# *KATALOG Z 43

| | |
|---|---|
| Произв. № самолета / серия<br>Výrobní číslo letounu/série<br>Werknummer des Flugzeuges/Serie<br>Prod.No. of the aircraft/Series | |
| Действие перечня запасных частей<br>Platnost katalogu<br>Gültigkeit der Ersatzteilliste<br>Validity of the List of Spare Parts | с 2-ой серии<br>od 2. série<br>seit Serie 2<br>from Series 2 |
| Год изготовления самолета<br>Rok výroby letounu<br>Herstellungsjahr des Flugzeuges<br>Production Year of the Aircraft | |


Редакция
Redakce
Redaktion
Redaction

ZLIN AIRCRAFT a.s.
Otrokovice
Česká republika

*1975


| | |
|---|---|
| № экземпляра или копии<br>Číslo výtisku nebo kopie<br>Exemplarnummer<br>Print Number | |

С О Д Е Р Ж А Н И Е

Страница


И н ф о р м а ц и я

Заглавный лист с производственными ланными самолета и данными о издании руководства 1

Содержание 3

Лист изменений 7

1. Введение 11
2. Содержание перечня ЗЧ в порядке 11
3. Пагинация 11
4. Значение полос в перечнях 12
5. Пояснительные заметки сокращений 13
6. Способ заказа 14

П е р е ч е н ь  з а п а с н ы х  ч а с т е й

Перечень рисунков и распределние самолета 15

Самолет ЗЛИН 43 51

1. Фюзеляж 55
2. Крыло внешнее оборудованное левое, правое 159
3. Хвостовое оперение 201
4. Управление 225
5. Шасси 349
6. Установка двигателя 425
7. Системы двигателя 501
8. Оборудование 649
9. Электросистема 839
10. Электроприборы по особому заказу 943
11. Наземное оборудование 995

O B S A H


| | Strana |
|---|---|
| **I. I N F O R M A C E** | |
| Titulní list s výrobními údaji letounu a údaji o vydání příručky | 1 |
| Obsah | 4 |
| Změnový list | 8 |
| 1. Úvod | 20 |
| 2. Udržování katalogu | 20 |
| 3. Číslování stran | 20 |
| 4. Význam sloupců v seznamech | 21 |
| 5. Vysvětlivky zkratek | 23 |
| 6. Jak objednávat | 24 |
| **II. K A T A L O G** | |
| Seznam vyobrazení a rozčlenění letounu | 25 |
| Letoun ZLIN 43 | 51 |
| 1. Trup | 55 |
| 2. Křídlo vnější vybavené L,P | 159 |
| 3. Ocasní plochy | 201 |
| 4. Řízení | 225 |
| 5. Přistávací zařízení | 349 |
| 6. Zástavba motoru | 425 |
| 7. Instalace motoru | 501 |
| 8. Výstroj | 649 |
| 9. Elektrická instalace | 839 |
| 10. El. přístroje na zvláštní přání | 943 |
| 11. Pozemní výstroj | 995 |

I N H A L T

Seite

## I. I n f o r m a t i o n e n


Titelblatt mit Herstellungsdaten des Flugzeuges und mit Daten über Ausgabe des Handbuches. 1

Inhalt 5

Änderungsblatt 9

1. Einführung 30
2. Erhaltung der Ersatzteilliste 30
3. Paginierung 31
4. Bedeutung der Spalten in den Verzeichnissen 31
5. Erklärung der Abkürzungen 33
6. Weisungen für Bestellungen von Ersatzteilen 34


## II. E r s a t z t e i l l i s t e


Verzeichnis der Abbildungen und Zergliederung des Flugzeuges 35

Das Flugzeug ZLIN 43 51

1. Rumpf 55
2. Linker, rechter Aussenflügel-ausgerüstet 159
3. Leitwerk 201
4. Steuerung 225
5. Fahrwerk 349
6. Einbau des Motors 425
7. Systeme des Motors 501
8. Ausrüstung 649
9. Elektroinstallation 839
10. El. Geräte auf besonderen Wunsch 943
11. Bodenausrüstung 995

C O N T E N T S


| | Page |
|---|---|
| **I. Information** | |
| Title-page with aircraft production data and with data of the manual publication | 1 |
| Contents | 6 |
| List of changes | 10 |
| 1. Introduction | 40 |
| 2. Keeping of the list of spare parts current | 40 |
| 3. Pagination | 41 |
| 4. Meaning of columns in the lists | 41 |
| 5. Explanation notes of abbreviations | 43 |
| 6. Instructions for ordering spare parts | 44 |
| **II. List of Spare Parts** | |
| List of figures and assemblies of the aircraft | 45 |
| ZLIN 43 aircraft | 51 |
| 1. Fuselage | 55 |
| 2. Left, Right, Outside, Equipped | 159 |
| 3. Empennage | 201 |
| 4. Constrol System | 225 |
| 5. Landing Gear | 349 |
| 6. Engine Installation | 425 |
| 7. Engine Systems | 501 |
| 8. Equipment | 649 |
| 9. Electrical System | 839 |
| 10. El. Instruments-Optional | 943 |
| 11. Ground Equipment | 995 |

**Л И С Т  И З М Е Н Е Н И Й**
замененных, дополненных или отмененных страниц перечня запасных частей.

| | | | |
|---|---|---|---|
| Это издание было проверено | | В перечне ЗЧ включены изменения и бюллетени до №<br>дата | |

Заметьте, пожалуйста, полученный бюллетень и замените страницы, которые будут приложены.
Действие для соответствующих произв. № самолетов обозначено внизу листов перечня ЗЧ.

| № бюллетеня | дата | касается страниц | изменение выполнял |
|---|---|---|---|
| | | | |

Z M Ě N O V Ý  L I S T
nahrazených, doplněných nebo zrušených stran katalogu.

| Toto vydání katalogu bylo revidováno | | V katalogu jsou zahrnuty změny a bulletiny do čísla ze dne | |
|---|---|---|---|

Prosíme zaznamenejte si došlý bulletin a vyměňte listy, které budou přiloženy.
Listy katalogu mají dole vyznačenou platnost pro příslušná výrobní čísla letounů.

| Číslo bull. | ze dne | týká se stran | výměnu provedl |
|---|---|---|---|
| | | | |

Ä N D E R U N G S B L A T T
der ersetzten, ergänzten oder stornierten Seiten der Ersatzteilliste

| | | | |
|---|---|---|---|
| Diese Ausgabe der Ersatzteilliste wurde revidiert | | Änderungen und Bulletins bis zur Nummer vom sind in der Ersatzteilliste begriffen | |

Bitte, notieren Sie sich eingelaufenes Bulletin und vertauschen Sie Blätter, die beigelegt werden.
Gültigkeit der zuständigen Werknummern des Flugzeuges ist auf dem unteren Rand der Blätter der Ersatzteilliste bezeichnet.

| Bull.Nr. | Vom | Betrifft Seiten | Der Tausch wurde ausgeführt vom: |
|---|---|---|---|
| | | | |

L I S T  O F  C H A N G E S
of replaced, supplemented or cancelled pages of this list of spare parts.

| This edition of the list of spare parts has been checked | | All changes and bulletins up to No. date are covered in the list of spare parts | |
|---|---|---|---|

Please, note each received bulletin and exchange leaves enclosed. Validity of corresponding production numbers of the aircraft is marked in the bottom of every page.

| Bull. No. | Date | Applies to pages | Changes was performed by |
|---|---|---|---|
| | | | |

## 1. В В Е Д Е Н И Е

Этот перечень запасных частей поможет вам быстро и легко определить запасные части для вашего самолета ЗЛИН 43.

Отличное выполнение /модификация/ приведено в отделе рисунков и в тексте с приведением действия для соответствующих номеров серий.

## 2. С О Д Е Р Ж А Н И Е  П Е Р Е Ч Н Я  З А П А С Н Ы Х  Ч А С Т Е Й  В  П О Р Я Д К Е

В интересах усовершенствования самолета мы производим дальнейшие улучшения, развитие и унификацию частей самолета. По этой причине мы закрепляем за собой право производить изменения на самолете и потом тоже в этом перечне ЗЧ.

Изменения в перечне ЗЧ мы производим изданием информационного бюллетеня, который мы бесплатно отправляем всем заказчикам. Зарубежным заказчикам бюллетени отправляются посредством предприятия внешней торговли ОМНИПОЛ.

Бюллетени предназначены для вставления в перечень ЗЧ.

Заметьте, пожалуйста, в ваших интересах полученный бюллетень в лист изменений.

В заглавии перечня ЗЧ и в листе изменений проведена последняя ревизия;к дате этой ревизии в перечне ЗЧ заключены все раньше изданные бюллетени и изменения.

## 3. П А Г И Н А Ц И Я

Страницы нумерованы последовательно. Пока необходимо вставить между первоначальные страницы новые страницы, потом новые страницы обозначены номером предыдущей страницы и буквой или буквами большой азбуки.

Пример пагинации страниц:

| | | | | | | |
|---|---|---|---|---|---|---|
| Первоначальные страницы | 21 | | | | | 22 |
| Первое вложение | | 21A, | | | 21B, 21B, | |
| Второе вложение | | | 21AA, 21AB, | | | |
| ит.д. | | | | | | |
| Конечная последовательность: | 21, | 21A, | 21AA, | 21AB, | 21B, 21B, | 22 |

## 4. ЗНАЧЕНИЕ ПОЛОС В ПЕРЕЧНЯХ

Позиция

приводит № заказа требуемой позиции.

Номер чертежа или стандарта

приводит № заказа части.

Наименование части

приводит наименование части для заказа.

Количество штук

приводит количество штук необходимых для присоединения или смонтирования детали на рисунке.

Если рисунок содержает в одной или в нескольких подгруппах несколько совпадающий деталей /напр. соединительных болтов, цапф итд./, № позиций этих деталей являются одинаковыми и в тексте проведено общее количество.

Примечание

В примечании приведены дополнительные данные к части.

"Состоит из поз. ...." - далее приведены номера позиций, из которых можно деталь /часть/ смонтировать

"Включая поз. ....." - далее приведены номера позиций /обыкновенно мелких стандартизованных/, которые монтированы на части/принадлежат к приведенному составу/, но нельзя только из этих позиций смонтировать первоначальную часть.

Вышеприведенные детали можно заказать тоже сепаратно.

У деталей, которые поставляются в погонных метрах, обыкновенно из-за легкой ориентации крокированы поперечные разрезы деталей /профилей/. Меры этих разрезов приведены в мм.

Пока приведены размеры деталей /напр. длина обозн. "1"/ - всегда в мм.

## 5. ПОЯСНИТЕЛЬНЫЕ ЗАМЕТКИ СОКРАЩЕНИЙ

| Сокращение | Значение |
|---|---|
| ABN | Абнормальные детали. Размеры деталей абнормальные и детали предназначены для ревизии и ремонта /напр. цапфы больших диаметров/. Детали снабжены собственными номерами позиций и собственными номерами заказа. |
| ČSN | Стандартизованные части в соответствии с чехословацким государственным стандартом. |
| INT | Детали интерьера самолета. У деталей обозначенных таким образом надо определить краску и выполнение обивки. |
| Л | Левая часть - монтированная на левой стороне самолета в направлении полета. |
| LDN<br>LN | Стандартизованные части в соответствии с чехословацким авиационным стандартом. |
| ON<br>ONA | Стандартизованные части в соответствии с чехословацким стандартом по отрасли. |
| П | Правая часть - монтированная на правой стороне самолета в направлении полета. |
| MON | Стандартизованные части в соответствии с стандартом изготовителя самолета. |
| SPEC, СПЕЦ | Таким образом обозначенные части и составы монтированы на самолетах только по специальному желанию. Они не находятся на самолетах выполнения СТАНДАРТ. |
| ZRC | Зеркальное изображение. С таким обозначением начерчены только левые детали, детали на правой стороне являются зеркальным изображением. Части на правой и на левой сторонах обозначены собственными /различными/ номерами позиций и частей. |

## 6. С П О С О Б  З А К А З А

При заказе надо руководиться нижеприведенным примером:

| Данные | Пример |
|---|---|
| 1. Ваш точный адрес | Тов.-организация ХУ, город, государство, станция железной дороги, аэропорт |
| 2. Номер производства и серии самолета /приведенные на табличке в кабине на плите за сиденьями/ | 0354 серия 0064 |
| 3. Номер и наименование подгруппы /приведено в заглавии отдела текста принадлежащего к рисунку/ | Зет 42.1820 Правая дверь |
| 4. Позиция /приведено номером в рисунке и одинаково в тексте рисунка/ | Поз.2-3 42.1812 Боковая панель 2 шт.<br>Поз.5-3 42.1813 Опора 1 шт.<br>Поз.18-3x12 MON 1811 Винт 10 шт.<br>ит.д. |
| 5. Номер чертежа или стандарта /приведено в тексте рисунка/ | |
| 6. Наименование части /приведено в тексте рисунка/ | |
| 7. Требуемое количество /штуки, комплекты, метры/ | |
| 8. Способ отправки частей/самолетом, по железной дороге, упаковка/ | Отправлять самолетом в ящике |
| 9. Требуемый срок поставки | до конца марта этого года |
| 10. Краска обивки /только для внутренних частей самолета/ | черно-красная |
| Все заказы запасных частей надо отправлять через вашего представителя для импорта или прямо по адресу: ⟶ | О М Н И П О Л<br>ул. Вашинктона 11<br>П р а г а 1 |
| Заказчики из ЧССР: ⟶ | МОРАВАН, н. п. Отроковице |

П р е д у п р е ж д е н и е :

1. Заказы по телеграфу надо ясно стилизировать и всегда повторять в письме, чтобы предотвратить недоразумение.
2. Если не будет определен способ транспорта и срок поставки, потом мы производим транспорт в сроке и способом по нашему сосбражению.

## П Е Р Е Ч Е Н Ь  Ф И Г У Р  И  Ч Л Е Н Е Н И Е  С А М О Л Е Т А

Самолет распределен по конструкции на основные группы, которые подчеркнуты в следующем перечне.


| Наименование группы (одинак. с наим.фиг.) | № группы | Стр. | Примечание |
|---|---|---|---|
| С а м о л е т  З Л И Н  43 | | 51 | |
| Фюзеляж | З 43.1000-00.00 | 55 | |
| Каркас фюзеляжа | З 43.1100-00.00 | 59 | поставляется совместно |
| Приваренные и собранные части | З 43.1200-00.00 | | поставляется совместно |
| Задняя часть фюзеляжа | З 43.1300-00.00 | 63 | |
| Внешний кузов | З 43.1500-00.00 | 71 | |
| Внутренний кузов | З 43.1600-00.00 | 95 | |
| Полы | З 43.1610-00.00 | 99 | |
| Внутренние и кожухи | З 43.1620-00.00 | 107 | |
| Полотняные части | З 43.1640-00.00 | 115 | |
| Свободные части внутреннего кузова | З 43.1650-00.00 | 121 | |
| Кабина | З 43.1700-00.00 | 129 | |
| Дверь кабины Л,П | З 42.1800-00.00 | 141 | |
| Контроль давления лонжерона | Зет 43 990-371 | 153 | |
| Крыло внешнее оборудование Л | З 43.0210-00.00 | 159 | |
| Крыло внешнее оборудование П | З 43.0220-00.00 | 159 | |
| Крыло Л | З 43.2100-00.00 | 163 | |
| П | З 43.2200-00.00 | 163 | |
| Элерон Л | З 42.2300-00.00 | 175 | |
| П | З 42.2400-00.00 | 175 | |
| Закрылок Л | З 42.2501-00.00 | 181 | |
| П | З 42.2601-00.00 | 181 | |
| Внутреннее крыло Л | З 43.2700-00.00 | 187 | |
| П | З 43.2800-00.00 | 187 | |
| Подготовка самолета к установке фар | З 42.2900-00.00 | 195 | |
| Хвостовое оперение | З 43.3000-00.00 | 201 | |
| Стабилизатор собранный | З 43.3100-00.00 | 205 | |
| Руль высоты собранный | З 43.3200-00.00 | 211 | |
| Руль направления собранный | З 42.3400-00.00 | 219 | |

| Наименование группы (одинак.с наим. фиг.) | № группы | Стр. | Примечание |
|---|---|---|---|
| Управление | З 43.4000-00.00 | 225 | |
| Ручное управление в кабине | З 43.4110-00.00 | 243 | |
| Управление рулем высоты | З 43.4120-00.00 | 253 | |
| Управление в крыле Л | З 43.4130-00.00 | 261 | |
| П | З 43.4140-00.00 | | |
| Ручное управление из правого сиденья | З 43.4160-00.00 | 269 | СПЕЦ |
| Задняя часть ножного управления | З 43.4220-00.00 | 283 | |
| Передняя часть ножного управления | З 43.4230-00.00 | 293 | |
| Ножное управление из правого сиденья | З 43.4260-00.00 | 269 | СПЕЦ |
| Управление закрылками во фюзеляже | З 42.4320-00.00 | 301 | |
| Управление закрылками в крыле Л | З 43.4330-00.00 | 309 | |
| Управление закрылками в крыле П | З 43.4340-00.00 | | |
| Управление триммером руля высоты во фюзеляже | З 43.4410-00.00 | 321 | |
| Управление триммером руля высоты в горизонтальном оперении | З 42.4420-00.00 | 331 | |
| Управление механизмом балансировки руля напр. | З 42.4500-00.00 | 335 | |
| Центровой механизм | З 42.4900-00.00 | 341 | СПЕЦ |
| Шасси | З 43.5000-00.00 | 349 | |
| Основное шасси | З 43.5100-00.00 | 355 | |
| Колесо с дисковым тормозом | К 22-0000.00 | 363 | |
| Установка носового шасси | З 42.5210-00.00 | 371 | |
| Носовое колесо 350х135 | К 23-0000.00 | 377 | |
| Управление тормозами из левого сиденья | З 42.5310-00.00 | 381 | |
| Управление тормозами из правого сиденья | З 42.5320-00.00 | 391 | СПЕЦ |
| Управление стояночным тормозом | З 42.5330-00.00 | 399 | СПЕЦ |
| Грязевой щиток колеса Л | З 42.5610-00.00 | 407 | СПЕЦ |
| П | З 42.5620-00.00 | | СПЕЦ |
| Грязевой щиток носового колеса | З 42.5630-00.00 | 413 | |

| Наименование группы (одинак.с наим.фиг.) | № группы | Стр. | Примечание |
|---|---|---|---|
| Установка двигателя | З 43.6000-00.00 | 425 | |
| Рама двигателя | М 42.6100-00.00 | 429 | |
| Выхлопные коллекторы с теплообменником | З 42.6310-00.00 | 447 | |
| Капоты двигателя | З 43.6500-00.00 | 467 | |
| Принадлежности двигателя | З 43.6600-00.00 | 475 | |
| Внутренние кожухи двигателя | З 42.6620-00.00 | 479 | |
| Перепад всасывающего трубопровода | З 42.6630-00.00 | 485 | |
| Установка фильтра | З 43.6660-00.00 | 489 | |
| Принадлежности двигателя для зимней эксплуатации | З 42.6680-00.00 | 497 | СПЕЦ |
| Системы двигателя | З 43.7000-00.00 | 501 | |
| Маслосистема | З 43.7100-00.00 | 509 | |
| Маслобак комплектный | З 43.7110-00.00 | 517 | |
| Топливная система во фюзеляже | З 43.7210-00.00 | 525 | |
| Топливная система в крыле Л | З 43.7230-00.00 | 537 | |
| П | З 43.7240-00.00 | | |
| Топливный бак Л | З 42.7251-00.00 | 547 | |
| П | З 42.7261-00.00 | | |
| Топливная система концевых крыльевых баков Л | З 42.7270-00.00 | 553 | |
| П | З 42.7280-00.00 | | |
| Концевой крыльевой бак Л | З 42.7271-00.00 | 561 | |
| П | З 42.7281-00.00 | | |
| Управление газом среднее | З 43.7330-00.00 | 567 | |
| Управление топливным краном | З 42.7400-00.00 | 581 | |
| Управление ручным насосом | З 42.7600-00.00 | 601 | |
| Установка радиатора | З 42.7710-00.00 | 607 | |
| Установка заслонки радиатора | З 42.7720-00.00 | 615 | |
| Управление заслонкой радиатора | З 42.7730-00.00 | 621 | |
| Управление компрессором | З 43.7700-00.00 | 629 | |
| Управление воздушным винтом V 500 А | З 43.7800-00.00 | 635 | |
| Противопожарное устройство | З 42.7900-00.00 | 643 | |

| Наименование группы (одинак.с наим.фиг.) | № группы | Стр. | Примечание |
|---|---|---|---|
| Оборудование | З 43.8000-00.00 | 649 | |
| Оборудование кабины | З 43.8100-00.00 | 655 | |
| Переднее сиденье Л | З 43.8110-00.00 | 659 | |
| П | З 43.8120-00.00 | | |
| Заднее сиденье | З 43.8150-00.00 | 669 | |
| Занавески для тренировки полета по приборам | З 43.8161-00.00 | 673 | СПЕЦ |
| Установка ковеpов | З 43.8163-00.00 | 677 | СПЕЦ |
| Передний привязной ремень Л | З 43.8173-00.00 | 681 | |
| П | З 43.8174-00.00 | | |
| Установка задних ремней | З 43.8180-00.00 | 687 | |
| Заголовник | З 43.8190-00.00 | 693 | СПЕЦ |
| Ящик | З 42.8212-00.00 | 713 | |
| Рама приборной доски | З 43.8213-00.00 | 717 | |
| Щит управления | З 42.8220-00.00 | 727 | |
| Приборная доска | З 43.8230-00.00 | 731 | |
| Рама приборной доски | З 43.8231-00.00 | 741 | |
| Установка трубопровода Пито во фюзеляже | З 43.8240-00.00 | 751 | |
| Установка Пито во фюзеляже- | З 42.8242-00.00 | 757 | СПЕЦ |
| Застройка Пито в крыле | З 42.8250-00.00 | 763 | |
| Установка антечки | З 43.8261-00.00 | 767 | СПЕЦ |
| Установка огнетушителя 05 | З 43.8263-00.00 | | СПЕЦ |
| Установка указателя давления наддува | З 43.8270-00.00 | 773 | |
| Приборная доска(отделка ГДР-ИТА) | З 43.8291-00.00 | 777 | СПЕЦ |
| Вентиляция кабины | З 42.8310-00.00 | 787 | |
| Обогрев кабины | З 43.8320-00.00 | 797 | СПЕЦ |
| Буксировочное устройство | З 43.8400-00.00 | 809 | СПЕЦ |
| Приборы по особому желанию | З 43.8700-00.00 | 819 | СПЕЦ |
| Установка высотомера П | З 42.8710-00.00 | 823 | СПЕЦ |
| Установка бортовых часов | З 42.8720-00.00 | 827 | СПЕЦ |
| Установка термометра окружающего воздуха | З 43.8740-00.00 | 831 | СПЕЦ |
| Установка вариометра | З 42.8750-00.00 | 835 | СПЕЦ |
| Электросистема | З 43.8500-00.00 | 839 | |
| Эл.проводка двигателя | З 42.8510-00.00 | 845 | |
| Установка топливомеров в концевых крыльевых баках | З 42.8502-00.00 | 859 | |
| Эл.-система во фюзеляже | З 43.8520-00.00 | 865 | |
| Установка аккумуляторной батареи | З 43.8521-00.00 | 883 | |
| Установка топливомеров | З 42.8525-00.00 | 891 | |
| Установка выключателя сигнализатора срыва | З 43.8525-00.00 | 895 | |

| Наименование группы (одинак.с наим.фиг.) | № группы | Стр. | Примечание |
|---|---|---|---|
| Эл.-проводка в крыле Л | З 42.8530-00.00 | 903 | СПЕЦ |
| Эл.-проводка в крыле П | З 42.8540-00.00 | 909 | СПЕЦ |
| Эл.проводка обогрева Пито | З 42.8550-00.00 | 915 | |
| Эл.-проводка гориз.оперения | З 42.8560-00.00 | 921 | СПЕЦ |
| Эл.-система концевого крыльевого бака крыла Л | З 42.8581-00.00 | 927 | СПЕЦ |
| П | З 42.8582-00.00 | | |
| Установка радиостанции ЛУН 3524.20 | З 42.8620-00.00 | 933 | |
| Установка радиокомпаса РКЛ 41/Ц | З 43.8630-00.00 | 942А | СПЕЦ |
| Электроприборы по особому заказу | З 43.8800-00.00 | - | СПЕЦ |
| Установка указателя поворота | З 42.8810-00.00 | 943 | СПЕЦ |
| Установка авиагоризонта | З 43.8820-00.00 | 947 | СПЕЦ |
| Установка курсового гироскопа | З 43.8830-00.00 | 953 | СПЕЦ |
| Установка вольтамперметра | З 42.8850-00.00 | 959 | СПЕЦ |
| Установка указателя оборотов со счетчиком общей наработки | З 43.8860-00.00 | 963 | СПЕЦ |
| Освещение кабины | З 43.8891-00.00 | 967 | |
| Освещение приборов | З 43.8892-00.00 | 973 | |
| Установка лампы для осв. карты | З 42.8894-00.00 | 981 | СПЕЦ |
| Установка лампочки подсвета | З 43.8895-00.00 | 985 | СПЕЦ |
| Установка антиколлизионного маяка | З 42.8896-00.00 | 989 | СПЕЦ |
| Навемное оборудование | З 43.9000-00.00 | 995 | |
| Основной инструмент | З 42.9210-00.00 | 1005 | СПЕЦ |

## 1. Ú V O D

Tento katalog Vám pomůže snadno a rychlo určit náhradní díly k Vašemu letounu ZLIN 43.

Odlišná provedení (verse) jsou zařazena v obrazové a textové části s uvedením platnosti pro příslušná čísla sérií.

## 2. U D R Ž O V Á N Í  K A T A L O G U

V zájmu zdokonalení letounu provádíme další zlepšení, vývoj a unifikaci dílů letounů. Z těchto důvodů si vyhrazujeme právo provádět změny na letounu a z toho vyplývající změny v tomto katalogu.

Změny v katalogu provádíme vydáváním doplňků - informačním bulletinem, který rozesíláme všem provozovatelům letounu bezplatně. Uživatelům mimo území ČSSR jsou bulletiny zasílány prostřednictvím PZO (Podniku zahraničního obchodu) OMNIPOL.

Bulletiny jsou přímo určeny k vložení do kusovníku.

Prosíme, zaznamenejte si ve Vašem zájmu došlý bulletin do změnového listu.

V záhlaví kusovníku a ve změnovém listě je uvedena poslední revize; k datu této revize jsou do kusovníku zahrnuty všechny dříve vydané bulletiny a změny.

## 3. Č Í S L O V Á N Í  S T R A N

Strany jsou číslovány průběžně.Pokud je třeba vložit mezi původní strany nové listy nebo strany, jsou nově zařazované strany označeny číslem předcházející strany a písmenem nebo písmeny velké abecedy.

Příklad číslování stran :

| | | | | | |
|---|---|---|---|---|---|
| Původní strany | 21 | | | | 22 |
| 1. vložení | | 21A, | | 21B, 21C, | |
| 2. vložení | | | 21AA, 21AB, | | |
| atd. | | | | | |
| Výsledné pořadí : | 21,21A,21AA, 21AB,21B, 21C, 22 | | | | |

## 4. V Ý Z N A M  S L O U P C Ů  V  S E Z N A M E C H

P o z i c e

Uvádí objednací číslo požadované pozice.

Č í s l o  v ý k r e s u  n e b o  n o r m y

Uvádí objednací číslo dílce.

N á z e v  d í l c e

Uvádí objednací název dílce

## P o č e t  k u s ů

Uvádí počet kusů potřebných k připojení nebo smontování součástí na obrázku.

Obsahuje-li obrázek v jedné nebo několika podsestavách několik shodných součástí (např. spojovacích šroubů, čepů atd.), jsou tyto součásti pozicovány shodným číslem a v textu je uveden celkový počet.

## P o z n á m k a

V poznámce jsou uvedeny doplňkové údaje k dílci.

"Sestává z poz. ..... " - dále jsou uvedena čísla pozic, ze kterých je možno dílec (část) složit

"Včetně poz. ..... " - dále jsou uvedena čísla pozic (obvykle drobných normalizovaných), které jsou na části montovány (patří k uvedené sestavě), ale není možné pouze z těchto pozic původní část složit.

Tyto dílce je možno rovněž objednávat odděleně.

U dílců dodávaných v běžné metráži jsou obvykle ke snažší orientaci naskicovány příčné řezy dílců (profilů). Míry u těchto řezů jsou uvedeny v mm.

Pokud jsou uváděny rozměry dílců (např. délka je ozn. "l") jsou rozměry uvedeny v mm.

## 5. VYSVĚTLIVKY ZKRATEK

| Zkratka | Význam |
|---|---|
| ABN | Abnormální dílce. Dílce mají abnormální rozměry a jsou určeny pro revize a opravy (např. čepy větších průměrů).<br>Dílce mají vlastní čísla pozic a vlastní objednací čísla. |
| ČSN | Normalizované součásti podle Československé státní normy. |
| INT | Interierové dílce. U takto označených dílců specifikujte barvu a provedení čalounění. |
| L | Levý dílec - montovaný na levé straně letounu ve směru letu. |
| LDN<br>LN | Normalizované části podle čs. leteckých norem |
| ON<br>ONA | Normalizované části podle čs. oborových norem. |
| P | Pravý dílec - montovaný na pravé straně letounu ve směru letu. |
| MON | Normalizované součásti podle norem výrobce letounu. |
| SPEC | Takto označené díly a zástavby jsou montovány na letounech pouze na zvláštní přání. Nejsou montovány na letounech provedení STANDARD. |
| ZRC | Zrcadlový obraz. U označených dílců jsou kresleny pouze levé dílce, dílce na pravé straně jsou zrcadlově shodné.<br>Díly na pravé i levé straně jsou označeny vlastními (rozdílnými) čísly pozic a částí. |

## 6. J A K  O B J E D N Á V A T

Při objednávce se řiďte následujícím vzorem :

| Údaje | Příklad |
|---|---|
| 1. Vaše přesná adresa | Pan-paní-organizace XY, město, stát, železniční stanice nebo letiště |
| 2. Výrobní číslo a série letounu (uvedené na výrobním štítku v kabině na odkládací desce za sedadly) | 0354 série 0064 |
| 3. Číslo a název podskupiny (uvedené v záhlaví textové části příslušné k určenému obrázku) | Z 42.1820 Dveře pravé |
| 4. Pozice (uvedené číslem v obrázku a shodně v textu k obrázku) | Poz. 2-Z 42.1812 Boční panel P 2ks<br>Poz. 5-Z 42.1813 Podpěra 1ks<br>Poz.18-3x12 MON 1811 Šroub 10ks<br>atd. |
| 5. Číslo výkresu nebo normy (uvedené v textu k obrázku) | |
| 6. Název dílu (uvedený v textu k obrázku) | |
| 7. Množství, které požadujete (v kusech, sadách, metráži) | |
| 8. Způsob odeslání dílů (letecky, drahou, balení) | Odeslat letecky v bedně |
| 9. Požadovaný termín | do konce března t.r. |
| 10. Barvu čalounění (pouze u interiéru) | černo - červená |
| Veškeré objednávky na náhradní díly zasílejte přes Vašeho zástupce pro dovoz nebo adresujte přímo na : ⟶ | O M N I P O L<br>Washingtonova 11<br>P r a h a 1 |
| Uživatelé z ČSSR : ⟶ | MORAVAN,n.p. Otrokovice |

U p o z o r n ě n í :

1. Telegrafické objednávky zřetelně stylizujte a vždy d o d a t e č n ě d o p i s e m o p a k u j t e .
   Zabrání se tím nedorozumění, které může vzniknout zkomolením textu telegramu.
2. Neurčíte-li si způsob dopravy a termín dodání, provedeme dopravu v termínu a způsobem dle našich možností a uvážení.

## S E Z N A M  V Y O B R A Z E N Í  A  R O Z Č L E N Ě N Í  L E T O U N U

Letoun je konstrukčně rozdělen na hlavní skupiny, které jsou v následujícím seznamu podtrženy.


| Název skupiny (shodný s názvem obrázku) | Číslo skupiny | Str. | Poznámka |
|---|---|---|---|
| L e t o u n  Z L I N 43 | | 51 | |
| Trup | Z 43.1000-00.00 | 55 | |
| Kostra trupu | Z 43.1100-00.00 | 59 | dodává se spol. |
| Přivařené a montované části | Z 43.1200-00.00 | 59 | dodává se spol. |
| Zadní část trupu | Z 43.1300-00.00 | 63 | |
| Karosérie vnější | Z 43.1500-00.00 | 71 | |
| Karosérie vnitřní | Z 43.1600-00.00 | 95 | |
| Podlahy | Z 43.1610-00.00 | 99 | |
| Vnitřní kryty | Z 43.1620-00.00 | 107 | |
| Plátěné části | Z 43.1640-00.00 | 115 | |
| Volné díly vnitřní karosérie | Z 43.1650-00.00 | 121 | |
| Kabina | Z 43.1700-00.00 | 129 | |
| Dveře kabiny L,P | Z 42.1800-00.00 | 141 | |
| Tlaková kontrola nosníku | Z 43 990-371 | 153 | |
| Křídlo vnější vybavené L | Z 43.0210-00.00 | 159 | |
| P | Z 43.0220-00.00 | 159 | |
| Křídlo L | Z 43.2100-00.00 | 163 | |
| P | Z 43.2200-00.00 | 163 | |
| Křidélko L | Z 42.2300-00.00 | 175 | |
| P | Z 42.2400-00.00 | 175 | |
| Přistávací klapka L | Z 42.2501-00.00 | 181 | |
| P | Z 42.2601-00.00 | 181 | |
| Křídlo vnitřní L | Z 43.2700-00.00 | 187 | |
| P | Z 43.2800-00.00 | 187 | |
| Úprava pro zástavbu světlometů | Z 42.2900-00.00 | 195 | |
| Ocasní plochy | Z 43.3000-00.00 | 201 | |
| Stabilizační plocha | Z 43.3100-00.00 | 205 | |
| Výškové kormidlo sestavené | Z 43.3200-00.00 | 211 | |
| Směrové kormidlo sestavené | Z 42.3400-00.00 | 219 | |

| Název skupiny (shodný s názvem obrázku) | Číslo skupiny | Str. | Poznámka |
|---|---|---|---|
| **Řízení** | Z 43.4000-00.00 | 225 | |
| Ruční řízení v kabině | Z 43.4110-00.00 | 243 | |
| Řízení výškovky | Z 43.4120-00.00 | 253 | |
| Řízení v křídle L | Z 43.4130-00.00 | 261 | |
| P | Z 43.4140-00.00 | | |
| Ruční řízení z pravého sedadla | Z 43.4160-00.00 | 269 | SPEC |
| Zadní část nožního řízení | Z 43.4220-00.00 | 283 | |
| Přední část nožního řízení | Z 43.4230-00.00 | 293 | |
| Nožní řízení z pravého sedadla | Z 43.4260-00.00 | 269 | SPEC |
| Ovládání klapek v trupu | Z 42.4320-00.00 | 301 | |
| Ovládání klapek v křídle L | Z 43.4330-00.00 | 309 | |
| P | Z 43.4340-00.00 | | |
| Ovládání vyvažování v trupu | Z 43.4410-00.00 | 321 | |
| Ovládání vyvažování ve VOP | Z 42.4420-00.00 | 331 | |
| Ovládání směrového vyvažov. | Z 42.4500-00.00 | 335 | |
| Středicí mechanismus | Z 42.4900-00.00 | 341 | SPEC |
| **Přistávací zařízení** | Z 43.5000-00.00 | 349 | |
| Hlavní podvozek | Z 43.5100-00.00 | 355 | |
| Kolo s diskovou brzdou | K 22-0000.00 | 363 | |
| Zástavba přídového podvozku | Z 42.5210-00.00 | 371 | |
| Přídové kolo 350x135 | K 23-0000.00 | 377 | |
| Ovládání brzd z levého sedadla | Z 42.5310-00.00 | 381 | |
| Ovládání brzd z pravého sedadla | Z 42.5320-00.00 | 391 | SPEC |
| Ovládání parkovací brzdy | Z 42.5330-00.00 | 399 | SPEC |
| Blatník kola L | Z 42.5610-00.00 | 407 | SPEC |
| P | Z 42.5620-00.00 | | SPEC |
| Blatník kola přídového | Z 42.5630-00.00 | 413 | |
| **Zástavba motoru** | Z 43.6000-00.00 | 425 | |
| Lože motoru | M 42.6100-00.00 | 429 | |
| Sběrače výfuku s výměníkem tepla | Z 42.6310-00.00 | 447 | |

| Název skupiny (shodný s názvem obrázku) | Číslo skupiny | Str. | Poznámka |
|---|---|---|---|
| Kryty motoru | Z 43.6500-00.00 | 467 | |
| Příslušenství motoru | Z 43.6600-00.00 | 475 | |
| Vnitřní kryty motoru | Z 42.6620-00.00 | 479 | |
| Přepad sacího potrubí | Z 42.6630-00.00 | 485 | |
| Zástavbu filtru | Z 43.6660-00.00 | 489 | |
| Příslušenství motoru pro zimní provoz | Z 42.6680-00.00 | 497 | SPEC |
| **Instalace motoru** | Z 43.7000-00.00 | 501 | |
| Olejová instalace | Z 43.7100-00.00 | 509 | |
| Olejová nádrž úplná | Z 43.7110-00.00 | 517 | |
| Palivová instalace v trupu | Z 43.7210-00.00 | 525 | |
| Palivová instalace v křídle L | Z 43.7230-00.00 | 537 | |
| P | Z 43.7240-00.00 | | |
| Palivová nádrž L | Z 42.7251-00.00 | 547 | |
| P | Z 42.7261-00.00 | | |
| Palivová instalace přídavné nádrže L | Z 42.7270-00.00 | 553 | |
| P | Z 42.7280-00.00 | | |
| Přídavná nádrž L | Z 42.7271-00.00 | 561 | |
| P | Z 42.7281-00.00 | | |
| Ovládání plynu střední | Z 43.7330-00.00 | 567 | |
| Ovládání palivového kohoutu | Z 42.7400-00.00 | 581 | |
| Ovládání ruční pumpy | Z 42.7600-00.00 | 601 | |
| Zástavba chladiče | Z 42.7710-00.00 | 607 | |
| Zástavba klapky chladiče | Z 42.7720-00.00 | 615 | |
| Ovládání klapky chladiče | Z 42.7730-00.00 | 621 | |
| Ovládání kompresoru | Z 43.7700-00.00 | 629 | |
| Ovládání vrtule V 500 A | Z 43.7800-00.00 | 635 | |
| Protipožární zařízení | Z 42.7900-00.00 | 643 | |
| **Výstroj** | Z 43.8000-00.00 | 649 | |
| Výstroj kabiny | Z 43.8100-00.00 | 655 | |
| Přední sedadlo L | Z 43.8110-00.00 | 659 | |
| P | Z 43.8120-00.00 | | |

| Název skupiny (shodný s názvem obrázku) | Číslo skupiny | Str. | Poznámka |
|---|---|---|---|
| Zadní sedadlo | Z 43.8150-00.00 | 669 | |
| Kryty pro nácvik přístrojového létání | Z 43.8161-00.00 | 673 | SPEC |
| Zástavba koberců | Z 43.8163-00.00 | 677 | SPEC |
| Přední upínací pás L | Z 43.8173-00.00 | 681 | |
| P | Z 43.8174-00.00 | | |
| Zástavba zadních pásů | Z 43.8180-00.00 | 687 | |
| Opěrka hlavy | Z 43.8190-00.00 | 693 | SPEC |
| Skříňka | Z 42.8212-00.00 | 713 | |
| Rám palubní desky | Z 43.8213-00.00 | 717 | |
| Ovládací panel | Z 42.8220-00.00 | 727 | |
| Palubní deska | Z 43.8230-00.00 | 731 | |
| Rám palubní desky | Z 43.8231-00.00 | 741 | |
| Zástavba Pitot v trupu | Z 43.8240-00.00 | 751 | |
| Zástavba Pitot v trupu-N | Z 42.8242-00.00 | 757 | SPEC |
| Zástavba Pitot v křídle | Z 42.8250-00.00 | 763 | |
| Zástavba lékárničky | Z 43.8261-00.00 | 767 | SPEC |
| Zástavba hasicího přístroje V 05 | Z 43.8263-00.00 | | SPEC |
| Zástavba tlakoměru plnění motoru | Z 43.8270-00.00 | 773 | |
| Palubní deska (úprava NDR-ITA) | Z 43.8291-00.00 | 777 | SPEC |
| Větrání kabiny | Z 42.8310-00.00 | 787 | |
| Vytápění kabiny | Z 43.8320-00.00 | 797 | SPEC |
| Vlečné zařízení | Z 43.8400-00.00 | 809 | SPEC |
| Přístroje na zvláštní přání | Z 43.8700-00.00 | 819 | SPEC |
| Zástavba výškoměru II | Z 42.8710-00.00 | 823 | SPEC |
| Zástavba palubních hodin | Z 42.8720-00.00 | 827 | SPEC |
| Zástavba teploměru vnějšího vzduchu | Z 43.8740-00.00 | 831 | SPEC |
| Zástavba variometru | Z 42.8750-00.00 | 835 | SPEC |
| Elektrická instalace | Z 43.8500-00.00 | 839 | |
| Elektrická instalace motoru | Z 42.8510-00.00 | 845 | |
| Zástavba palivoměrů v přídavných nádržích | Z 42.8502-00.00 | 859 | |
| Elektrická instalace v trupu | Z 43.8520-00.00 | 865 | |
| Zástavba baterie | Z 43.8521-00.00 | 883 | |
| Zástavba palivoměrů | Z 42.8525-00.00 | 891 | |
| Zástavba vypínače signalizátoru přetažení | Z 43.8525-00.00 | 895 | |
| Elektrická instalace v křídle L | Z 42.8530-00.00 | 903 | SPEC |

| Název skupiny (shodný s názvem obrázku) | Číslo skupiny | Str. | Poznámka |
|---|---|---|---|
| Elektrická instalace v křídle P | Z 42.8540-00.00 | 909 | SPEC |
| Elektrická instalace vytápění Pitot | Z 42.8550-00.00 | 915 | |
| Elektrická instalace VOP | Z 42.8560-00.00 | 921 | SPEC |
| Elektrická instalace přídavné nádrže v křídle L | Z 42.8581-00.00 | 927 | SPEC |
| P | Z 42.8582-00.00 | | SPEC |
| Zástavba radiostanice LUN 3524.20 | Z 42.8630-00.00 | 933 | |
| Zástavba radiokompasu RKL-41/C | Z 43.8630-00.00 | 942A | SPEC |
| El.přístroje na zvláštní přání | Z 43.8800-00.00 | - | SPEC |
| Zástavba zatáčkoměru | Z 42.8810-00.00 | 943 | SPEC |
| Zástavba umělého horizontu | Z 43.8820-00.00 | 947 | SPEC |
| Zástavba směrového setrvačníku | Z 43.8830-00.00 | 953 | SPEC |
| Zástavba voltampérmetru | Z 42.8850-00.00 | 959 | SPEC |
| Zástavba registračního otáčkoměru | Z 43.8860-00.00 | 963 | SPEC |
| Osvětlení kabiny | Z 43.8891-00.00 | 967 | SPEC |
| Osvětlení přístrojů | Z 43.8892-00.00 | 973 | SPEC |
| Zástavba svítilny na mapu | Z 42.8894-00.00 | 981 | SPEC |
| Zástavba přisvětlovací svítilny | Z 43.8895-00.00 | 985 | SPEC |
| Zástavba protisrážkového majáku | Z 42.8896-00.00 | 989 | SPEC |
| Pozemní výstroj | Z 43.9000-00.00 | 995 | |
| Nářadí základní | Z 42.9210-00.00 | 1005 | SPEC |

## 1. E I N - F Ü H R U N G

Diese Ersatzteilliste hilft Ihnen leicht und schnell die Ersatzteile zu Ihrem Flugzeug ZLIN 43 zu bestimmen.

Abweichende Ausführungen Varianten sind im Bilderteil und im Textteil mit der Geltungsangabe der zugehörigen Seriennummern eingereiht.

## 2. E R H A L T U N G  D E R  E R S A T Z T E I L L I S T E

In dem Intersesse der Vervollkommnung des Flugzeuges führen wir weitere Verbesserungen, Entwicklungen und Unifizierung der Flugzeugteile aus. Aus diesen Gründen behalten wir uns das Recht vor, die Änderungen auf dem Flugzeug und danach auch in der Ersatzteilliste auszuführen.

Die Änderungen in der Ersatzteilliste werden mittels der Informationsbulletins ausgeführt. Diese Informationsbulletins werden allen Benützern des Flugzeuges kostenlos gesendet. Aussenhandels - unternehmen OMNIPOL sendet die Informationsbulletins allen ausländischen Benützern.

Die Bulletins sind für Einlegen in die Ersatzteilliste bestimmt. Bitte, notieren Sie sich eingelaufenes Bulletin ins Änderungsblatt.

Im Kopf der Ersatzteilliste und im Änderungsblatt ist die letzte Revision angeführt. Zum Datum dieser Revision befinden sich alle früher herausgegebenen Bulletins und Änderungen in der Ersatzteilliste.

## 3. P A G I N I E R U N G

Seiten werden durchlaufend numeriert. Falls neue Blätter oder Seiten zwischen ursprüngliche Seiten hineingelegt werden müssen, sind neue Seiten mit der Nummer der vorherigen Seite und mit dem Buchstaben des grossen Alphabets bezeichnet.

Ein Beispiel der Paginierung :

| | | | | | | | |
|---|---|---|---|---|---|---|---|
| Ursprüngliche Seiten | 21, | | | | | | 22, |
| Erste Einlage | | 21A, | | | 21B, | 21C, | |
| Zweite Einlage | | | 21AA, | 21AB, | | | |
| u z.w. | | | | | | | |
| Resultierende Reihe : | 21, | 21A, | 21AA, | 21AB, | 21B, | 21C, | 22, |

## 4. B E D E U T U N G D E R S P A L T E N I N D E R V E R Z E I C H N I S S E N

P o s i t i o n

führt eine Bestellnummer der verlangten Position an.

Z e i c h n u n g e - o d e r N o r m n u m m e r

führt eine Bestellnummer des Teiles an.

B e n e n n u n g d e s T e i l e s

führt eine Bestellbenennung des Teiles an.

## S t ü c k z a h l

führt eine Stückzahl an, die zum Ansch-liessen oder Zusammenbauen der Bestandteile am Bild notwendig sind.

Wenn das Bild in einer oder einigen Untergruppen mehrere gleiche Bestandteile enthält /z.B. Verbindungsschrauben, Zapfen u z.w./, sind diese Bestandteile mit der gleichen Nummer bezeichnet und im Text ist ihre Totalzahl angegeben.

## B e m e r k u n g

In der Bemerkung werden Ergänzungsangaben zum Bestandteil angeführt.

"Besteht aus Pos. ..... " - weiter werden Positionsnummern, aus den ein Bestandteil zusammengebaut werden kann, angeführt.

"Einschliesslich Pos. ... " - weiter werden Positionsnummern, die auf dem Teil montiert werden /die zu der angegebenen Gruppe gehören/, angeführt. Aber es ist nich möglich, aus diesen Positionen ein ursprüngliches Teil zusammenzubauen. Es ist möglich, diese Teile separat zu bestellen.

Bei Teilen, die in laufenden Metern geliefert werden, sind Querprofile der Teile /wegen leichter Orientierung/ skizziert.

Masse diese Querprofile werden in mm angegeben. Falls Masse der Teile /z.B. Länge wird mit "l" bezeichnet/ angeführt werden, sind sie in mm angegeben.

## 5. ERKLÄRUNG DER ABKÜRZUNGEN

| Abkürzung | Bedeutung |
|---|---|
| ABN | Abnormale Teile. Masse der Teile sind abnormal. Die Teile sind für Revisionen und Reparaturen bestimmt /z.B. Zapfen der grösseren Durchmesser/. Die Teile haben eigene Positionsnummern und eigene Bestellnummern. |
| ČSN | Normteil nach der tschechoslowakischen Staatsnorm. |
| INT | Teile des Interieurs. Bei solcherart bezeichneten Teilen spezifizieren Sie die Farbe und die Polsterungsausführung. |
| L | Linkes Teil - auf linker Seite des Flugzeuges in der Flugrichtung montiert. |
| LDN<br>LN | Normteile nach den tschechoslowakischen Flugnormen. |
| ON<br>ONA | Normteile nach der tschechoslowakischen Fachnormen. |
| P (R) | Rechtes Teil - auf rechter Seite des Flugzeuges in der Flugrichtung montiert. |
| MON | Normteile nach den Normen des Flugzeugherstellers. |
| SPEC | Auf diese Art bezeichnete Teile und Gruppen werden in den Flugzeugen nur auf besonderen Wunsch montiert. Sie werden in den Flugzeugen der standardmässigen Ausführung nicht montiert. |
| ZRC | Spiegelbild. Bei den bezeichneten Teilen werden nur linke Teile gezeichnet. Bestandteile nach rechts sind spiegel - gleich. Bestandteile nach rechts und links werden mit eigenen /verschiedenen/ Positionsnummern und Teilnummern bezeichnet. |

## 6. WEISUNGEN FÜR BESTELLUNGEN VON ERSATSTEILEN

Bei Bestellung sind folgendes Beispiel zu beachten :

| Angaben | Beispiel |
|---|---|
| 1. Ihre Anschrift | Herr-Frau-Unternehmen XY<br>Stadt, Staat, Bahnstation oder Flughafen |
| 2. Werknummer und Flugzeugserie/in der Kabine am Herstellungsschild auf der Ablegeplatte hinter den Sitzen / | 0354 Serie 0064 |
| 3. Nummer und Benennung der Untergruppe /im Kopf des Textteiles des zugehörigen Bildes angeführt/ | Z 42.1820 Rechte Tür |
| 4. Position /mit der Nummer im Bild und im Text angegeben/ | Pos. 2-Z 42.1812 Seitenplatte P 2 Stk<br>Pos. 5-Z 42.1813 Stütze 1 Stk<br>Pos.18-3x12 MON 1811 Schraube 10 Stk<br>u z.w. |
| 5. Zeichnungs- oder Normnummer /im Text zum Bild angegeben/ | |
| 6. Benennung des Teiles /im Text zum Bild angegeben/ | |
| 7. Verlangte Menge /in Stücken, Sätzen, Metern/ | |
| 8. Vesandart der Teile /per Flugzeug,per Bahn, Packung/ | Per Flugzeug in der Kiste absenden |
| 9. Gewünschter Termin | Bis Ende März dieses Jahres |
| 10.Polsterungsfarbe /nur beim Interieur/ | schwarz-rot |
| Übersenden Sie alle Bestellungen der Ersatzteile durch Vermittlung Ihres Vertreters für Import oder adressieren Sie direkt an : ⟶ | O M N I P O L<br>Washingtonova 11<br>P r a h a 1 |
| Benützer aus der Tschechoslowakei: ⟶ | MORAVAN Otrokovice |

Z u r B e a c h t u n g :

1. Telegraphische Bestellungen sind deutlich abzufassen und im Missverständnissen vorzubeugen, nachträglich schriftlich zu bestätigen.
2. Wird die Versandart und der Lieferungstermin vom Besteller nicht bestimmt, so erfolgt der Transport in Termin und in Weise nach eigegenem Ermessen.

# V E Z E I C H N I S  D E R  A B B I L D U N G E N  U N D  Z E R G L I E D E R U N G  D E S  F L U G Z E U G S

Das Flugzeug ist in seiner Konstruktion in Hauptgruppen aufgeteilt, die im folgenden Verzeichniss unterstrichen sind.


| Benennung der Gruppe (gleichlautend mit der Benennung des Bilds) | Nummer der Gruppe | Seite | Anmerkung |
|---|---|---|---|
| D a s  F l u g z e u g  Z L I N  43 | | 51 | |
| Rumpf | Z 43.1000-00.00 | 55 | |
| Rumpfgerüst | Z 43.1100-00.00 | 59 | gemeinsam geliefert |
| Angeschweisste und montierte Teile | Z 43.1200-00.00 | | gemeinsam geliefert |
| Hinterteil des Rumpfes | Z 43.1300-00.00 | 63 | |
| Aussenkarosserie | Z 43.1500-00.00 | 71 | |
| Innenkarosserie | Z 43.1600-00.00 | 95 | |
| Fussböden | Z 43.1610-00.00 | 99 | |
| Innenab-deckungen | Z 43.1620-00.00 | 107 | |
| Leinwandteile | Z 43.1640-00.00 | 115 | |
| Freie Teile der Innenkarosserie | Z 43.1650-00.00 | 121 | |
| Kabine | Z 43.1700-00.00 | 129 | |
| Kabinentür L,R | Z 42.1800-00.00 | 141 | |
| Druckkontrolle des Trägers | Z 43 990-371 | 153 | |
| Linker Aussenflügel-ausgerüstet | Z43.0210-00.00 | 159 | |
| Rechter Aussenflügel-ausgerüstet | Z43.0220-00.00 | | |
| Flügel L | Z 43.2100-00.00 | 163 | |
| R | Z 43.2200-00.00 | | |
| Querruder L | Z 42.2300-00.00 | 175 | |
| R | Z 42.2400-00.00 | | |
| Landeklappe L | Z 42.2501-00.00 | 181 | |
| R | Z 42.2601-00.00 | | |
| Innenflügel L | Z 43.2700-00.00 | 187 | |
| R | Z 43.2800-00.00 | | |
| Vorbereitung für den Scheinwerfereinbau | Z 42.2900-00.00 | 195 | |
| Leitwerk | Z 43.3000-00.00 | 201 | |
| Höhenflosse-komplekt | Z 43.3100-00.00 | 205 | |
| Höhenruder-komplett | Z 43.3200-00.00 | 211 | |
| Seitenruder-komplett | Z 42.3400-00.00 | 219 | |

| Benennung der Gruppe (gleichlautend mit der Benennung des Bilds) | Nummer der Gruppe | Seite | Anmerkung |
|---|---|---|---|
| **Steuerung** | Z 43.4000-00.00 | 225 | |
| Handsteuerung in der Kabine | Z 43.4110-00.00 | 243 | |
| Höhenrudersteuerung | Z 43.4120-00.00 | 253 | |
| Steuerung im Flügel L | Z 43.4130-00.00 | 261 | |
| R | Z 43.4140-00.00 | | |
| Handsteuerung aus rechtem Sitz | Z 43.4160-00.00 | 269 | SPEC |
| Hinterteil der Fussteuerung | Z 43.4220-00.00 | 283 | |
| Vorderteil der Fussteuerung | Z 43.4230-00.00 | 293 | |
| Fussteuerung aus rechtem Sitz | Z 43.4260-00.00 | 269 | SPEC |
| Klappenbetätigung im Rumpf | Z 42.4320-00.00 | 301 | |
| Klappenbetätigung im Flügel L | Z 43.4330-00.00 | 309 | |
| R | Z 43.4340-00.00 | | |
| Betätigung des Höhentrimmruders im Rumpf | Z 43.4410-00.00 | 321 | |
| Trimmruderbetätigung im Höhenleitwerk | Z 42.4420-00.00 | 331 | |
| Seitentrimmungs betätigung | Z 42.4500-00.00 | 335 | |
| Zentriermechanismus | Z 42.4900-00.00 | 341 | SPEC |
| **Fahrwerk** | Z 43.5000-00.00 | 349 | |
| Hauptfahrwerk | Z 43.5100-00.00 | 355 | |
| Rad mit der Scheibenbremse | K 22-0000.00 | 363 | |
| Bugfahrwerkeinbau | Z 42.5210-00.00 | 371 | |
| Bugrad 350x135 | K 23-0000.00 | 377 | |
| Bremsbetätigung aus dem linken Sitz | Z 42.5310-00.00 | 381 | |
| Bremsbetätigung aus dem rechten Sitz | Z 42.5320-00.00 | 391 | SPEC |
| Parkbremsbetätigung | Z 42.5330-00.00 | 399 | SPEC |
| Linker Radkotflügel | Z 42.5610-00.00 | 407 | SPEC |
| Rechter | Z 42.5620-00.00 | | SPEC |
| Kotflügel des Bugrads | Z 42.5630-00.00 | 413 | |

| Benennung der Gruppe (gleichlautend mit der Benennung des Bilds) | Nummer der Gruppe | Seite | Anmerkung |
|---|---|---|---|
| **Einbau des Motors** | Z 43.6000-00.00 | 425 | |
| Motorbett | M 42.6100-00.00 | 429 | |
| Abgassammler mit Wärmetauscher | Z 42.6310-00.00 | 447 | |
| Motorhauben | Z 43.6500-00.00 | 467 | |
| Motorzubehör | Z 43.6600-00.00 | 475 | |
| Innere Abdeckungen d.Motors | Z 42.6620-00.00 | 479 | |
| Saugleitungsüberfall | Z 42.6630-00.00 | 485 | |
| Filtereinbau | Z 43.6660-00.00 | 489 | |
| Motorzubehör für Winterbetrieb | Z 42.6680-00.00 | 497 | SPEC |
| **Systeme des Motors** | Z 43.7000-00.00 | 501 | |
| Schmierstoffsystem | Z 43.7100-00.00 | 509 | |
| Ölbehälter-komplett | Z 43.7110-00.00 | 517 | |
| Kraftstoffsystem im Rumpf | Z 43.7210-00.00 | 525 | |
| Kraftstoffsystem im Flügel L | Z 43.7230-00.00 | 537 | |
| R | Z 43.7240-00.00 | | |
| Kraftstoffbehälter L | Z 42.7251-00.00 | 547 | |
| R | Z 42.7261-00.00 | | |
| Kraftstoffinstallation der Zusatsbehälter L | Z 42.7270-00.00 | 553 | |
| R | Z 42.7280-00.00 | | |
| Zusatsbehälter L | Z 42.7271-00.00 | 561 | |
| R | Z 42.7281-00.00 | | |
| Mittlere Gasbetätigung | Z 43.7330-00.00 | 567 | |
| Kraftstoffhauptventilbetätigung | Z 42.7400-00.00 | 581 | |
| Handpumpenbetätigung | Z 42.7600-00.00 | 601 | |
| Kühlereinbau | Z 42.7710-00.00 | 607 | |
| Kühlerklappeneinbau | Z 42.7720-00.00 | 615 | |
| Kühlerklappenbetätigung | Z 42.7730-00.00 | 621 | |
| Kompressorbetätigung | Z 43.7709-00.00 | 629 | |
| Betätigung der Luftschraube V 500 A | Z 43.7800-00.00 | 635 | |
| Feuerlöschanlage | Z 42.7900-00.00 | 643 | |

| Benennung der Gruppe (gleichlautend mit der Benennung des Bilds) | Nummer der Gruppe | Seite | Anmerkung |
|---|---|---|---|
| Ausrüstung | Z 43.8000-00.00 | 649 | |
| Kabinenausrüstung | Z 43.8100-00.00 | 655 | |
| Vorderer Sitz L | Z 43.8110-00.00 | 659 | |
| R | Z 43.8120-00.00 | | |
| Hinterer Sitz | Z 43.8150-00.00 | 669 | |
| Vorhänge für Instrumentenfliegenübung | Z 43.8161-00.00 | 673 | SPEC |
| Einbau der Teppiche | Z 43.8163-00.00 | 677 | SPEC |
| Vorderer Anschnallgurt L | Z 43.8173-00.00 | 681 | |
| R | Z 43.8174-00.00 | | |
| Einbau der hinteren Anschnallgurte | Z 43.8180-00.00 | 687 | |
| Kopfstütze | Z 43.8190-00.00 | 693 | SPEC |
| Kasten | Z 42.8212-00.00 | 713 | |
| Instrumentenbrettrahmen | Z 43.8213-00.00 | 717 | |
| Schaltbrett | Z 42.8220-00.00 | 727 | |
| Instrumentenbrett | Z 43.8230-00.00 | 731 | |
| Instrumentenbrettrahmen | Z 43.8231-00.00 | 741 | |
| Pitotleitungseinbau im Rumpf | Z 43.8240-00.00 | 751 | |
| Pitotleitungseinbau im Rumpf-N | Z 42.8242-00.00 | 757 | SPEC |
| Pitoteinbau im Flügel | Z 42.8250-00.00 | 763 | |
| Einbau der Reiseapotheke | Z 43.8261-00.00 | 767 | SPEC |
| Einbau des Feuerlöschgerätes V 05 | Z 43.8263-00.00 | | SPEC |
| Ladedruckmessereinbau | Z 43.8270-00.00 | 773 | |
| Instrumentenbrett (Gestaltung DDR-ITS) | Z 43.8291-00.00 | 777 | SPEC |
| Kabinenlüftung | Z 42.8310-00.00 | 787 | |
| Kabinenheizung | Z 43.8320-00.00 | 797 | SPEC |
| Schleppvorrichtung | Z 43.8400-00.00 | 809 | SPEC |
| Geräte auf besonderen Wunsch | Z 43.8700-00.00 | 819 | SPEC |
| Einbau des Höhenmessers II | Z 42.8710-00.00 | 823 | SPEC |
| Borduhreinbau | Z 42.8720-00.00 | 827 | SPEC |
| Aussenlufttthermometereinbau | Z 43.8740-00.00 | 831 | SPEC |
| Steiggeschwindigkeitsmesseeinbau | Z 42.8750-00.00 | 835 | SPEC |

| Benennung der Gruppe (gleichlautend mit der Benennung des Bilds) | Nummer der Gruppe | Seite | Anmerkung |
|---|---|---|---|
| Elektroinstallation | Z 43.8500-00.00 | 839 | |
| Elektroinstallation des Motors | Z 42.8510-00.00 | 845 | |
| Einbau der Kraftstoffvorratsmesser in den Zusatsbehältern | Z 42.8502-00.00 | 859 | |
| Elektroinstallation im Rumpf | Z 43.8520-00.00 | 865 | |
| Batterieneinbau | Z 43.8521-00.00 | 883 | |
| Kraftstoffstandanzeigereinbau | Z42.8525-00.00 | 891 | |
| Einbau des Abkippgeschwindigkeitssignalisationsschalters | Z 43.8525-00.00 | 895 | |
| Elektroinstallation im Flügel L | Z 42.8530-00.00 | 903 | SPEC |
| Elektroinstallation im Flügel R | Z 42.8540-00.00 | 909 | SPEC |
| Elektroinstallation der Pitotheizung | Z 42.8550-00.00 | 915 | |
| Elektroinstallation des Höhenleitwerks | Z 42.8560-00.00 | 921 | SPEC |
| Elektroinstallation des Zusatzbehälters im Flügel L | Z 42.8581-00.00 | 927 | SPEC |
| Elektroinstallation des Zusatzbehälters im Flügel R | Z 42.8582-00.00 | | SPEC |
| Funkstation LUN 3524.20 | Z 42.8630-00.00 | 933 | |
| Einbau des Funkkompasses RKL-41/C | Z 43.8630-00.00 | 942A | SPEC |
| El. Geräte auf besonderen Wunsch | Z 43.8800-00.00 | - | SPEC |
| Wendezeigereinbau | Z 42.8810-00.00 | 943 | SPEC |
| Fliegerhorizonteinbau | Z 43.8820-00.00 | 947 | SPEC |
| Kurskreiseleinbau | Z 43.8830-00.00 | 953 | SPEC |
| Voltamperemetereinbau | Z 42.8850-00.00 | 959 | SPEC |
| Drehzahlanzeiger mit Laufzeitzähler | Z 43.8860-00.00 | 963 | SPEC |
| Kabinenbeleuchtung | Z 43.8891-00.00 | 967 | SPEC |
| Bordgerätebeleuchtung | Z 43.8892-00.00 | 973 | SPEC |
| Einbau der Leuchte für Karte | Z 42.8894-00.00 | 981 | SPEC |
| Hilfsbeleuchtungseinbau | Z 43.8895-00.00 | 985 | SPEC |
| Einbau des rotiereden Antikollisionsstrahlers | Z 42.8896-00.00 | 989 | SPEC |
| Bodenausrüstung | Z 43.9000-00.00 | 995 | |
| Grundwerkzeug | Z 42.9210-00.00 | 1005 | SPEC |

## 1. INTRODUCTION

The list of spare parts helps you to determine spare parts for your ZLIN 43 aircraft.

Different versions are placed in figures and in text together with validity time for corresponding numbers of the aeries.

## 2. KEEPING OF THE LIST OF SPARE PARTS CURRENT

In the interest of the aircraft improvement we perform further development and unification of aircraft parts. For this reason we reserve all rights to perform changes on the aircraft and also in this list.

The changes in the list are carried out through the information bulletin which is sent cost-free by us to all users of the aircraft.
OMNIPOL - Foreign Trade Corparation sends bulletins to all foreign users.

The bulletins should be inserted in the list of spare parts. Please note received bulletin in your interest in the list of changes.

The last revision is given, in the title of the list and in the list of changes. All former bulletins and changes are included in the list of spare parts up to date of this revision.

## 3. P A G I N A T I O N

Pages are numbered currently. In case as new leaves or pages must be inserted between original pages, the new pages are marked by a number of the previous page and by capital letters.

Example of pagination :

| | | | | | | |
|---|---|---|---|---|---|---|
| Original pages | 21, | | | | | 22 |
| Forst insertion | | 21A, | | 21B, | 21C, | |
| Second insertion | | | 21AA, 21AB, | | | |
| etc. | | | | | | |
| Resultant order : | 21, | 21A, | 21AA, | 21AB, | 21B, | 21C, 22, |

## 4. M E A N I N G  O F  C O L U M N S  I N  T H E  L I S T

P o s i t i o n

quotes reference number of a position required.

D r a w i n g  n u m b e r  o r  s t a n d a r d  n u m b e r

quotes reference number of a part required.

N a m e  o f  p a r t

quotes reference name of part required.

## Piece Number

quotes quantity of pieces necessary for attachment or mounting of a part in figure.

If sub-assemblies in figure have several corresponding parts /e.g. connecting screws, pins etc./ then these parts are numbered with the same position number and their total number is given in text.

## Note

Supplementary data of a part are given in the note.

"Consists of pos....." - position numbers, from which the part can be built up, are given.

"Including pos. ....." - position numbers, which are mounted on the parts /they belong, to the assembly stated/ but it is impossible to assemble the original part from these positions only, are given here.
It is possible to order these parts separately.

At parts, which are delivered in lineal meters, cross sections of parts are usually sketched on behalf of easy orientation.
Measures of the sections are given in mm.

In case the size of parts is quoted /e.g. length is marked "l"/, it is given in mm.

## 3. EXPLANATION NOTES OF ABBREVIATIONS

| Abbreviation | Meaning |
|---|---|
| ABN | Abnormal parts. The parts have abnormal size and are designed for revisions and repairs /e.g. pins of greater diameters/. The parts are provided with their own position numbers and own reference numbers. |
| ČSN | Standard parts in accordance with Czechoslovakian State Standard. |
| INT | Interier parts. At part marked like this specify color and upholstery execution. |
| L (L.H.) | L.H. part - fitted on the L.H. side of the aircraft in the flight direction. |
| LDN<br>LN | Standard parts in accordance with Czechoslovakian Aviation Standards. |
| ON<br>ONA | Standard parts in accordance with Czechoslovakian Department Standards. |
| P (R.H.) | R.H. part - fitted on the R.H. side of the aircraft in the flight direction. |
| MON | Standard parts in accordance with the Aircraft Manufacturer's Standards. |
| SPEC | These parts are fitted on the aircraft only on special request. They are not mounted on the aircraft of STANDARD execution. |
| ZRC | Mirror image. With this marking only the L.H. parts are drawn. The R.H. parts are the mirror image. The parts on the R.H. and L.H. sides are marked with their own /different/ position numbers and numbers of parts. |

## 6. INSTRUCTIONS FOR ORDERING SPARE PARTS

When sending an order pease follow kindly this example :

| Data | Example |
|---|---|
| 1. Your exact address | Mr.-Mrs.-Organisation XY<br>town, state, railway station<br>or airport |
| 2. Production and serial number of the aircraft /will be found stamped on production plate in the cockpit-on the panel behind the seats/ | 0354 Series 0064 |
| 3. Number and sub-assembly number /given in the text of the corresponding figure/ | Z 42.1820 R.H. door |
| 4. Position /number in the figure and the same number in text of the figure/ | Pos. 2-Z 42.1812 Side panel P2 pcs<br>Pos. 5-Z 42.1813 Support 1 pcs<br>Pos.18-3x12 MON 1811 Screw 10 pcs<br>etc. |
| 5. Drawing number or standard number /in text of the figure/ | |
| 6. Name of the part /stated in text of the figure/ | |
| 7. Quantity of parts required /pieces, assemblies, meters/ | |
| 8. Dispatch instructions /by air, by reil, packing/ | By air in box |
| 9. Dispatch date | to the end of March this year |
| 10. Color of upholstery /at interior only | black-red |
| Please send all orders through your agent for import or adress to: ⟶ | O M N I P O L<br>Washingtonova 11<br>P r a h a 1 |
| Customers from ČSSR: ⟶ | M O R A V A N, n.p. Otrokovice |

Information :

1. Orders by wire should be worded clearly and confirmed by letter to avoid any misunderstanding.
2. Unless dispatch way and dispatch date specified by the customer otherwise this is at our discretion.

## LIST OF FIGURES AND AIR CRAFT DEVISION

The aircraft design consists of main assemblies which are underlined in following list.

| Description of Assembly (conformable to figure description) | Assembly No. | Page | Note |
|---|---|---|---|
| The ZLIN 43 Aircraft | | 51 | |
| Fuselage | Z 43.1000-00.00 | 55 | |
| Fuselage Frame | Z 43.1100-00.00 | 59 | delivered in common |
| Welded and Mounted Part | Z 43.1200-00.00 | | delivered in common |
| Fuselage Aft Part | Z 43.1300-00.00 | 63 | |
| External Body | Z 43.1500-00.00 | 71 | |
| Internal Body | Z 43.1600-00.00 | 95 | |
| Floors | Z 43.1610-00.00 | 99 | |
| Internal Covers | Z 43.1620-00.00 | 107 | |
| Fabric Parts | Z 43.1640-00.00 | 115 | |
| Free Parts of Internal Body | Z 43.1650-00.00 | 121 | |
| Cabin | Z 43.1700-00.00 | 129 | |
| Cockpit Door L.H., R.H. | Z 42.1800-00.00 | 141 | |
| Pressure Checking of the Z 43 Spar | 990-371 | 153 | |
| Wing Left, Outside, Equipped | Z43.0210-00.00 | 159 | |
| Wing Right, Outside, Equipped | Z43.0220-00.00 | 159 | |
| Wing L.H. | Z 43.2100-00.00 | 163 | |
| R.H. | Z 43.2200-00.00 | 163 | |
| Aileron L.H. | Z 42.2300-00.00 | 175 | |
| R.H. | Z 42.2400-00.00 | 175 | |
| Wing Flap L.H. | Z 42.2501-00.00 | 181 | |
| R.H. | Z 42.2601-00.00 | 181 | |
| Inner Wing L.H. | Z 43.2700-00.00 | 187 | |
| R.H. | Z 43.2800-00.00 | 187 | |
| Preparation for the Landing and Taxi Lights Installation | Z 42.2900-00.00 | 195 | |
| Empennage | Z 43.3000-00.00 | 201 | |
| Stabilizer-Complete | Z 43.3100-00.00 | 205 | |
| Elevator-complete | Z 43.3200-00.00 | 211 | |
| Ruder-complete | Z 42.3400-00.00 | 219 | |

| Description of Assembly (conformable to figure description) | Assembly No. | Page | Note |
|---|---|---|---|
| Control System | Z 43.4000-00.00 | 225 | |
| Hand Control in Cabin | Z 43.4110-00.00 | 243 | |
| Elevator Control | Z 43.4120-00.00 | 253 | |
| Control in Wing L.H. | Z 43.4130-00.00 | 261 | |
| R.H. | Z 43.4140-00.00 | | |
| Hand Control from Right Seat | Z 43.4160-00.00 | 269 | SPEC |
| Rear Part of Rudder Control | Z 43.4220-00.00 | 283 | |
| Front Part of Rudder Control | Z 43.4230-00.00 | 293 | |
| Rudder Control from Right Seat | Z 43.4260-00.00 | 269 | SPEC |
| Flap Control in Fuselage | Z 42.4320-00.00 | 301 | |
| Flap Control in Wing L.H. | Z 43.4330-00.00 | 309 | |
| R.H. | Z 43.4340-00.00 | | |
| Elevator Trim Tab Control in Fuselage | Z 43.4410-00.00 | 321 | |
| Trim Tab Control in Horizontal Tail Unit | Z 42.4420-00.00 | 331 | |
| Rudder Trim Control | Z 42.4500-00.00 | 335 | |
| Centring Mechanismus | Z 42.4900-00.00 | 341 | SPEC |
| Landing Gear | Z 43.5000-00.00 | 349 | |
| Main Landing Gear | Z 43.5100-00.00 | 355 | |
| Wheel with Disk Brake | K 22-0000.00 | 363 | |
| Nose Landing Gear Installation | Z 42.5210-00.00 | 371 | |
| Nose Wheel 350x135 | K 23-0000.00 | 377 | |
| Brake Control from Left Seat | Z 42.5310-00.00 | 381 | |
| Brake Control from Right Seat | Z 42.5320-00.00 | 391 | SPEC |
| Parking Brake Control | Z 42.5330-00.00 | 399 | SPEC |
| Wheel Mud Guard L.H. | Z 42.5610-00.00 | 407 | SPEC |
| R.H. | Z 42.5620-00.00 | | SPEC |
| Nose Wheel Mud Guard | Z 42.5630-00.00 | 413 | |

| Description of Assembly (conformable to figure description | Assembly No. | Page | Note |
|---|---|---|---|
| **Engine Installation** | Z 43.6000-00.00 | 425 | |
| Engine Mount | M 42.6100-00.00 | 429 | |
| Exhaust Collector with Heat Exchanger | Z 42.6310-00.00 | 447 | |
| Engine Cowlings | Z 43.6500-00.00 | 467 | |
| Engine Accessories | Z 43.6600-00.00 | 475 | |
| Internal Engine Covers | Z 42.6620-00.00 | 479 | |
| Suction Piping Overfall | Z 42.6630-00.00 | 485 | |
| Filter Installation | Z 43.6660-00.00 | 489 | |
| Engine Accessories for Winter Operation | Z 42.6680-00.00 | 497 | |
| **Engine Systems** | Z 43.7000-00.00 | 501 | |
| Oil System | Z 43.7100-00.00 | 509 | |
| Oil Tank-Complete | Z 43.7110-00.00 | 517 | |
| Fuel System in Fuselage | Z 43.7210-00.00 | 525 | |
| Fuel System in Wing L.H. | Z 43.7230-00.00 | 537 | |
| R.H. | Z 43.7240-00.00 | | |
| Fuel Tank L.H. | Z 42.7251-00.00 | 547 | |
| R.H. | Z 42.7261-00.00 | | |
| System in Wing Tip Tanks L.H. | Z 42.7270-00.00 | 553 | |
| R.H. | Z 42.7280-00.00 | | |
| Wing Tip Tank L.H. | Z 42.7271-00.00 | 561 | |
| R.H. | Z 42.7281-00.00 | | |
| Centre Throttle Control | Z 43.7330-00.00 | 567 | |
| Fuel Selector Control | Z 42.7400-00.00 | 581 | |
| Hand Pump Control | Z 42.7600-00.00 | 601 | |
| Cooler Installation | Z 42.7710-00.00 | 607 | |
| Cooler Flap Installation | Z 42.7720-00.00 | 615 | |
| Cooler Flap Control | Z 42.7730-00.00 | 621 | |

| Description of Assembly (conformable to figure description) | Assembly No. | Page | Note |
|---|---|---|---|
| Compressor Control | Z 43.7700-00.00 | 629 | |
| V 500 A Propeller Control | Z43.7800-00.00 | 635 | |
| Fire-Extiguishing System | Z 42.7900-00.00 | 643 | |
| Equipment | Z 43.8000-00.00 | 649 | |
| Cabin Equipment | Z 43.8100-00.00 | 655 | |
| Front Seat L.H. | Z 43.8110-00.00 | 659 | |
| R.H. | Z 43.8120-00.00 | | |
| Rear Seat | Z 43.8150-00.00 | 669 | |
| Curtains for IFR-blind training | Z 43.8161-00.00 | 673 | SPEC |
| Carpet Installation | Z 43.8163-00.00 | 677 | SPEC |
| Safety Belt Front L.H. | Z 43.8173-00.00 | 681 | |
| R.H. | Z 43.8174-00.00 | | |
| Rear Safety Belts Installation | Z 43.8180-00.00 | 687 | |
| Head Rest | Z 43.8190-00.00 | 693 | SPEC |
| Box | Z 42.8212-00.00 | 713 | |
| Instrument Panel Frame | Z 43.8213-00.00 | 717 | |
| Control Panel | Z 42.8220-00.00 | 727 | |
| Instrument Panel | Z 43.8230-00.00 | 731 | |
| Instrument Panel Frame | Z 43.8231-00.00 | 741 | |
| Pitot Line Installation in Fuselage | Z 43.8240-00.00 | 751 | |
| Pitot Line Installation in Fuselage-N | Z 42.8242-00.00 | 757 | SPEC |
| Pitot Mounting in Wing | Z 42.8250-00.00 | 763 | |
| Medicine Chest Installation | Z 43.8261-00.00 | 767 | SPEC |
| V 05 Fire Extinguisher Installation | Z 43.8263-00.00 | | SPEC |
| Boost-Pressure Gauge Installation | Z 43.8270-00.00 | 773 | |
| Instrument Panel (Modif.for GDR-ITA) | Z 43.8291-00.00 | 777 | SPEC |
| Cabin Ventilation | Z 42.8310-00.00 | 787 | |
| Cabin Heating | Z 43.8320-00.00 | 797 | SPEC |
| Towing Gear | Z 43.8400-00.00 | 809 | SPEC |
| Optional Instruments | Z 43.8700-00.00 | 819 | SPEC |
| Altimeter II Installation | Z42.8710-00.00 | 823 | SPEC |
| Board Clock Installation | Z 42.8720-00.00 | 827 | SPEC |
| Installation of Ambient Air Thermometer | Z 43.8740-00.00 | 831 | SPEC |
| Variometer Installation | Z 42.8750-00.00 | 835 | SPEC |

| Description of Assembly (conformable to figure description) | Assembly No. | Page | Note |
|---|---|---|---|
| Electrical System | Z 43.8500-00.00 | 839 | |
| Engine Electrical System | Z 42.8510-00.00 | 845 | |
| Fuel Gauge Installation in Wing Tip Tanks | Z 42.8502-00.00 | 859 | |
| Electrical System in Fuselage | Z 43.8520-00.00 | 865 | |
| Storage Battery Installation | Z 43,8521-00.00 | 883 | |
| Fuel Gauge Installation | Z 42.8525-00.00 | 891 | |
| Stall Signalling Switch Installation | Z 43.8525-00.00 | 895 | |
| Electrical System in Wing L.H. | Z 42.8530-00.00 | 903 | SPEC |
| Electrical System in Wing R.H. | Z 42.8540-00.00 | 909 | SPEC |
| Pitot Heating Electrical System | Z 42.8550-00.00 | 915 | |
| Horizontal Tail Surfaces Electrical System | Z 42.8560-00.00 | 921 | SPEC |
| Tip Tank El.System in Wing L.H. | Z 42.8581-00.00 | 927 | SPEC |
| Tip Tank El.System in Wing R.H. | Z 42.8582-00.00 | | SPEC |
| LUN 3524.20 Radio Station Installation | Z 42.8630-00.00 | 933 | |
| RKL 41/C ADF Installation | Z 43.8630-00.00 | 942A | SPEC |
| El. Instruments-Optional | Z 43.8800-00.00 | - | SPEC |
| Turn Indicator Installation | Z 42.8810-00.00 | 943 | SPEC |
| Artificial Horizon Installation | Z 43.8820-00.00 | 947 | SPEC |
| Directional Gyro Installation | Z 43.8830-00.00 | 953 | SPEC |
| Voltampermeter Installation | Z 43.8850-00.00 | 959 | SPEC |
| Tachometer Recording Installation | Z 43.8860-00.00 | 963 | SPEC |
| Cabin Lighting | Z 43.8891-00.00 | 967 | SPEC |
| Instrument Lighting | Z 43.8892-00.00 | 973 | SPEC |
| Map Light Installation | Z 42.8894-00.00 | 981 | SPEC |
| Auxiliary Light Installation | Z 43.8895-00.00 | 985 | SPEC |
| Rotary Anti-Collision Light Installation | Z 42.8896-00.00 | 989 | SPEC |
| Ground Equipment | Z 43.9000-00.00 | 995 | |
| Basic Tools | Z 42.9210-00.00 | 1005 | SPEC |

Самолет ЗЛИН 43
Letoun ZLIN 43
Flugzeug ZLIN 43
ZLIN 43 Aircraft

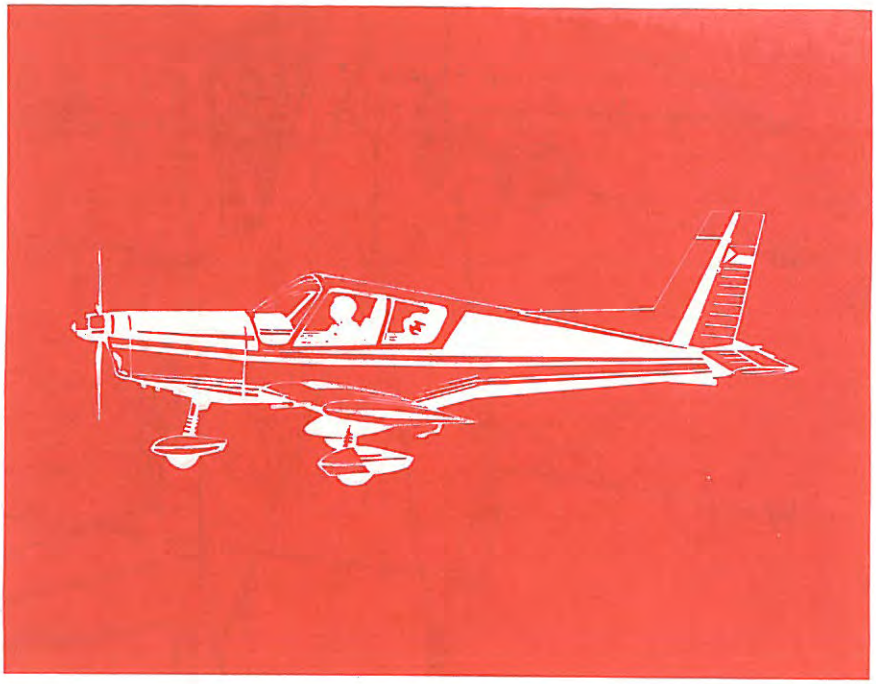

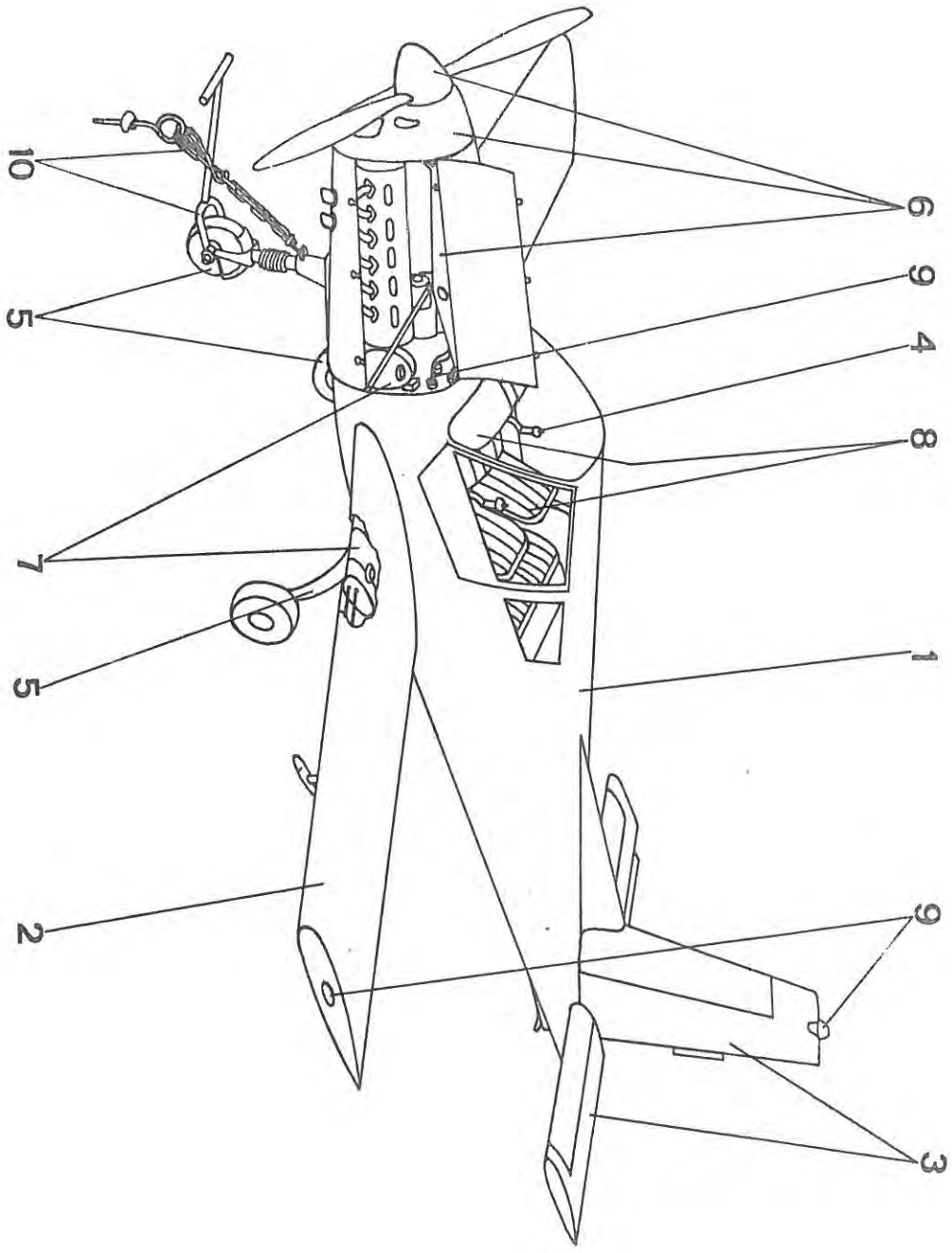
10
5
7
5
2
6
6
4
8
1
6
3

| | | Самолет ЗЛИН 43<br>Letoun ZLIN 43<br>Flugzeug ZLIN 43<br>ZLIN 43 Aircraft | | Состоит из поз.<br>Sestává z poz.<br>Besteht aus Pos.<br>Consists of pos.<br>1 - 10 |
|---|---|---|---|---|
| Поз.<br>Poz.<br>Pos.<br>Pos. | Номер части<br>Číslo části<br>Teilnummer<br>No. of part | Шт.<br>Ks<br>Stk<br>Pcs | Наименование<br>Název části<br>Benennung<br>Name | Примечание<br>Poznámka<br>Bemerkung<br>Note |
| 1. | Z 43.1000-00.00 | 1 | Фюзеляж<br>Trup<br>Rumpf<br>Fuselage | |
| 2. | Z 43.2000-00.00 | 1 | Крыло Л, П<br>Křídlo L,P<br>Flügel L,R<br>Wing L.H., R.H. | |
| 3. | Z 43.3000-00.00 | 1 | Хвостовое оперение<br>Ocasní plochy<br>Leitwerk<br>Empennage | |
| 4. | Z 43.4000-00.00 | 1 | Управление<br>Řízení<br>Steuerung<br>Control System | |
| 5. | Z 43.5000-00.00 | 1 | Шасси самолета<br>Přistávací zařízení<br>Fahrwerk<br>Landing Gear | |
| 6. | Z 43.6000-00.00 | 1 | Застройка двигателя<br>Zástavba motoru<br>Einbau des Motors<br>Engine Installation | |
| 7. | Z 43.7000-00.00 | 1 | Системи двигателя<br>Instalace motoru<br>Systeme des Motors<br>Engine Systems | |
| 8. | Z 43.8000-00.00 | 1 | Оборудование<br>Výstroj<br>Ausrüstung<br>Equipment | |

| | | Самолет ЗЛИН 43<br>Letoun ZLIN 43<br>Flugzeug ZLIN 43<br>ZLIN 43 Aircraft | | Состоит из поз.<br>Sestává z poz.<br>Besteht aus Pos.<br>Consists of pos.<br>1 - 10 |
|---|---|---|---|---|
| Поз.<br>Poz.<br>Pos.<br>Pos. | Номер части<br>Číslo části<br>Teilnummer<br>No. of part | Шт.<br>Ks<br>Stk<br>Pcs | Наименование<br>Název části<br>Benennung<br>Name | Примечание<br>Poznámka<br>Bemerkung<br>Note |
| 9. | Z 43.8500-00.00 | 1 | Электросистема<br>Elektrická instalace<br>Elektroinstallation<br>Electrical System | |
| 10. | Z 43.9000-00.00 | 1 | Наземное оборудование<br>Pozemní výstroj<br>Bodenausrüstung<br>Ground Equipment | |

Z 43.1000-00.00

Фюзеляж
Trup
Rumpf
Fuselage

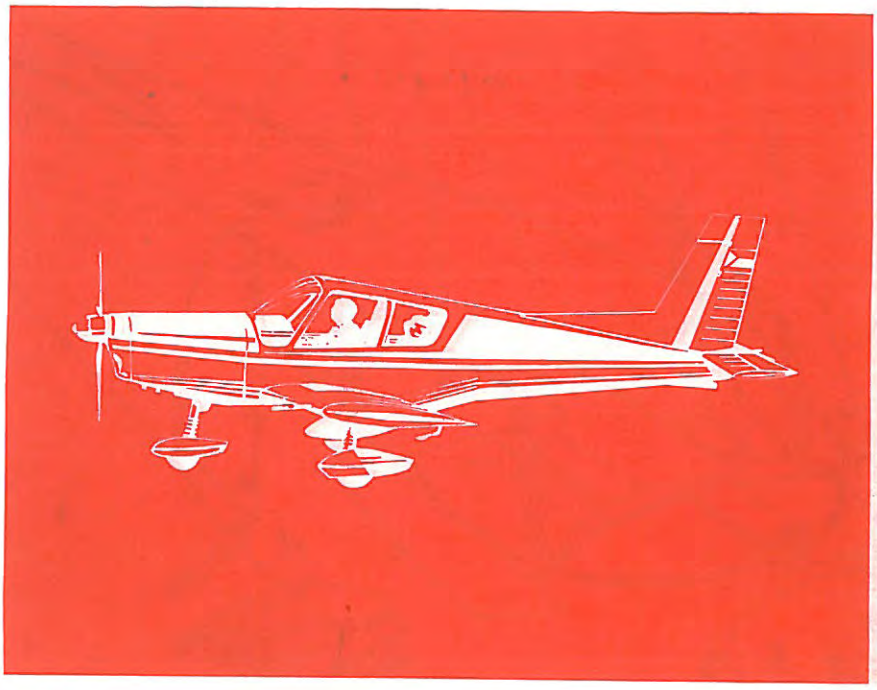

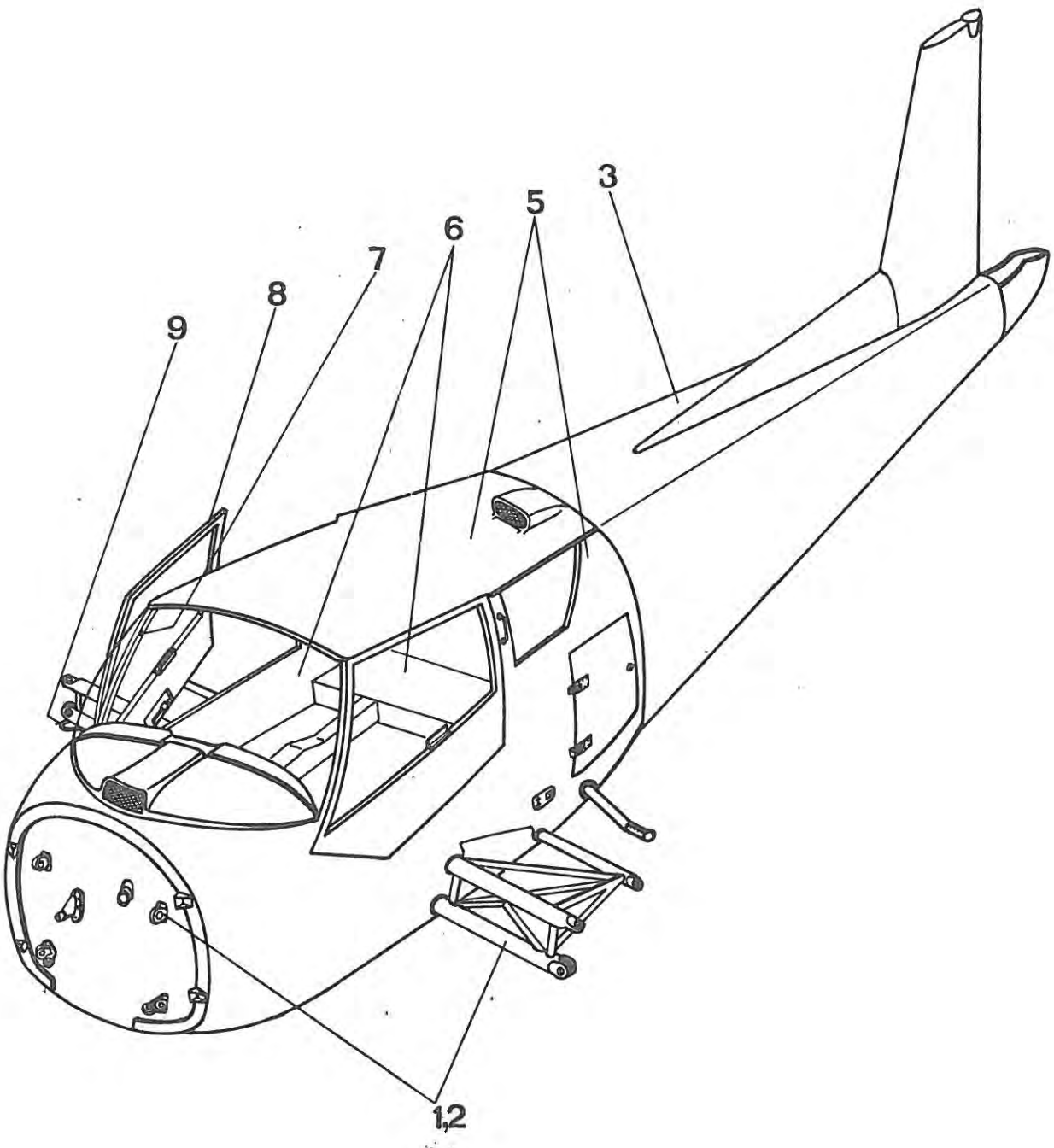
3
5
6
7
8
9
1,2

| Z 43.1000-00.00 | | Фюзеляж<br>Trup<br>Rumpf<br>Fuselage | | Состоит из поз.<br>Sestává z poz.<br>Besteht aus Pos.<br>Consists of pos.<br>1 - 9 |
|---|---|---|---|---|
| Поз.<br>Poz.<br>Pos.<br>Pos. | Номер части<br>Číslo části<br>Teilnummer<br>No. of part | Шт.<br>Ks<br>Stk<br>Pcs | Наименование<br>Název části<br>Benennung<br>Name | Примечание<br>Poznámka<br>Bemerkung<br>Note |
| 1. | Z 43.1100-00.00 | 1 | Каркас фюзеляжа<br>Kostra trupu<br>Rumfgerüst<br>Fuselage Frame | Поставляется совместно<br>Dodává se společně<br>Gemeinsam geliefert<br>Delivered in common |
| 2. | Z 43.1200-00.00 | 1 | Приваренные и собранные части<br>Přivařené a montované části<br>Angeschweisste und montierte Teile<br>Welded and Mounted Parts | |
| 3. | Z 43.1300-00.00 | 1 | Задняя часть фюзеляжа<br>Zadní část trupu<br>Hinterteil des Rumpfes<br>Fuselage Aft Part | |
| 4. | | | | |
| 5. | Z 43.1500-00.00 | 1 | Внешний кузов<br>Karosérie vnější<br>Aussenkarosserie<br>External Body | |
| 6. | Z 43.1600-00.00 | 1 | Внутренний кузов<br>Karosérie vnitřní<br>Innenkarosserie<br>Internal Body | |
| 7. | Z 42.1700-00.00 | 1 | Кабина<br>Dveře kabiny<br>Kabinentür<br>Cabin Door | |

| Z 43.1000-00.00 | Фюзеляж<br>Trup<br>Rumpf<br>Fuselage | Состоит из поз.<br>Sestává z poz.<br>Besteht aus Pos.<br>Consists of pos.<br>1 - 9 |
|---|---|---|

| Поз.<br>Poz.<br>Pos.<br>Pos. | Номер части<br>Číslo části<br>Teilnummer<br>No. of part | Шт.<br>Ks<br>Stk<br>Pcs | Наименование<br>Název části<br>Benennung<br>Name | Примечание<br>Poznámka<br>Bemerkung<br>Note |
|---|---|---|---|---|
| 8. | Z 42.1800-00.00 | 1 | Дверь кабины Л, П<br>Dveře kabiny L,P<br>Kabinentür L,R<br>Cabin Door L.H.,R.H. | |
| 9. | 990-371 | 1 | Контроль давлением лонжерона З 43<br>Tlaková kontrola nosníku Z 43<br>Druckkontrolle des Trägers Z 43<br>Pressure Checking of the Z 43 Spar | |

Z 43.1100-00.00

Каркас фюзеляжа
Kostra trupu
Rumpfgerüst
Fuselage Frame

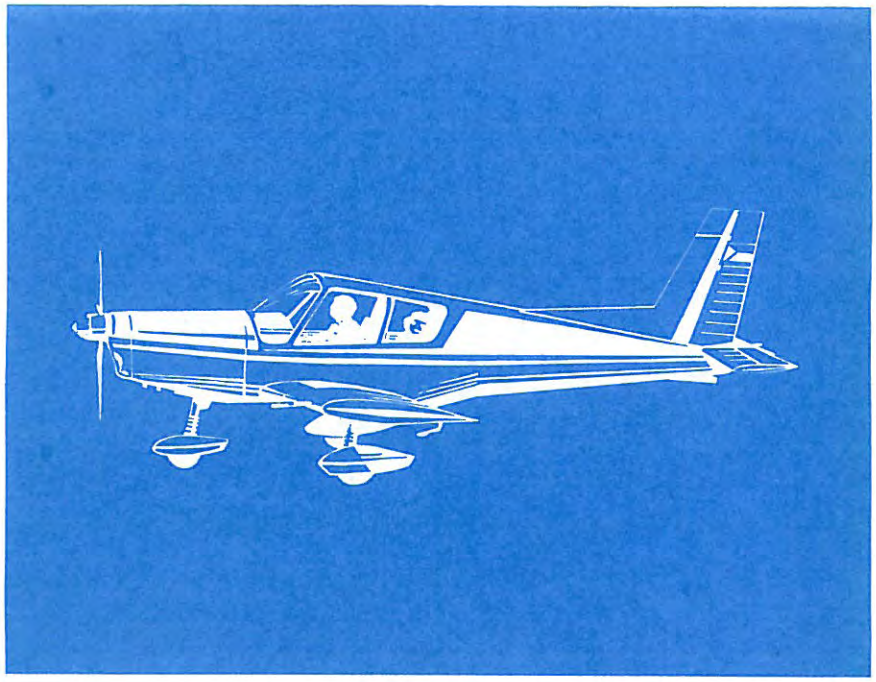

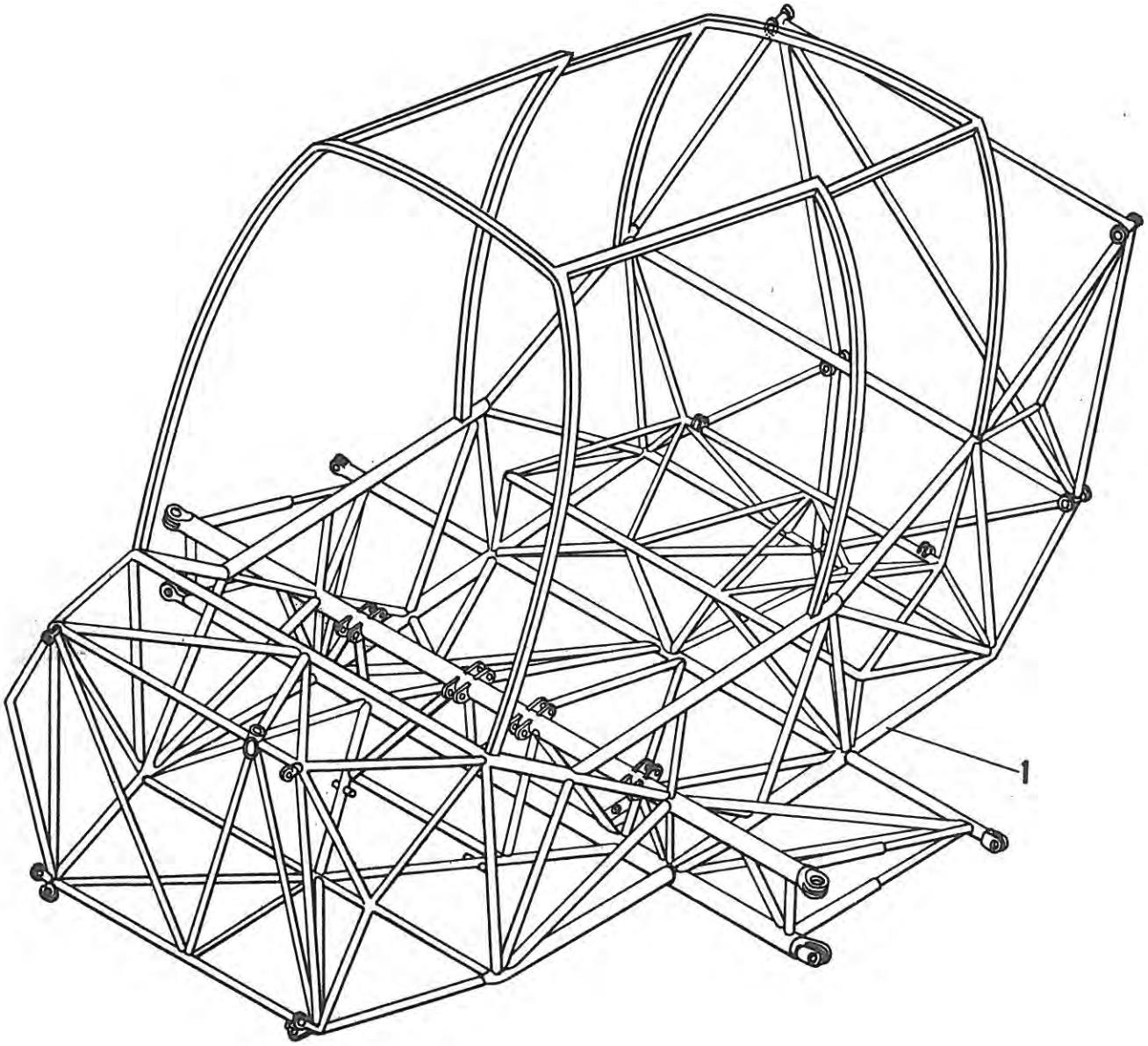
1

| Z 43.1100-00.00 | | Каркас фюзеляжа<br>Kostra trupu<br>Rumpfgerüst<br>Fuselage Frame | | Состоит из поз.<br>Sestává z poz.<br>Besteht aus Pos.<br>Consists of pos.<br>1 |
|---|---|---|---|---|
| Поз.<br>Poz.<br>Pos.<br>Pos. | Номер части<br>Číslo části<br>Teilnummer<br>No. of part | Шт.<br>Ks<br>Stk<br>Pcs | Наименование<br>Název části<br>Benennung<br>Name | Примечание<br>Poznámka<br>Bemerkung<br>Note |
| 1. | Z 43.1100-00.00 | 1 | Каркас фюзеляжа<br>Kostra trupu<br>Rumpfgerüst<br>Fuselage frame | |

Z 43.1300-00.00

Задняя часть фюзеляжа
Zadní část trupu
Hinterteil des Rumpfes
Fuselage Aft Part

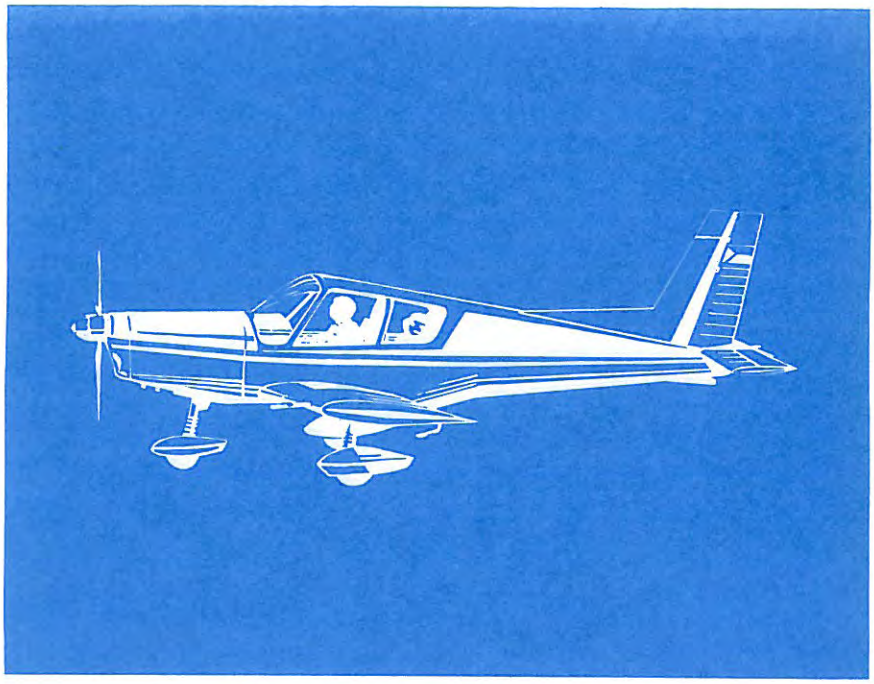

# Z43.1300-00.00

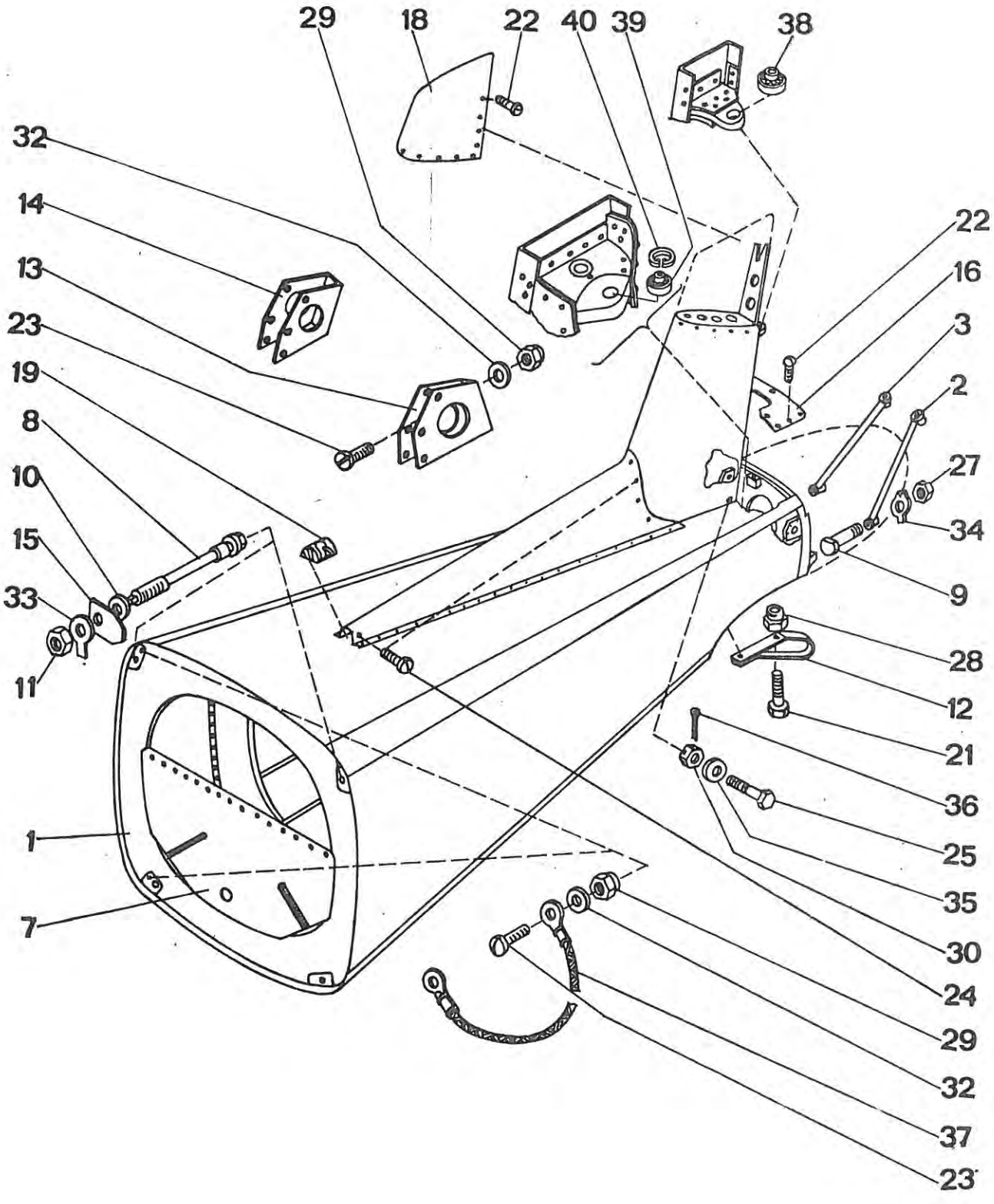

| Z 43.1300-00.00 | Задняя часть фюзеляжа<br>Zadní část trupu<br>Hinterteil des Rumpfes<br>Fuselage Aft Part | Состоит из поз.<br>Sestává z poz.<br>Besteht aus Pos.<br>Consists of pos.<br>1-16,21-23,25-40 |
|---|---|---|

| Поз.<br>Poz.<br>Pos.<br>Pos. | Номер части<br>Číslo části<br>Teilnummer<br>No. of part | Шт.<br>Ks<br>Stk<br>Pcs | Наименование<br>Název části<br>Benennung<br>Name | Примечание<br>Poznámka<br>Bemerkung<br>Note |
|---|---|---|---|---|
| 1. | Z 43.1310-00.00 | 1 | Монокок фюзеляжа<br>Skořepina trupu<br>Rumpfschale<br>Fuselage shell | Вкл. поз.:<br>vč.poz.18,19,22,24<br>einschl.Pos.<br>incl.No. |
| 2. | Z 43.1350-00.00 | 1 | Подкос стабилизатора Л<br>Podpěra stabilizační plochy levá<br>Stütze der Höhenflosse L<br>Stabilizer support L.H. | |
| 3. | Z 43.1360-00.00 | 1 | Подкос стабилизатора П<br>Podpěra stabilizační plochy pravá<br>Stütze der Höhenflosse R<br>Stabilizer support R.H. | |
| 4. | | | | |
| 5. | | | | |
| 6. | | | | |

| Z 43.1300-00.00 | Задняя часть фюзеляжа<br>Zadní část trupu<br>Hinterteil des Rumpfes<br>Fuselage Aft Part | Состоит из поз.<br>Sestává z poz.<br>Besteht aus Pos.<br>Consists of pos.<br>1-16,21-23,25-40 |
|---|---|---|

| Поз.<br>Poz.<br>Pos.<br>Pos. | Номер части<br>Číslo části<br>Teilnummer<br>No. of part | Шт.<br>Ks<br>Stk<br>Pcs | Наименование<br>Název části<br>Benennung<br>Name | Примечание<br>Poznámka<br>Bemerkung<br>Note |
|---|---|---|---|---|
| 7. | Z 42.1390-00.00 | 1 | Ширма<br>Zástěna<br>Kunstlederspant<br>Artificial leather partition | |
| 8. | Z 42.1300-00.11 | 4 | Крепежный болт главный<br>Šroub závěsný hlavní<br>Befestigungshaupt-schraube<br>Main fastening bolt | |
| 9. | Z 42.1300-00.12 | 2 | Крепежный болт задний<br>Šroub závěsný zadní<br>Hintere Befestigungs-schraube<br>Rear fastening bolt | |
| 10. | Z 42.1300-00.14 | 4 | Шайба шаровая<br>Podložka kulová<br>Kugelunterlegscheibe<br>Ball washer | |
| 11. | Z 42.1300-00.16 | 4 | Гайка<br>Matice<br>Mutter<br>Nut | |
| 12. | Z 42.1300-00.19 | 1 | Костыль<br>Ostruha<br>Sporn<br>Tail skid | |
| 13. | Z 42.1300-00.21 | 1 | Держатель роликов Л<br>Držák kladek L<br>Rollenhalter L<br>Pulley holder L.H. | |

| Z 43.1300-00.00 | | Задняя часть фюзеляжа<br>Zadní část trupu<br>Hinterteil des Rumpfes<br>Fuselage Aft Part | | Состоит из поз.<br>Sestává z poz.<br>Besteht aus Pos.<br>Consists of pos.<br>1-16,21-23,25-40 |
|---|---|---|---|---|
| Поз.<br>Poz.<br>Pos.<br>Pos. | Номер части<br>Číslo části<br>Teilnummer<br>No. of part | Шт.<br>Ks<br>Stk<br>Pcs | Наименование<br>Název části<br>Benennung<br>Name | Примечание<br>Poznámka<br>Bemerkung<br>Note |
| 14. | Z 42.1300-00.22 | 1 | Держатель роликов II<br>Držák kladek P<br>Rollenhalter R<br>Pulley holder R.H. | |
| 15. | Z 42.1300-00.25 | 4 | Предохранительная шайба<br>Pojistná podložka<br>Sicherungsblech<br>Lock washer | |
| 16. | Z 42.1300-00.27 | 1 | Обтекатель<br>Kryt<br>Verkleidung<br>Covering | |
| 17. | | | | |
| 18. | Z 42.3300-00.31 | 1 | Законцовка<br>Koncový oblouk<br>Randbogen<br>Tip arch | |
| 19. | Z 43.1310-02.01 | 1 | Крепление<br>Výztuha<br>Steife<br>Stiffener | ясень<br>jasan<br>Esche<br>Ash |
| 20. | | | | |
| 21. | M6x16 ČSN 021103.44 | 2 | Винт<br>Šroub<br>Schraube<br>Screw | |

| Z 43.1300-00.00 | | Задняя часть фюзеляжа<br>Zadní část trupu<br>Hinterteil des Rumpfes<br>Fuselage Aft Part | | Состоит из поз.<br>Sestává z poz.<br>Besteht aus Pos.<br>Consists of pos.<br>1-16,21-23,25-40 |
|---|---|---|---|---|
| Поз.<br>Poz.<br>Pos.<br>Pos. | Номер части<br>Číslo části<br>Teilnummer<br>No. of part | Шт.<br>Ks<br>Stk<br>Pcs | Наименование<br>Název části<br>Benennung<br>Name | Примечание<br>Poznámka<br>Bemerkung<br>Note |
| 22. | M4x12 ONL 3147 | 27 | Винт<br>Šroub<br>Schraube<br>Screw | |
| 23. | M5x12 ČSN 021131.44 | 8 | Винт<br>Šroub<br>Schraube<br>Screw | |
| 24. | 3x12 MON 1181 | 2 | Винт<br>Šroub<br>Schraube<br>Screw | |
| 25. | 6x13 ONL 3120.14 | 2 | Волт пригнанный<br>Šroub lícovaný<br>Passchraube<br>Fitted bolt | |
| 26. | | | | |
| 27. | M10x1 ČSN 021402.44 | 2 | Гайка<br>Matice<br>Mutter<br>Nut | |
| 28. | M6 ONL 3240 | 1 | Гайка<br>Matice<br>Mutter<br>Nut | |
| 29. | M5 ONL 3240 | 8 | Гайка<br>Matice<br>Mutter<br>Nut | |

| Z 43.1300-00.00 | Задняя часть фюзеляжа<br>Zadní část trupu<br>Hinterteil des Rumpfes<br>Fuselage Aft Part | Состоит из поз.<br>Sestává z poz.<br>Besteht aus Pos.<br>Consists of pos.<br>1-16,21-23,25-40 |
|---|---|---|

| Поз.<br>Poz.<br>Pos.<br>Pos. | Номер части<br>Číslo části<br>Teilnummer<br>No. of part | Шт.<br>Ks<br>Stk<br>Pcs | Наименование<br>Název části<br>Benennung<br>Name | Примечание<br>Poznámka<br>Bemerkung<br>Note |
|---|---|---|---|---|
| 30. | M 6 ČSN 021413.44 | 2 | Гайка<br>Matice<br>Mutter<br>Nut | |
| 31. | | | | |
| 32. | 5 ČSN 313282.11 K | 8 | Шайба<br>Podložka<br>Unterlegscheibe<br>Washer | |
| 33. | 13 ČSN 021751.04 | 4 | Предохранительная шайба<br>Pojistná podložka<br>Sicherungsblech<br>Tab washer | |
| 34. | 10 LDN 3288.2 | 2 | Предохранительная шайба<br>Pojistná podložka<br>Sicherungsblech<br>Tab washer | |
| 35. | 6,4 ČSN 021702.14 | 2 | Шайба<br>Podložka<br>Unterlegscheibe<br>Washer | |
| 36. | 1,6x16 ČSN 021781.05 | 2 | Шплинт<br>Závlačka<br>Splint<br>Split pin | |
| 37. | 7-150 ONL 6664.01 | 2 | Перемычка<br>Přemostění<br>Massen-Verbinder<br>Ground strap | |

| Z 43.1300-00.00 | | Задняя часть фюзеляжа<br>Zadní část trupu<br>Hinterteil des Rumpfes<br>Fuselage Aft Part | | Состоит из поз.<br>Sestává z poz.<br>Besteht aus Pos.<br>Consists of pos.<br>1-16,21-23,25-40 |
|---|---|---|---|---|
| Поз.<br>Poz.<br>Pos.<br>Pos. | Номер части<br>Číslo části<br>Teilnummer<br>No. of part | Шт.<br>Ks<br>Stk<br>Pcs | Наименование<br>Název části<br>Benennung<br>Name | Примечание<br>Poznámka<br>Bemerkung<br>Note |
| 38. | 126 ČSN 024650 | 1 | Подшипник<br>Ložisko<br>Lager<br>Bearing | |
| 39. | 14 C 8 LDN 3516 | 1 | Подшипник<br>Ložisko<br>Lager<br>Bearing | |
| 40. | 22 ČSN 022931 | 1 | Предохранительное кольцо<br>Pojistný kroužek<br>Seeger-Ring<br>Retaining ring | |

Z 43.1500-00.00

Внешний кузов
Karosérie vnější
Aussenkarosserie
External Body

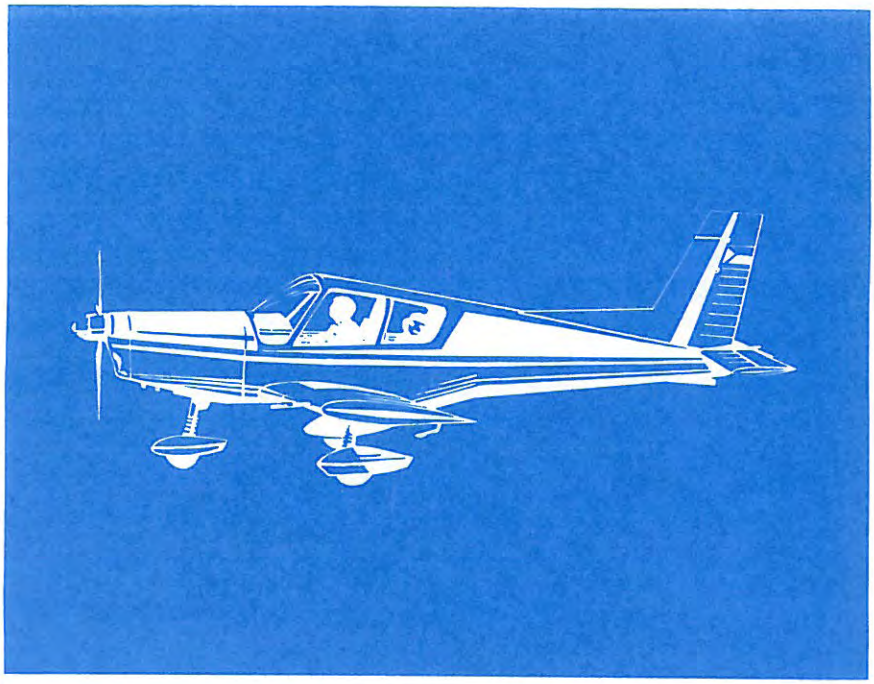

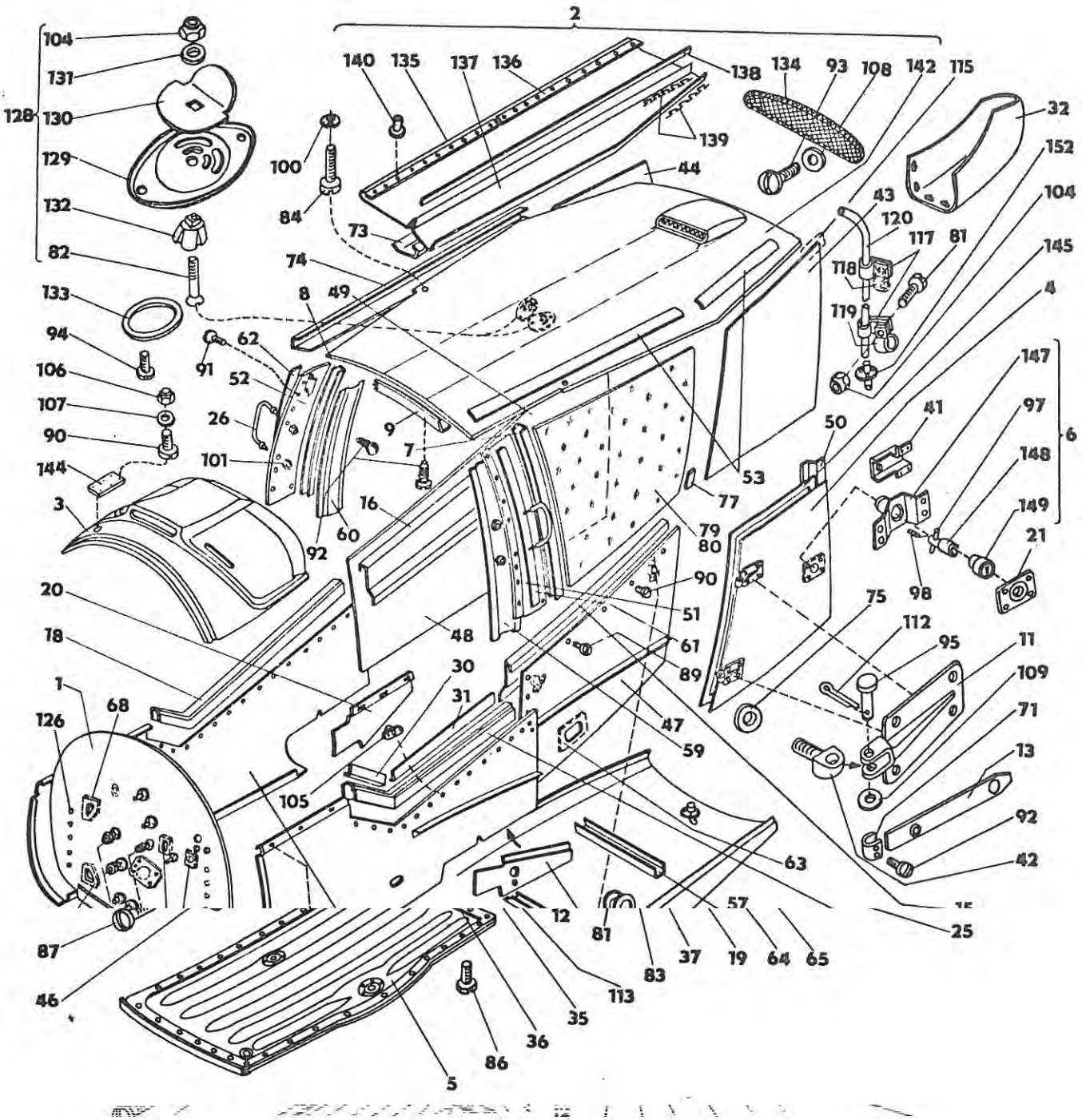
2
104
131
128
130
129
132
82
133
94
106
107
90
144
3
20
18
1
126
68
87
46
5
86
36
35
113
12
81
83
37
19
64
65
25
57
63
105
30
31
47
59
48
61
89
51
90
16
60
92
101
26
52
62
91
9
7
8
49
74
73
100
84
140
135
137
136
138
139
44
134
93
108
142
115
32
152
104
43
120
117
81
118
119
145
4
6
147
97
148
149
21
41
50
53
77
79
80
98
75
112
95
11
109
71
13
92
42
15

| Z 43.1500-00.00 | | Внешний кузов<br>Karosérie vnější<br>Aussenkarosserie<br>External Body | | Состоит из поз.<br>Sestává z poz.<br>Besteht aus Pos.<br>Consists of pos.<br>83-92,95,96,99-105,<br>109-120,128 |
|---|---|---|---|---|
| Поз.<br>Poz.<br>Pos.<br>Pos. | Номер части<br>Číslo části<br>Teilnummer<br>No. of part | Шт.<br>Ks<br>Stk<br>Pcs | Наименование<br>Název části<br>Benennung<br>Name | Примечание<br>Poznámka<br>Bemerkung<br>Note |
| 1. | Z 43.1510-00.00 | 1 | Противопожарная перегородка<br>Požární stěna<br>Brandspant<br>Firewall | Вкл. поз.<br>vč.poz.104,123,<br>124,125,126,<br>Einschl.Pos.<br>Incl.No. |
| 2. | Z 43.1520-00.00 | 1 | Крыша<br>Střecha<br>Dach<br>Roof | Состоит из поз.<br>Sest.z poz.93,34,<br>108,128,133-140,<br>141<br>Besteht aus Pos.<br>Consists of pos. |
| 3. | Z 42.1530-00.00 | 1 | Кожух приборной доски<br>Kryt palubní desky<br>Instrumentenbrett-<br>verkleidung<br>Instrument panel cover | Вкл. поз.<br>vč.poz.144,90,<br>107,106<br>Einschl.Pos.<br>Incl.No. |
| 4. | Z 43.1540-00.00 | 1 | Дверцы<br>Dvířka<br>Tür<br>Door | Вкл. поз.<br>vč.poz.145<br>Einschl.Pos.<br>Incl.No. |
| 5. | Z 43.1550-00.00 | 1 | Нижний обтекатель<br>Spodní kryt<br>Untere Verkleidung<br>Bottom covering | |
| 6. | Z 43.1560-00.00 | 1 | Замок собранный<br>Zámek sestavený<br>Schloss-komplett<br>Lock assembly | Состоит из поз.<br>sest.z poz.97,98,<br>147,148,149<br>Besteht aus Pos.<br>Consists of pos. |
| 7. | Z 43.1570-00.00 | 1 | Крепление собранное Л<br>Výztuha sestavená L<br>Versteifung-komplett L<br>Stiffener-complete L.H. | |

| Z 43.1500-00.00 | | Внешний кузов<br>Karosérie vnější<br>Aussenkarosserie<br>External Body | | Состоит из поз.<br>Sestává z poz.<br>Besteht aus Pos.<br>Consists of pos.<br>83-92,95,96,99-105,<br>109-120,128 |
|---|---|---|---|---|
| Поз.<br>Poz.<br>Pos.<br>Pos. | Номер части<br>Číslo části<br>Teilnummer<br>No. of part | Шт.<br>Ks<br>Stk<br>Pcs | Наименование<br>Název části<br>Benennung<br>Name | Примечание<br>Poznámka<br>Bemerkung<br>Note |
| 8. | Z 43.1580-00.00 | 1 | Крепление собранное П<br>Výztuha sestavená P<br>Versteifung-komplett R<br>Stiffener-complete R.H. | |
| 9. | Z 43.1590-00.00 | 1 | Состав креплений<br>Sestava výztuh<br>Zusammenstellung der Versteifungen<br>Stiffener assembly | |
| 10. | | | | |
| 11. | Z 43.1500-11.00 | 2 | Подвеска<br>Závěs<br>Beschlag<br>Hinge | |
| 12. | Z 43.1500-12.00 | 2 | Кронштейн<br>Konzola<br>Konsole<br>Bracket | |
| 13. | Z 43.1500-13.00 | 1 | Петля<br>Poutko<br>Schleife<br>Loop | |
| 14. | | | | |

| Z 43.1500-00.00 | | Внешний кузов<br>Karosérie vnější<br>Aussenkarosserie<br>External Body | | Состоит из поз.<br>Sestává z poz.<br>Besteht aus Pos.<br>Consists of pos.<br>83-92,95,96,99-105,<br>109-120,128 |
|---|---|---|---|---|
| Поз.<br>Poz.<br>Pos.<br>Pos. | Номер части<br>Číslo části<br>Teilnummer<br>No. of part | Шт.<br>Ks<br>Stk<br>Pcs | Наименование<br>Název části<br>Benennung<br>Name | Примечание<br>Poznámka<br>Bemerkung<br>Note |
| 15. | Z 43.1500-15.00 | 1 | Боковой кожух Л<br>Boční kryt L<br>Seitenverkleidung L<br>Side covering L.H. | |
| 16. | Z 43.1500-16.00 | 1 | Боковой кожух П<br>Boční kryt P<br>Seitenverkleidung R<br>Side covering R.H. | |
| 17. | Z 43.1500-17.00 | 1 | Крепление Л<br>Výztuha L<br>Versteifung L<br>Stiffener L.H. | |
| 18. | Z 43.1500-18.00 | 1 | Крепление П<br>Výztuha P<br>Versteifung R<br>Stiffener R.H. | |
| 19. | Z 43.1500-19.00 | 1 | Кожух Л<br>Kryt L<br>Verkleidung L<br>Cover L.H. | |
| 20. | Z 43.1500-20.00 | 1 | Кожух П<br>Kryt P<br>Verkleidung R<br>Cover R.H. | |
| 21. | Z 43.1500-21.00 | 1 | Фланец<br>Přírubа<br>Flansch<br>Flange | |
| 22. | | | | |

| Z 43.1500-00.00 | | Внешний кузов<br>Karosérie vnější<br>Aussenkarosserie<br>External Body | | Состоит из поз.<br>Sestává z poz.<br>Besteht aus Pos.<br>Consists of pos.<br>83-92,95,96,99-105,<br>109-120,128 |
|---|---|---|---|---|
| Поз.<br>Poz.<br>Pos.<br>Pos. | Номер части<br>Číslo části<br>Teilnummer<br>No. of part | Шт.<br>Ks<br>Stk<br>Pcs | Наименование<br>Název části<br>Benennung<br>Name | Примечание<br>Poznámka<br>Bemerkung<br>Note |
| 23. | | | | |
| 24. | | | | |
| 25. | Z 43.1500-25.00 | 2 | Подножка<br>Stupačka<br>Fussraste<br>Foot rest | Вкл. поз.<br>vč.poz.151<br>Einschl. Pos.<br>Incl.No. |
| 26. | Z 42.1500-26.00 | 2 | Держатель<br>Držadlo<br>Handgriff<br>Handle | |
| 27. | | | | |
| 28. | | | | |
| 29. | | | | |

| Z 43.1500-00.00 | | Внешний кузов<br>Karosérie vnější<br>Aussenkarosserie<br>External Body | | Состоит из поз.<br>Sestává z poz.<br>Besteht aus Pos.<br>Consists of pos.<br>83-92,95,96,99-105,<br>109-120,128 |
|---|---|---|---|---|
| Поз.<br>Poz.<br>Pos.<br>Pos. | Номер части<br>Číslo části<br>Teilnummer<br>No. of part | Шт.<br>Ks<br>Stk<br>Pcs | Наименование<br>Název části<br>Benennung<br>Name | Примечание<br>Poznámka<br>Bemerkung<br>Note |
| 30. | Z 42.1500-00.30 | 2 | Крепление<br>Výztuha<br>Versteifung<br>Stiffener | |
| 31. | Z 42.1500-00.31 | 2 | Крепление<br>Výztuha<br>Versteifung<br>Stiffener | |
| 32. | Z 43.1500-32.00 | 1 | Кожух задний<br>Kryt zadní<br>Hintere Verkleidung<br>Rear covering | |
| 33. | | | | |
| 34. | | | | |
| 35. | Z 43.1500-35.00 | 1 | Боковой обтекатель Л<br>Bočnice L<br>Seitenverkleidung L<br>Side covering L.H. | |
| 36. | Z 43.1500-36.00 | 1 | Боковой обтекатель П<br>Bočnice P<br>Seitenverkleidung R<br>Side covering R.H. | |

| Z 43.1500-00.00 | | Внешний кузов<br>Karosérie vnější<br>Aussenkarosserie<br>External Body | | Состоит из поз.<br>Sestává z poz.<br>Besteht aus Pos.<br>Consists of pos.<br>83-92,95,96,99-105,<br>109-120,128 |
|---|---|---|---|---|
| Поз.<br>Poz.<br>Pos.<br>Pos. | Номер части<br>Číslo části<br>Teilnummer<br>No. of part | Шт.<br>Ks<br>Stk<br>Pcs | Наименование<br>Název části<br>Benennung<br>Name | Примечание<br>Poznámka<br>Bemerkung<br>Note |
| 37. | Z 43.1500-37.00 | 1 | Нижний обтекатель задний<br>Spodní kryt zadní<br>Hintere Unterverkleidung<br>Bottom covering-rear | Вкл. поз.<br>vč.poz.152<br>einschl.Pos.<br>incl.No. |
| 38. | | | | |
| 39. | | | | |
| 40. | | | | |
| 41. | Z 43.1500-00.41 | 1 | Кронштейн<br>Konzola<br>Konsole<br>Bracket | |
| 42. | Z 43.1500-00.42 | 1 | Подвеска<br>Závěs<br>Beschlagauge<br>Hinge eye | |
| 43. | Z 43.1500-00.43 | 1 | Обшивка верхняя Л<br>Potah horní L<br>Obere Aussenhaut L<br>Upper skin L.H. | |

| Z 43.1500-00.00 | | Внешний кузов<br>Karosérie vnější<br>Aussenkarosserie<br>External Body | | Состоит из поз.<br>Sestává z poz.<br>Besteht aus Pos.<br>Consists of pos.<br>83-92,95,96,99-105,<br>109-120,128 |
|---|---|---|---|---|
| Поз.<br>Poz.<br>Pos.<br>Pos. | Номер части<br>Číslo části<br>Teilnummer<br>No. of part | Шт.<br>Ks<br>Stk<br>Pcs | Наименование<br>Název části<br>Benennung<br>Name | Примечание<br>Poznámka<br>Bemerkung<br>Note |
| 44. | Z 43.1500-00.44 | 1 | Обшивка верхняя П<br>Potah horní P<br>Obere Aussenhaut R<br>Upper skin R.H. | |
| 45. | | | | |
| 46. | Z 42.1500-00.46 | 6 | Кронштейн<br>Konzola<br>Konsole<br>Bracket | |
| 47. | Z 43.1500-00.47 | 1 | Обшивка боковая Л<br>Potah boční L<br>Seitenaussenhaut L<br>Side skin L.H. | |
| 48. | Z 43.1500-00.48 | 1 | Обшивка боковая П<br>Potah boční P<br>Seitenaussenhaut R<br>Side skin R.H. | |
| 49. | Z 43.1500-00.49 | 1 | Обшивка нижняя<br>Potah dolní<br>Untere Aussenhaut<br>Lower skin | |
| 50. | Z 43.1500-00.50 | 1 | Крепление<br>Výztuha<br>Versteifung<br>Stiffener | |

| Z 43.1500-00.00 | | Внешний кузов<br>Karosérie vnější<br>Aussenkarosserie<br>External Body | | Состоит из поз.<br>Sestává z poz.<br>Besteht aus Pos.<br>Consists of pos.<br>83-92,95,96,99-105,<br>109-120,128 |
|---|---|---|---|---|
| Поз.<br>Poz.<br>Pos.<br>Pos. | Номер части<br>Číslo části<br>Teilnummer<br>No. of part | Шт.<br>Ks<br>Stk<br>Pcs | Наименование<br>Název části<br>Benennung<br>Name | Примечание<br>Poznámka<br>Bemerkung<br>Note |
| 51. | Z 43.1500-00.51 | 1 | Обшивка Л<br>Potah L<br>Aussenhaut L<br>Skin L.H. | |
| 52. | Z 43.1500-00.52 | 1 | Обшивка П<br>Potah P<br>Aussenhaut R<br>Skin R.H. | |
| 53. | Z 43.1500-00.53 | 2 | Лента<br>Pásek<br>Band<br>Strip | |
| 54. | | | | |
| 55. | Z 43.1500-00.55 | 1 | Крепление<br>Výztuha<br>Versteifung<br>Stiffener | |
| 56. | Z 43.1500-00.56 | 1 | Крепление<br>Výztuha<br>Versteifung<br>Stiffener | |
| 57. | Z 43.1500-00.57 | 1 | Крепление<br>Výztuha<br>Versteifung<br>Stiffener | |
| 58. | | | | |

| Z 43.1500-00.00 | | Внешний кузов<br>Karosérie vnější<br>Aussenkarosserie<br>External Body | | Состоит из поз.<br>Sestává z poz.<br>Besteht aus Pos.<br>Consists of pos.<br>83-92,95,96,99-105,<br>109-120,128 |
|---|---|---|---|---|
| Поз.<br>Poz.<br>Pos.<br>Pos. | Номер части<br>Číslo části<br>Teilnummer<br>No. of part | Шт.<br>Ks<br>Stk<br>Pcs | Наименование<br>Název části<br>Benennung<br>Name | Примечание<br>Poznámka<br>Bemerkung<br>Note |
| 59. | Z 43.1500-00.59 | 1 | Кожух внутренний Л<br>Kryt vnitřní L<br>Innere Abdeckung L<br>Inner cover L.H. | |
| 60. | Z 43.1500-00.60 | 1 | Кожух внутренний П<br>Kryt vnitřní P<br>Innere Abdeckung R<br>Inner cover R.H. | |
| 61. | Z 42.1500-00.61 | 1 | Лента Л<br>Pásek L<br>Streifen L<br>Strip L.H. | |
| 62. | Z 42.1500-00.62 | 1 | Лента П<br>Pásek P<br>Streifen R<br>Strip R.H. | |
| 63. | Z 43.1500-00.63 | 1 | Шайба<br>Podložka<br>Unterlegscheibe<br>Washer | |
| 64. | Z 42.1500-10.11 | 2 | Накладка<br>Přílo[illegible]ka<br>Beilage<br>Shim | |
| 65. | Z 42.1500-10.12 | 2 | Кольцо<br>Kroužek<br>Ring<br>Ring | |
| 66. | Z 42.1500-00.66 | 1 | Накладка<br>Příložka<br>Beilage<br>Shim | |

| Z 43.1500-00.00 | | Внешний кузов<br>Karosérie vnější<br>Aussenkarosserie<br>External Body | | Состоит из поз.<br>Sestává z poz.<br>Besteht aus Pos.<br>Consists of pos.<br>83-92,95,96,99-105,<br>109-120,128 |
|---|---|---|---|---|
| Поз.<br>Poz.<br>Pos.<br>Pos. | Номер части<br>Číslo části<br>Teilnummer<br>No. of part | Шт.<br>Ks<br>Stk<br>Pcs | Наименование<br>Název části<br>Benennung<br>Name | Примечание<br>Poznámka<br>Bemerkung<br>Note |
| 67. | Z 42.1500-00.67 | 1 | Накладка<br>Příložka<br>Beilage<br>Shim | |
| 68. | Z 42.1500-00.68 | 1 | Накладка<br>Příložka<br>Beilage<br>Shim | |
| 69. | Z 42.1500-00.69 | 1 | Накладка<br>Příložka<br>Beilage<br>Shim | |
| 70. | Z 42.1500-00.70 | 1 | Накладка<br>Příložka<br>Beilage<br>Shim | |
| 71. | Z 43.1500-00.71 | 1 | Захват<br>Úchytka<br>Klemmstück<br>Clamping piece | |
| 72. | | | | |
| 73. | Z 43.1500-00.73 | 1 | Крепление Л<br>Výztuha L<br>Versteifung L<br>Stiffener L.H. | |
| 74. | Z 43.1500-00.74 | 1 | Крепление П<br>Výztuha P<br>Versteifung R.<br>Stiffener R.H. | |

| Z 43.1500-00.00 | | Внешний кузов<br>Karosérie vnější<br>Aussenkarosserie<br>External Body | | Состоит из поз.<br>Sestává z poz.<br>Besteht aus Pos.<br>Consists of pos.<br>83-92,95,96,99-105,<br>109-120,128 |
|---|---|---|---|---|
| Поз.<br>Poz.<br>Pos.<br>Pos. | Номер части<br>Číslo části<br>Teilnummer<br>No. of part | Шт.<br>Ks<br>Stk<br>Pcs | Наименование<br>Název části<br>Benennung<br>Name | Примечание<br>Poznámka<br>Bemerkung<br>Note |
| 75. | Z 43.1500-00.75 | 6 | Шайба<br>Podložka<br>Unterlegscheibe<br>Washer | |
| 76. | Z 43.1500-00.76 | 8 | Заполнитель<br>Výplň<br>Füllung<br>Filling | |
| 77. | Z 43.1500-00.77 | 2 | Заполнитель<br>Výplň<br>Füllung<br>Filling | |
| 78. | | | | |
| 79. | Z 43.1500-00.79 | 1 | Стекло Л<br>Sklo L<br>Glas L<br>Glass L.H. | |
| 80. | Z 43.1500-00.80 | 1 | Стекло П<br>Sklo P<br>Glas R<br>Glass R.H. | |
| 81. | M4x12 ČSN 021131.24 | 27 | Винт<br>Šroub<br>Schraube<br>Screw | |

| Z 43.1500-00.00 | | Внешний кузов<br>Karosérie vnější<br>Aussenkarosserie<br>External Body | | Состоит из поз.<br>Sestává z poz.<br>Besteht aus Pos.<br>Consists of pos.<br>83-92,95,96,99-105,<br>109-120,128 |
|---|---|---|---|---|
| Поз.<br>Poz.<br>Pos.<br>Pos. | Номер части<br>Číslo části<br>Teilnummer<br>No. of part | Шт.<br>Ks<br>Stk<br>Pcs | Наименование<br>Název části<br>Benennung<br>Name | Примечание<br>Poznámka<br>Bemerkung<br>Note |
| 82. | M4x25 ČSN 021155.24 | 1 | Винт<br>Šroub<br>Schraube<br>Screw | |
| 83. | 300-1000-010 | 1 | Уплотнение<br>Těsnění<br>Dichtung<br>Seal | |
| 84. | M6x22 ČSN 021131.24 | 2 | Винт<br>Šroub<br>Schraube<br>Screw | |
| 85. | | | | |
| 86. | M4x22 ONL 3147 | 28 | Винт<br>Šroub<br>Schraube<br>Screw | |
| 87. | M4x12 ONL 3147 | 95 | Винт<br>Šroub<br>Schraube<br>Screw | |
| 88. | M4x10 ONL 3147 | 90 | Винт<br>Šroub<br>Schraube<br>Screw | |
| 89. | M3x16 ČSN 021155.24 | 1 | Винт<br>Šroub<br>Schraube<br>Screw | |

| Z 43.1500-00.00 | | Внешний кузов<br>Karosérie vnější<br>Aussenkarosserie<br>External Body | | Состоит из поз.<br>Sestává z poz.<br>Besteht aus Pos.<br>Consists of pos.<br>83-92,95,96,99-105,<br>109-120,128 |
|---|---|---|---|---|
| Поз.<br>Poz.<br>Pos.<br>Pos. | Номер части<br>Číslo části<br>Teilnummer<br>No. of part | Шт.<br>Ks<br>Stk<br>Pcs | Наименование<br>Název části<br>Benennung<br>Name | Примечание<br>Poznámka<br>Bemerkung<br>Note |
| 90. | M3x12 ONL 3147 | 37 | Винт<br>Šroub<br>Schraube<br>Screw | |
| 91. | M3x8 ONL 3147 | 10 | Винт<br>Šroub<br>Schraube<br>Screw | |
| 92. | 3x12 MON 1181 | 101 | Винт<br>Šroub<br>Schraube<br>Screw | |
| 93. | M3x16 ČSN 021146.24 | 2 | Винт<br>Šroub<br>Schraube<br>Screw | |
| 94. | M3x10 ONL 3147 | 5 | Винт<br>Šroub<br>Schraube<br>Screw | |
| 95. | 4x18x15,5 ONL 3331.1 | 2 | Цапфа<br>Čep<br>Zapfen<br>Pin | |
| 96. | 3033 A-6-34 | 2 | Коническая цапфа<br>Kuželový čep<br>Kegelzapfen<br>Conical pin | |
| 97. | 4x20 ČSN 022150.2 | 1 | Штифт<br>Kolík<br>Stift<br>Pin | |

| Z 43.1500-00.00 | | Внешний кузов<br>Karosérie vnější<br>Aussenkarosserie<br>External Body | | Состоит из поз.<br>Sestává z poz.<br>Besteht aus Pos.<br>Consists of pos.<br>83-92,95,96,99-105,<br>109-120,128 |
|---|---|---|---|---|
| Поз.<br>Poz.<br>Pos.<br>Pos. | Номер части<br>Číslo části<br>Teilnummer<br>No. of part | Шт.<br>Ks<br>Stk<br>Pcs | Наименование<br>Název části<br>Benennung<br>Name | Примечание<br>Poznámka<br>Bemerkung<br>Note |
| 98. | M3x5 ČSN 021185.24 | 1 | Винт<br>Šroub<br>Schraube<br>Screw | |
| 99. | | | | |
| 100. | M6 LDN 3233 | 2 | Гайка<br>Matice<br>Mutter<br>Nut | |
| 101. | M5 LDN 3233 | 4 | Гайка<br>Matice<br>Mutter<br>Nut | |
| 102. | | | | |
| 103. | M5 ČSN 021401.24 | 2 | Гайка<br>Matice<br>Mutter<br>Nut | |
| 104. | M4 ONL 3240 | 133 | Гайка<br>Matice<br>Mutter<br>Nut | |

| Z 43.1500-00.00 | | Внешний кузов<br>Karosérie vnější<br>Aussenkarosserie<br>External Body | | Состоит из поз.<br>Sestává z poz.<br>Besteht aus Pos.<br>Consists of pos.<br>83-92,95,96,99-105,<br>109-120,128 |
|---|---|---|---|---|
| Поз.<br>Poz.<br>Pos.<br>Pos. | Номер части<br>Číslo části<br>Teilnummer<br>No. of part | Шт.<br>Ks<br>Stk<br>Pcs | Наименование<br>Název části<br>Benennung<br>Name | Примечание<br>Poznámka<br>Bemerkung<br>Note |
| 105. | M4 LDN 3244 | 26 | Гайка<br>Matice<br>Mutter<br>Nut | |
| 106. | M3 ONL 3240 | 7 | Гайка<br>Matice<br>Mutter<br>Nut | |
| 107. | 3 ČSN 313284.4 | 6 | Шайба<br>Podložka<br>Unterlegscheibe<br>Washer | |
| 108. | 3,2 ČSN 021702.14 | 2 | Шайба<br>Podložka<br>Unterlegscheibe<br>Washer | |
| 109. | 4,3 ČSN 021702.14 | 2 | Шайба<br>Podložka<br>Unterlegscheibe<br>Washer | |
| 110. | 4 ČSN 313282.41 | 25 | Шайба<br>Podložka<br>Unterlegscheibe<br>Washer | |
| 111. | 1249-S 50-5 | 2 | Шайба<br>Podložka<br>Unterlegscheibe<br>Washer | |
| 112. | 1x8 ČSN 021781.05 | 2 | Шплинт<br>Závlačka<br>Splint<br>Split pin | |

| Z 43.1500-00.00 | | Внешние кузов<br>Karosérie vnější<br>Aussenkarosserie<br>External Body | | Состоит из поз.<br>Sestává z poz.<br>Besteht aus Pos.<br>Consists of pos.<br>83-92,95,96,99-105,<br>109-120,128 |
|---|---|---|---|---|
| Поз.<br>Poz.<br>Pos.<br>Pos. | Номер части<br>Číslo části<br>Teilnummer<br>No. of part | Шт.<br>Ks<br>Stk<br>Pcs | Наименование<br>Název části<br>Benennung<br>Name | Примечание<br>Poznámka<br>Bemerkung<br>Note |
| 113. | 6 ČSN 633882.1 | 1 | Тесьма<br>Lemovka<br>Einfassgummi<br>Bordering rubber | Длина=600 мм<br>l=600 mm<br>Länge=600mm<br>Length=600 mm |
| 114. | Č.prof.1610 | 2 | Уплотнение<br>Těsnění<br>Dichtung<br>Seal | l = 2500<br> 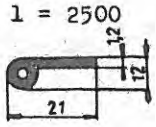 <br><br>400 x 700 |
| 115. | TPD-7-027-61 | 1 | Уплотнение<br>Těsnění FAKO<br>Dichtung<br>Seal | l = 8000<br> 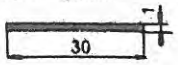 <br> |
| 116. | | | | |
| 117. | 1x14 ČSN 022706.5 | 3 | Зажим<br>Příchytka<br>Schelle<br>Clamp | |
| 118. | 1x18 ČSN 022706.5 | 1 | Зажим<br>Příchytka<br>Schelle<br>Clamp | |
| 119. | 1x25 ČSN 022706.5 | 1 | Зажим<br>Příchytka<br>Schelle<br>Clamp | |

| Z 43.1500-00.00 | | Внешний кузов<br>Karosérie vnější<br>Aussenkarosserie<br>External Body | | Состоит из поз.<br>Sestává z poz.<br>Besteht aus Pos.<br>Consists of pos.<br>83-92,95,96,99-105,<br>109-120,128 |
|---|---|---|---|---|
| Поз.<br>Poz.<br>Pos.<br>Pos. | Номер части<br>Číslo části<br>Teilnummer<br>No. of part | Шт.<br>Ks<br>Stk<br>Pcs | Наименование<br>Název části<br>Benennung<br>Name | Примечание<br>Poznámka<br>Bemerkung<br>Note |
| 120. | TPD 5-133-04.60 | 1 | Шланг<br>Hadice<br>Schlauch<br>Hose | Ø10/14; l=1150mm |
| 121. | | | | |
| 122. | | | | |
| 123. | Z 42.1510-00.20 | 3 | Конус<br>Kužel<br>Kegel<br>Taper | |
| 124. | Z 42.1510-00.19 | 1 | Конус<br>Kužel<br>Kegel<br>Taper | |
| 125. | Z 42.1510-00.08 | 4 | Накидная гайка<br>Převlečná matice<br>Überwürfmutter<br>Screwed cap | |
| 126. | Зав. № Размер<br>v.č.1218 vel.6<br>Herstel.Nr. Grösse<br>Prod.No. Size | 10 | Нажимная кнопка-черная<br>Stiskací knoflík černý<br>Druckknopf-schwarz<br>Press button-black | Каталог<br>Katalog KOH-I-NOOR<br>Katalog<br>Catalogue |

| Z 43.1500-00.00 | | Внешний кузов<br>Karosérie vnější<br>Aussenkarosserie<br>External Body | | Состоит из поз.<br>Sestává z poz.<br>Besteht aus Pos.<br>Consists of pos.<br>83-92,95,96,99-105,<br>109-120,128 |
|---|---|---|---|---|
| Поз.<br>Poz.<br>Pos.<br>Pos. | Номер части<br>Číslo části<br>Teilnummer<br>No. of part | Шт.<br>Ks<br>Stk<br>Pcs | Наименование<br>Název části<br>Benennung<br>Name | Примечание<br>Poznámka<br>Bemerkung<br>Note |
| 127. | | | | |
| 128. | Z 43.1521-00.00 | 2 | Заслонка для проветривания<br>Větrací klapka<br>Lüftungsklappe<br>Ventilation flap | Состоит из поз.<br>sest.z poz.82,104,<br>129,130,131,132<br>Besteht aus Pos.<br>Consists of pos. |
| 129. | Z 43.1521-00.08 | 1 | Крышка<br>Krytka<br>Deckel<br>Cover | |
| 130. | Z 43.1521-01.01 | 1 | Лист заслонки<br>Plech klapky<br>Einstellblech der Klappe<br>Adjusting flap sheet | |
| 131. | Z 43.1521-00.06 | 1 | Шайба<br>Podložka<br>Unterlegscheibe<br>Washer | |
| 132. | Z 43.1521-00.07 | 1 | Кнопка<br>Knoflík<br>Knopf<br>Button | |
| 133. | Z 43.1520-08.00 | 2 | Уплотнение<br>Těsnění<br>Dichtungsring<br>Seal-O-Ring | |

| Z 43.1500-00.00 | | Внешний кузов<br>Karosérie vnější<br>Aussenkarosserie<br>External Body | | Состоит из поз.<br>Sestává z poz.<br>Besteht aus Pos.<br>Consists of pos.<br>83-92,95,96,99-105,<br>109-120,128 |
|---|---|---|---|---|
| Поз.<br>Poz.<br>Pos.<br>Pos. | Номер части<br>Číslo části<br>Teilnummer<br>No. of part | Шт.<br>Ks<br>Stk<br>Pcs | Наименование<br>Název části<br>Benennung<br>Name | Примечание<br>Poznámka<br>Bemerkung<br>Note |
| 134. | Z 43.1520-00.10 | 1 | Сетка<br>Síť<br>Geflecht<br>Screen | |
| 135. | Z 43.1520-00.12 | 2 | Лента передняя<br>Pásek přední<br>Vorderer Streifen<br>Front strip | |
| 136. | Z 43.1520-00.13 | 2 | Лента задняя<br>Pásek zadní<br>Hinterer Streifen<br>Rear strip | |
| 137. | Z 43.1520-00.15 b.v. | 2 | Обшивка<br>Potah<br>Aussenhaut<br>Skin | |
| 138. | Z 43.1520-00.17 b.v. | 2 | Крепежная лента<br>Úchytný pásek<br>Blechstreifen<br>Strip | |
| 139. | LDN 3343 | 1 | Проволока<br>Spínací drát<br>Heftdraht<br>Stitching wire | Длина<br>l=10000 (10 m)<br>Länge<br>Length |
| 140. | 2,5x6 ČSN 022387.07 | 36 | Заклепка<br>Nýt<br>Niet<br>Rivet | |
| 141. | | | | |

| Z 43.1500-00.00 | | | Внешний кузов<br>Karosérie vnější<br>Aussenkarosserie<br>External Body | Состоит из поз.<br>Sestává z poz.<br>Besteht aus Pos.<br>Consists of pos.<br>83-92,95,96,99-105,<br>109-120,128 |
|---|---|---|---|---|
| Поз.<br>Poz.<br>Pos.<br>Pos. | Номер части<br>Číslo části<br>Teilnummer<br>No. of part | Шт.<br>Ks<br>Stk<br>Pcs | Наименование<br>Název části<br>Benennung<br>Name | Примечание<br>Poznámka<br>Bemerkung<br>Note |
| 142. | Z 43.1522-00.00 | 1 | Кожух крышки<br>Plášť střechy<br>Dachhaut<br>Roof skin | |
| 143. | | | | |
| 144. | Z 42.1530-00.07 | 1 | Стекло<br>Sklo<br>Glas<br>Glass | |
| 145. | č.prof.610/3 | 1 | Уплотнение<br>Těsnění<br>Dichtung<br>Seal | Длина=2500<br>допуст.восмещение<br>3 625/3<br>l=2500<br>dovol.náhrada<br>Z 625/3<br>Länge=2500<br>erlaubte<br>Ersatz Z 625/3<br>Length=2500<br>allowed<br>substitution<br>Z 625/3 |
| 146. | | | | |
| 147. | Z 43.1560-01.00 | 1 | Держатель замка<br>Držák zámku<br>Schlosshalter<br>Lock holder | |

| Z 43.1500-00.00 | | Внешний кузов<br>Karosérie vnější<br>Aussenkarosserie<br>External Body | | Состоит из поз.<br>Sestává z poz.<br>Besteht aus Pos.<br>Consists of pos.<br>83-92,95,96,99-105,<br>109-120,128 |
|---|---|---|---|---|
| Поз.<br>Poz.<br>Pos.<br>Pos. | Номер части<br>Číslo části<br>Teilnummer<br>No. of part | Шт.<br>Ks<br>Stk<br>Pcs | Наименование<br>Název části<br>Benennung<br>Name | Примечание<br>Poznámka<br>Bemerkung<br>Note |
| 148. | Z 43.1560-00.02 | 1 | Вал<br>Hřídel<br>Welle<br>Shaft | |
| 149. | T 600 a | 1 | Замок<br>Zámek<br>Schloss<br>Lock | |
| 150. | | | | |
| 151. | Z 42.1330-00.07 | 1 | Продельно рифленный шланг<br>Hadice podélně rýhovaná<br>Rändelschlauch<br>Logitudinally knurled hose | Длина=115<br>l=115<br>Länge=115<br>Length=115 |
| 152. | Z 42.1500-11.03 | 1 | Выпуск<br>Výustka<br>Mündung<br>Outlet | |

Z 43.1600-00.00

Внутренний кузов
Karosérie vnitřní
Innenkarosserie
Internal Body

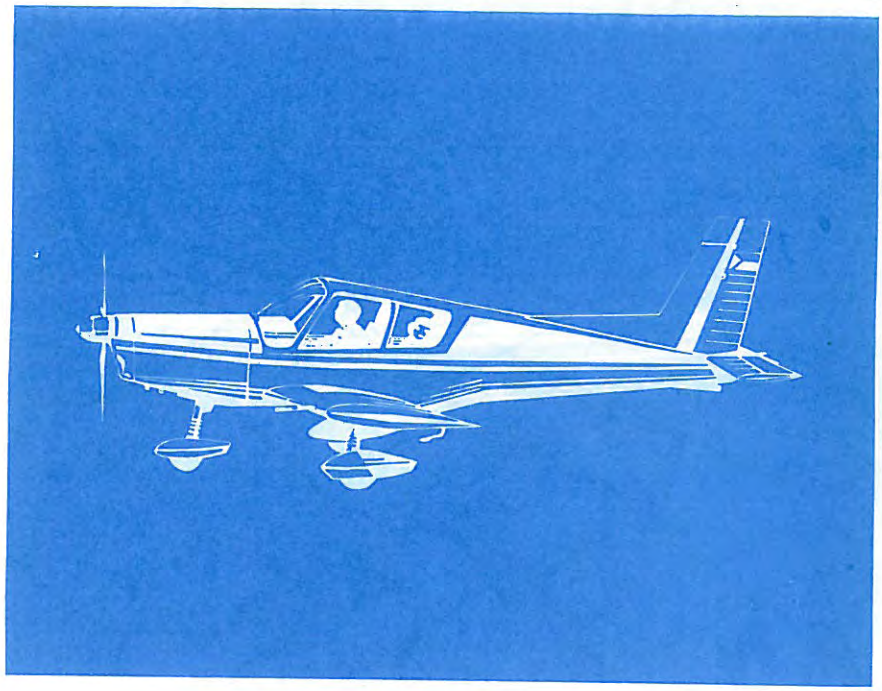

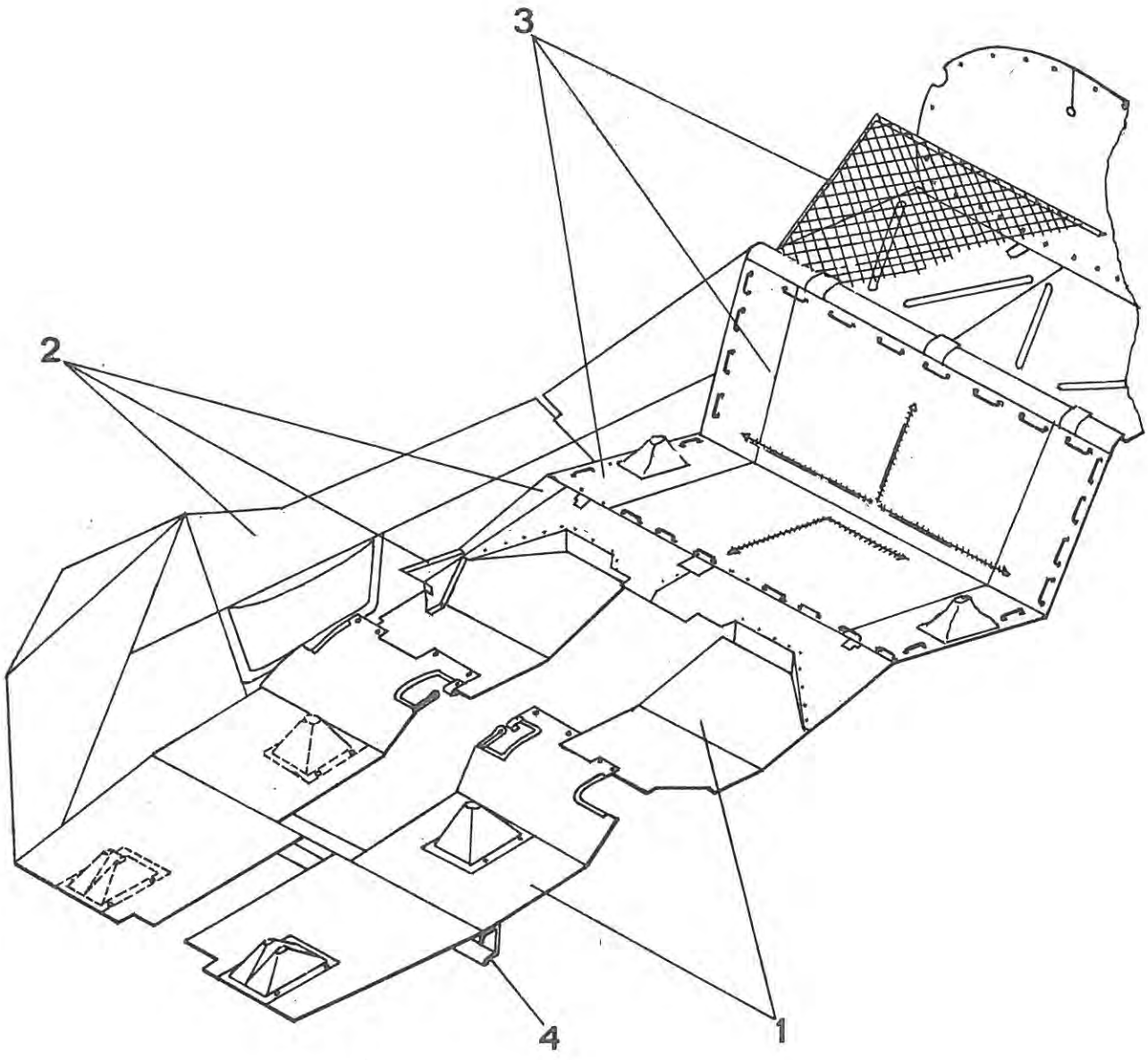
3
2
4
1

| Z 43.1600-00.00 | | Внутренний кузов<br>Karosérie vnitřní<br>Innenkarosserie<br>Internal Body | | Состоит из поз.<br>Sestává z poz.<br>Besteht aus Pos.<br>Consists of pos.<br>1 - 4 |
|---|---|---|---|---|
| Поз.<br>Poz.<br>Pos.<br>Pos. | Номер части<br>Číslo části<br>Teilnummer<br>No. of part | Шт.<br>Ks<br>Stk<br>Pcs | Наименование<br>Název části<br>Benennung<br>Name | Примечание<br>Poznámka<br>Bemerkung<br>Note |
| 1. | Z 43.1610-00.00 | 1 | Полы<br>Podlahy<br>Fussböden<br>Floors | |
| 2. | Z 43.1620-00.00 | 1 | Внутренняя отделка и кожухи<br>Vnitřní kryty<br>Innenabdeckungen<br>Internal Covers | |
| 3. | Z 43.1640-00.00 | 1 | Полотняные части<br>Plátěné části<br>Leinwandteile<br>Fabric Parts | |
| 4. | Z 43.1650-00.00 | 1 | Свободные части внутреннего кузова<br>Volné díly vnitřní karosérie<br>Freie Teile der Innenkarosserie<br>Free Parts of Internal Body | |

Z 43.1610-00.00

Полы
Podlahy
Fussböden
Floors

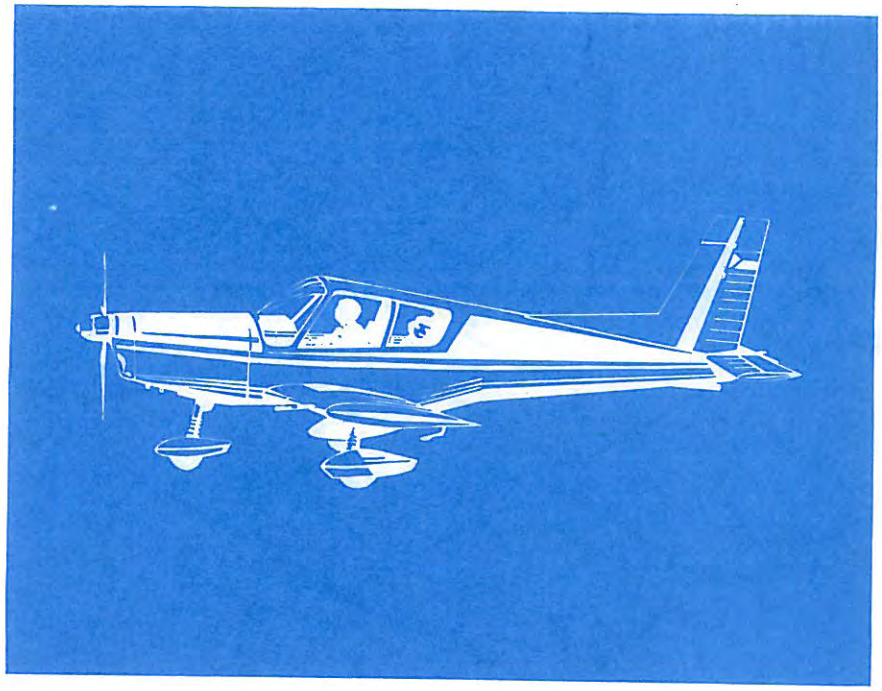

# Z43. 1610-00.00

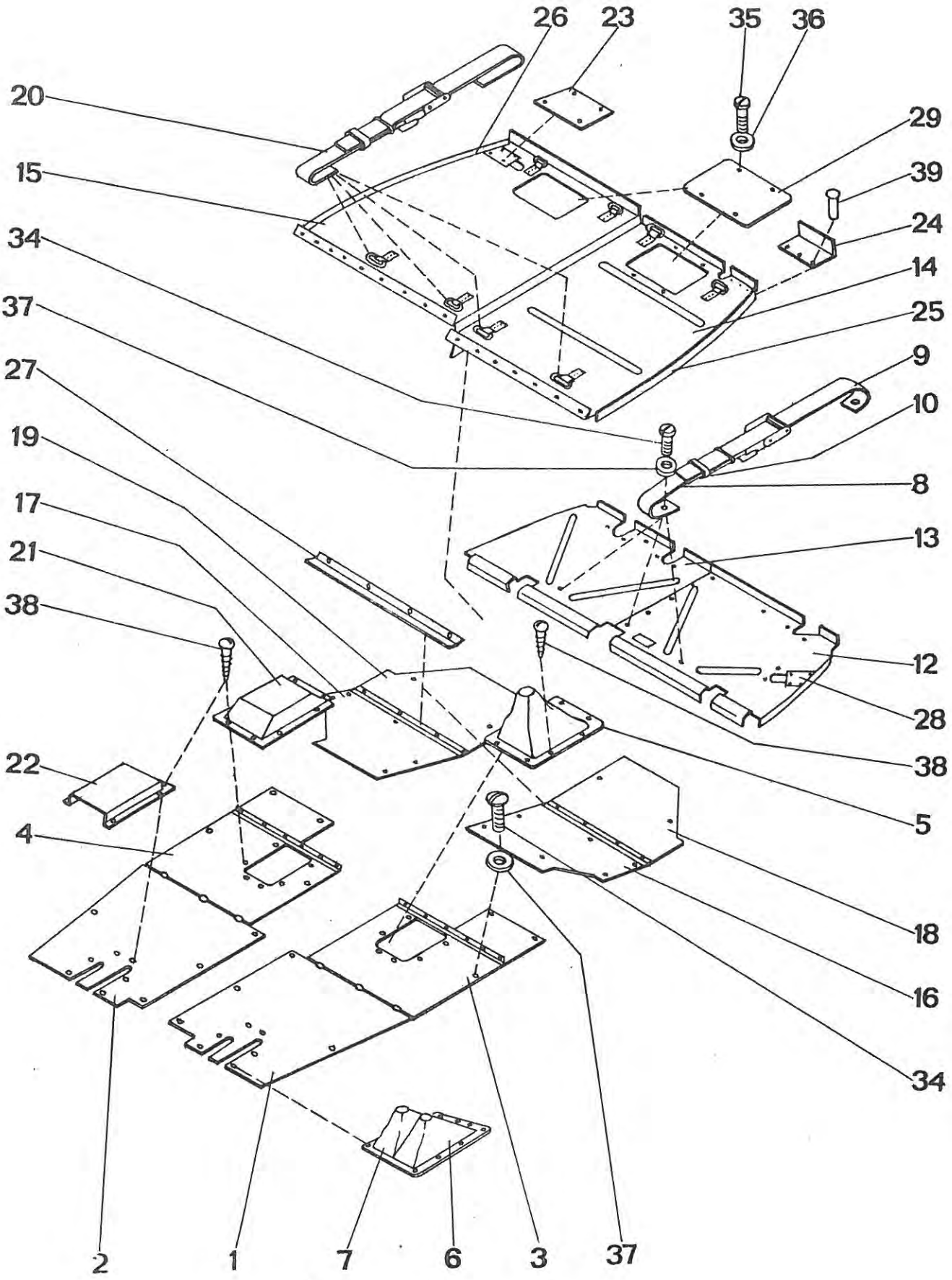

| Z 43.1610-00.00 | Полы<br>Podlahy<br>Fussböden<br>Floors | Состоит из поз.<br>Sestává z poz.<br>Besteht aus Pos.<br>Consists of pos.<br>1-34 ,37-39 |
|---|---|---|

| Поз.<br>Poz.<br>Pos.<br>Pos. | Номер части<br>Číslo části<br>Teilnummer<br>No. of part | Шт.<br>Ks<br>Stk<br>Pcs | Наименование<br>Název části<br>Benennung<br>Name | Примечание<br>Poznámka<br>Bemerkung<br>Note |
|---|---|---|---|---|
| 1. | Z 42.1611-00.00 | 1 | Передний пол Л<br>Přední podlaha L<br>Vorderer Fussboden L<br>Front floor L.H. | |
| 2. | Z 42.1612.00.00 | 1 | Передний пол П<br>Přední podlaha P<br>Vorderer Fussboden R<br>Front floor R.H. | |
| 3. | Z 42.1613-00.00 | 1 | Средний полЛ<br>Střední podlaha L<br>Mittlerer Fussboden L<br>Centre floor L.H. | |
| 4. | Z 42.1614-00.00 | 1 | Средний пол П<br>Střední podlaha P<br>Mittlerer Fussboden R<br>Centre floor | |
| 5. | Z 42.1615-00.00 | 1 | Кожух управления Л<br>Kryt řízení L<br>Deckel des Steuerknüppels L<br>Control stick cover L.H. | |
| 6. | Z 42.1617-00.00 | 1 | Кожух ножного управления П<br>Kryt nožního řízení L<br>Deckel der Fussteuerung L<br>Rudder control cover L.H. | |
| 7. | Z 42.1618-00.00 | 1 | Кожух ножного управления П<br>Kryt nožního řízení P<br>Deckel der Fussteuerung R<br>Rudder control cover R.H. | |

| Z 43.1610-00.00 | | Полы<br>Podlahy<br>Fussböden<br>Floors | | Состоит из поз.<br>Sestává z poz.<br>Besteht aus Pos.<br>Consists of pos.<br>1-34,37-39 |
|---|---|---|---|---|
| Поз.<br>Poz.<br>Pos.<br>Pos. | Номер части<br>Číslo části<br>Teilnummer<br>No. of part | Шт.<br>Ks<br>Stk<br>Pcs | Наименование<br>Název části<br>Benennung<br>Name | Примечание<br>Poznámka<br>Bemerkung<br>Note |
| 8. | Z 42.1610-15.00 | 3 | Ремень<br>Popruh<br>Gurt<br>Belt | |
| 9. | Z 42.1610-00.22 | 3 | Ремень<br>Popruh<br>Gurt<br>Belt | |
| 10. | Z 42.1610-00.23 | 7 | Петля<br>Poutko<br>Schelle<br>Clip | |
| 11. | | | | |
| 12. | Z 43.1610-11.00 | 1 | Верхний пол Л<br>Horní podlaha L<br>Oberer Fussboden L<br>Upper floor L.H. | |
| 13. | Z 43.1610-12.00 | 1 | Верхний пол П<br>Horní podlaha P<br>Oberer Fussboden R<br>Upper floor R.H. | |
| 14. | Z 43.1610-13.00 | 1 | Пол багажного отсека Л<br>Podlaha zavazadlového prostoru L<br>Gepäckraumfussboden L<br>Luggage compartment floor L.H. | Вкл. поз.<br>vč.poz.35,36<br>einschl.Pos.<br>incl.No. |

| Z 43.1610-00.00 | | Полы<br>Podlahy<br>Fussboden<br>Floors | | Состоит из поз.<br>Sestává z poz.<br>Besteht aus Pos.<br>Consists of pos.<br>1-34,37-39 |
|---|---|---|---|---|
| Поз.<br>Poz.<br>Pos.<br>Pos. | Номер части<br>Číslo části<br>Teilnummer<br>No. of part | Шт.<br>Ks<br>Stk<br>Pcs | Наименование<br>Název části<br>Benennung<br>Name | Примечание<br>Poznámka<br>Bemerkung<br>Note |
| 15. | Z 43.1610-14.00 | 1 | Пол багажного отсека П<br>Podlaha zavazadlového prostoru P<br>Gepäckraumfussboden R<br>Luggage compartment floor R.H. | Вкл. поз.<br>vč.poz.35,36<br>einschl.Pos.<br>incl.No. |
| 16. | Z 43.1610-15.00 | 1 | Опорный пол Л<br>Opěrná podlaha L<br>Fussbrett L<br>Foot board L.H. | |
| 17. | Z 43.1610-16.00 | 1 | Опорный пол П<br>Opěrná podlaha P<br>Fussbrett R<br>Foot board R.H. | |
| 18. | Z 43.1610-17.00 | 1 | Задний пол Л<br>Zadní podlaha L<br>Hinterer Fussboden L<br>Rear floor L.H. | |
| 19. | Z 43.1610-18.00 | 1 | Задний пол П<br>Zadní podlaha P<br>Hinterer Fussboden R<br>Rear floor R.H. | |
| 20. | Z 43.1610-19.00 | 4 | Крепежный ремень<br>Poutací pop-ruh<br>Befestigungsgurt<br>Fastening belt | |
| 21. | Z 43.1610-00.26 | 1 | Кожух ручного управления<br>Kryt ručního řízení<br>Handsteuerungsdeckel<br>Hand control cover | |

| Z 43.1610-00.00 | | Полы<br>Podlahy<br>Fussböden<br>Floors | | Состоит из поз.<br>Sestává z poz.<br>Besteht aus Pos.<br>Consists of pos.<br>1-34,37-39 |
|---|---|---|---|---|
| Поз.<br>Poz.<br>Pos.<br>Pos. | Номер части<br>Číslo části<br>Teilnummer<br>No. of part | Шт.<br>Ks<br>Stk<br>Pcs | Наименование<br>Název části<br>Benennung<br>Name | Примечание<br>Poznámka<br>Bemerkung<br>Note |
| 22. | Z 43.1610-00.27 | 1 | Кожух ножного управления<br>Kryt nožního řízení<br>Fussteuerungsdeckel<br>Foot control cover | |
| 23. | Z 43.1610-00.28 | 1 | Кожух нижний П<br>Krytka dolní P<br>Unterer Deckel R<br>Lower cover R.H. | |
| 24. | Z 43.1610-00.29 | 1 | Кожух нижний Л<br>Krytka dolní L<br>Unterer Deckel L<br>Lower cover L.H. | |
| 25. | Z 43.1610-00.31 | 1 | Угольник пола Л<br>Úhelník podlahy L<br>Fussbodenwinkel L<br>Floor angle L.H. | |
| 26. | Z 43.1610-00.32 | 1 | Угольник пола П<br>Úhelník podlahy P<br>Fussbodenwinkel R<br>Floor angle R.H. | |
| 27. | Z 43.1610-00.33 | 2 | Угольник<br>Podložka<br>Metallwinkel<br>Metallic angle | |
| 28. | Z 43.1610-00.35 | 1 | Кожух<br>Krytka<br>Deckel<br>Cover | |

| Z 43.1610-00.00 | Полы<br>Podlahy<br>Fussboden<br>Floors | | | Состоит из поз.<br>Sestává z poz.<br>Besteht aus Pos.<br>Consists of pos.<br>1-34,37-39 |
|---|---|---|---|---|
| Поз.<br>Poz.<br>Pos.<br>Pos. | Номер части<br>Číslo části<br>Teilnummer<br>No. of part | Шт.<br>Ks<br>Stk<br>Pcs | Наименование<br>Název části<br>Benennung<br>Name | Примечание<br>Poznámka<br>Bemerkung<br>Note |
| 29. | Z 43.1610-13.04 | 2 | Крышка<br>Víko<br>Deckel<br>Cover | |
| 30. | | | | |
| 31. | | | | |
| 32. | | | | |
| 33. | | | | |
| 34. | M4x16 ONL 3147 | 48 | Винт<br>Šroub<br>Schraube<br>Screw | |
| 35. | M4x12 ONL 3147 | 4 | Винт<br>Šroub<br>Schraube<br>Screw | |

| Z 43.1610-00.00 | | Полы<br>Podlahy<br>Fussböden<br>Floors | | Состоит из поз.<br>Sestává z poz.<br>Besteht aus Pos.<br>Consists of pos.<br>1-34,37-39 |
|---|---|---|---|---|
| Поз.<br>Poz.<br>Pos.<br>Pos. | Номер части<br>Číslo části<br>Teilnummer<br>No. of part | Шт.<br>Ks<br>Stk<br>Pcs | Наименование<br>Název části<br>Benennung<br>Name | Примечание<br>Poznámka<br>Bemerkung<br>Note |
| 36. | 4 ČSN 313282.11K | 4 | Шайба<br>Podložka<br>Unterlegscheibe<br>Washer | |
| 37. | 4 ČSN 313284.4 | 38 | Шайба<br>Podložka<br>Unterlegscheibe<br>Washer | |
| 38. | 3x16 ČSN 021812.04 | 32 | Шуруп<br>Vrut<br>Holzschraube<br>Wood screw | |
| 39. | 2,6x5 ČSN 022304.0 | 7 | Заклепка<br>Nýt<br>Niet<br>Rivet | |

Z 43.1620-00.00

Внутренняя отделка и кожухи
Vnitřní kryty
Innenabdeckungen
Internal Covers

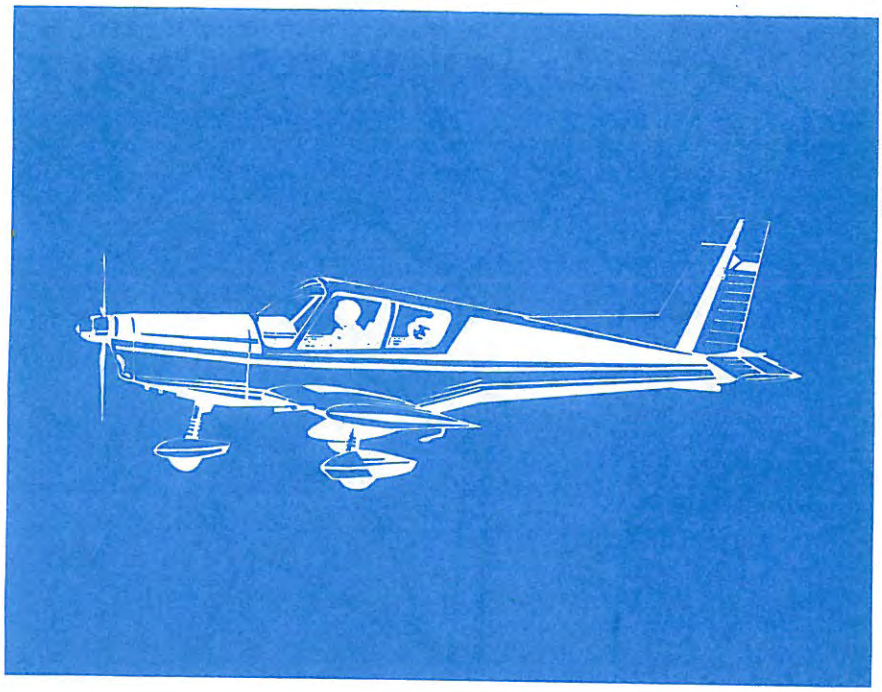

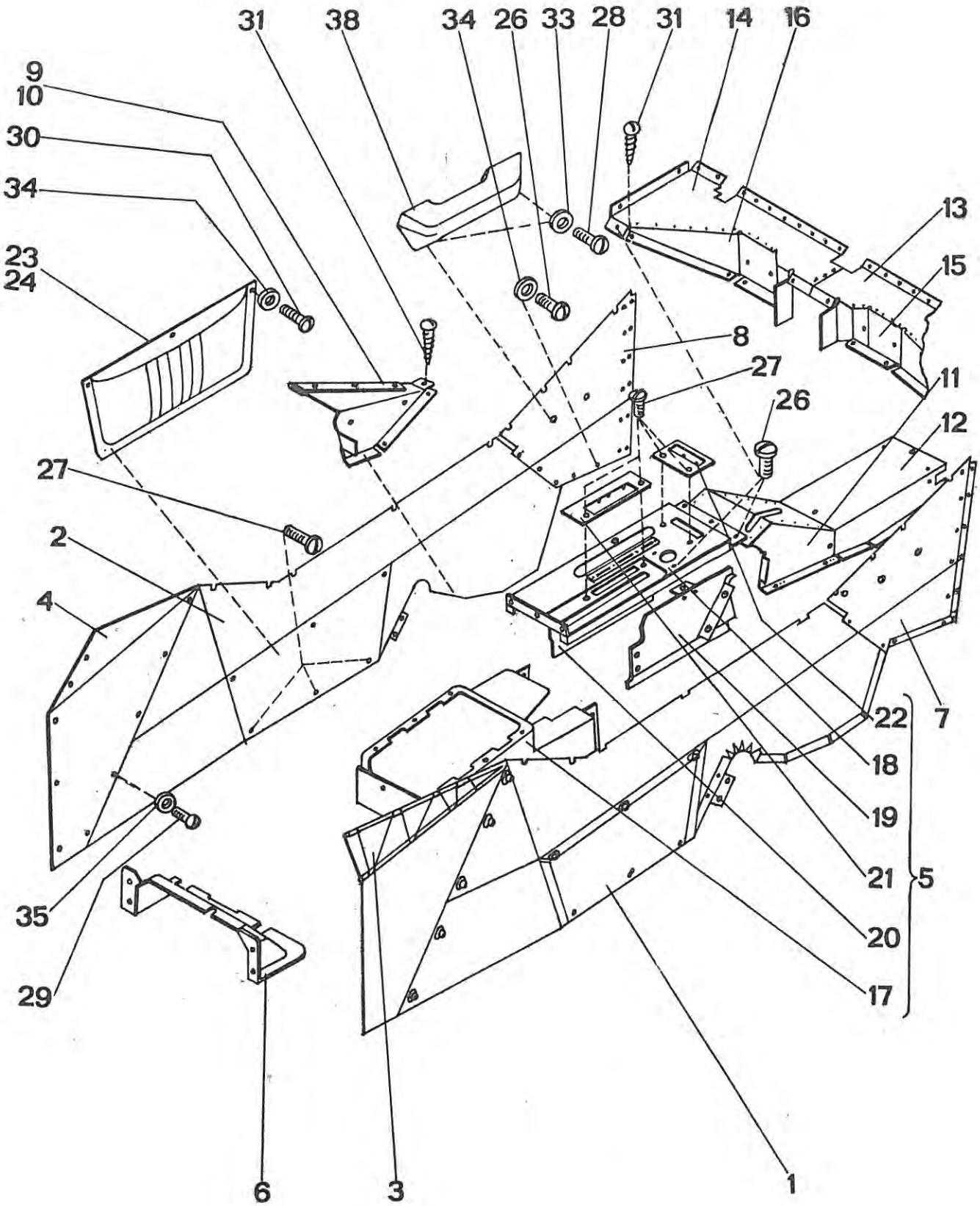
31
38
34
26
33
28
31
14
16
9
10
30
34
23
24
13
15
8
27
11
26
12
27
2
4
22
7
18
19
21
5
20
17
35
29
6
3
1

| Z 43.1620-00.00 | | Внутренняя отделка и кожухи<br>Vnitřní kryty<br>Innenabdeckungen<br>Internal Covers | | Состоит из поз.<br>Sestává z poz.<br>Besteht aus Pos.<br>Consists of pos.<br>1-16,27,28,29,31,<br>33,34,35,38 |
|---|---|---|---|---|
| Поз.<br>Poz.<br>Pos.<br>Pos. | Номер части<br>Číslo části<br>Teilnummer<br>No. of part | Шт.<br>Ks<br>Stk<br>Pcs | Наименование<br>Název části<br>Benennung<br>Name | Примечание<br>Poznámka<br>Bemerkung<br>Note |
| 1. | Z 43.1621-00.00 | 1 | Боковая панель Л<br>Boční panel L<br>Seitenpaneel L<br>Side panel L.H. | Вкл. поз.<br>vč.poz.23,30,34<br>einschl.Pos.<br>incl.No. |
| 2. | Z 43.1622-00.00 | 1 | Боковая панель П<br>Boční panel P<br>Seitenpaneel R<br>Side panel R.H. | Вкл. поз.<br>vč.poz.23,30,34<br>einschl.Pos.<br>incl.No. |
| 3. | Z 42.1623-00.00 | 1 | Боковое полотно Л<br>Boční zástěna L<br>Leinwandseitenteil L<br>Fabric wall L.H. | |
| 4. | Z 42.1624-00.00 | 1 | Боковое полотно П<br>Boční zástěna P<br>Leinwandseitenteil R<br>Fabric wall R.H. | |
| 5. | Z 42.1627-00.00 | 1 | Средний кожух<br>Střední kryt<br><br>Mittlere Abdeckung<br>Centre covering | Состоит из поз.<br>sest.z poz.17-22,<br>26,27<br>Besteht aus Pos.<br>Consists of pos. |
| 6. | Z 42.1620-00.09 | 1 | Кожух<br>Kryt<br>Deckel<br>Cover | |
| 7. | Z 43.1620-11.00 | 1 | Задняя панель Л<br>Zadní panel L<br>Hinterpaneel L<br>Rear panel L.H. | |
| 8. | Z 43.1620-12.00 | 1 | Задняя панель П<br>Zadní panel P<br>Hinterpaneel R<br>Rear panel R.H. | |

| Z 43.1620-00.00 | | Внутренняя отделка и кожухи<br>Vnitřní kryty<br>Innenabdeckungen<br>Internal Covers | | Состоит из поз.<br>Sestává z poz.<br>Besteht aus Pos.<br>Consists of pos.<br>1-16,27,28,29,31,<br>33,34,35,38 |
|---|---|---|---|---|
| Поз.<br>Poz.<br>Pos.<br>Pos. | Номер части<br>Číslo části<br>Teilnummer<br>No. of part | Шт.<br>Ks<br>Stk<br>Pcs | Наименование<br>Název části<br>Benennung<br>Name | Примечание<br>Poznámka<br>Bemerkung<br>Note |
| 9. | Z 43.1620-15.00 | 1 | Боковой кожух Л<br>Boční kryt L<br>Seitenabdeckung L<br>Side cover L.H. | |
| 10. | Z 43.1620-16.00 | 1 | Боковой кожух П<br>Boční kryt P<br>Seitenabdeckung R<br>Side cover R.H. | |
| 11. | Z 43.1620-17.00 | 1 | Кожух управления<br>Kryt řízení<br>Steuerungsdeckel<br>Cover of control | |
| 12. | Z 43.1620-18.00 | 1 | Задний кожух управления<br>Zadní kryt řízení<br>Hinterer Steuerungs-<br>deckel<br>Rear cover of control | |
| 13. | Z 43.1620-19.00 | 1 | Лист Л<br>Plech L<br>Blech L<br>Sheet L.H. | |
| 14. | Z 43.1620-20.00 | 1 | Лист П<br>Plech P<br>Blech R<br>Sheet R.H. | |
| 15. | Z 43.1620-00.21 | 1 | Вертикальный лист Л<br>Svislý plech L<br>Senkrechtes Blech L<br>Vertical sheet L.H. | |

| Z 43.1620-00.00 | | Внутренняя отделка и кожухи<br>Vnitřní kryty<br>Innenabdeckungen<br>Internal Covers | | Состоит из поз.<br>Sestává z poz.<br>Besteht aus Pos.<br>Consists of pos.<br>1-16,27,28,29,31,<br>33,34,35,38 |
|---|---|---|---|---|
| Поз.<br>Poz.<br>Pos.<br>Pos. | Номер части<br>Číslo části<br>Teilnummer<br>No. of part | Шт.<br>Ks<br>Stk<br>Pcs | Наименование<br>Název části<br>Benennung<br>Name | Примечание<br>Poznámka<br>Bemerkung<br>Note |
| 16. | Z 43.1620-00.22 | 1 | Вертикальный лист П<br>Svislý plech P<br>Senkrechtes Blech R<br>Vertical sheet R.H. | |
| 17. | Z 42.1627-01.00 | 1 | Передний кожух<br>Přední plášť<br>Vorderer Mantel<br>Front jacket | |
| 18. | Z 42.1627-02.00 | 1 | Крышка<br>Víko<br>Deckel<br>Cover | |
| 19. | Z 42.1627-03.00 | 1 | Боковой кожух Л<br>Bočnice L<br>Seitenabdeckung L<br>Side cover L.H. | |
| 20. | Z 42.1627-04.00 | 1 | Боковой кожух П<br>Bočnice P<br>Seitenabdeckung R<br>Side cover R.H. | |
| 21. | Z 42.1627-00.10 | 1 | Бирка<br>Štítek<br>Schild<br>Placard | |
| 22. | Z 42.1627-00.11 | 1 | Бирка<br>Štítek<br>Schild<br>Placard | |
| 23. | Z 42.1621-01.00 | 1 | Сумка Л<br>Brašna L<br>Tasche L<br>Map case L.H. | |

| Z 43.1620-00.00 | | Внутренняя отделка и кожухи<br>Vnitřní kryty<br>Innenabdeckungen<br>Internal Covers | | Состоит из поз.<br>Sestává z poz.<br>Besteht aus Pos.<br>Consists of pos.<br>1-16,27,28,29,31,<br>33,34,35,38 |
|---|---|---|---|---|
| Поз.<br>Poz.<br>Pos.<br>Pos. | Номер части<br>Číslo části<br>Teilnummer<br>No. of part | Шт.<br>Ks<br>Stk<br>Pcs | Наименование<br>Název části<br>Benennung<br>Name | Примечание<br>Poznámka<br>Bemerkung<br>Note |
| 24. | Z 42.1622-01.00 | 1 | Сумка П<br>Brašna P<br>Tasche R<br>Map case R.H. | |
| 25. | | | | |
| 26. | M4x10 ONL 3147 | 9 | Винт<br>Šroub<br>Schraube<br>Screw | |
| 27. | M4x12 ONL 3147 | 49 | Винт<br>Šroub<br>Schraube<br>Screw | |
| 28. | M6x20 ČSN 021131.24 | 4 | Винт<br>Šroub<br>Schraube<br>Screw | |
| 29. | M3x12 ONL 3147 | 10 | Винт<br>Šroub<br>Schraube<br>Screw | |
| 30. | M4x18 ONL 3147 | 6 | Винт<br>Šroub<br>Schraube<br>Screw | |
| 31. | 3x7 ČSN 021812.04 | 18 | Шуруп<br>Vrut<br>Holzschraube<br>Wood screw | |

| Z 43.1620-00.00 | | Внутренняя отделка и кожухи<br>Vnitřní kryty<br>Innenabdeckungen<br>Internal Covers | | Состоит из поз.<br>Sestává z poz.<br>Besteht aus Pos.<br>Consists of pos.<br>1-16,27,28,29,31<br>33,34,35,38 |
|---|---|---|---|---|
| Поз.<br>Poz.<br>Pos.<br>Pos. | Номер части<br>Číslo části<br>Teilnummer<br>No. of part | Шт.<br>Ks<br>Stk<br>Pcs | Наименование<br>Název části<br>Benennung<br>Name | Примечание<br>Poznámka<br>Bemerkung<br>Note |
| 32. | | | | |
| 33. | 6 ČSN 313282.41 | 4 | Шайба<br>Podložka<br>Unterlegscheibe<br>Washer | |
| 34. | 4,3 ČSN 021702.14 | 24 | Шайба<br>Podložka<br>Unterlegscheibe<br>Washer | |
| 35. | 3,2 MON 1150 | 10 | Шайба<br>Podložka<br>Unterlegscheibe<br>Washer | |
| 36. | | | | |
| 37. | | | | |
| 38. | 12-151-97370 | 2 | Подлокотник для Š 100<br>Loketní opěrka pro Š 100<br>Armstütze für Š 100<br>Arm rest for the Š 100 | car |

Z 43.1640-00.00

Полотняные части
Plátěné části
Leinwandteile
Fabric Parts

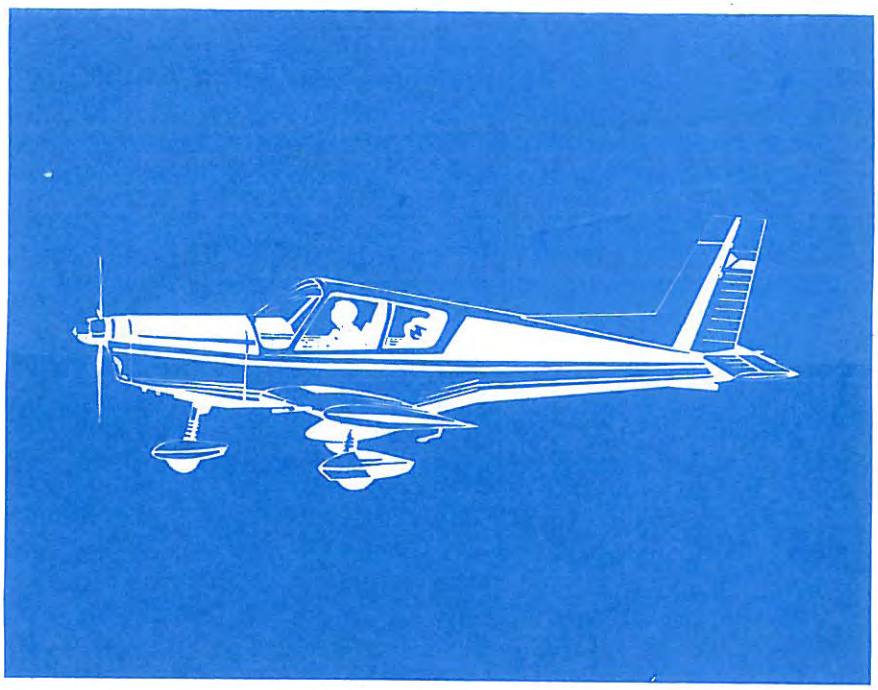

# Z43. 1640-00.00

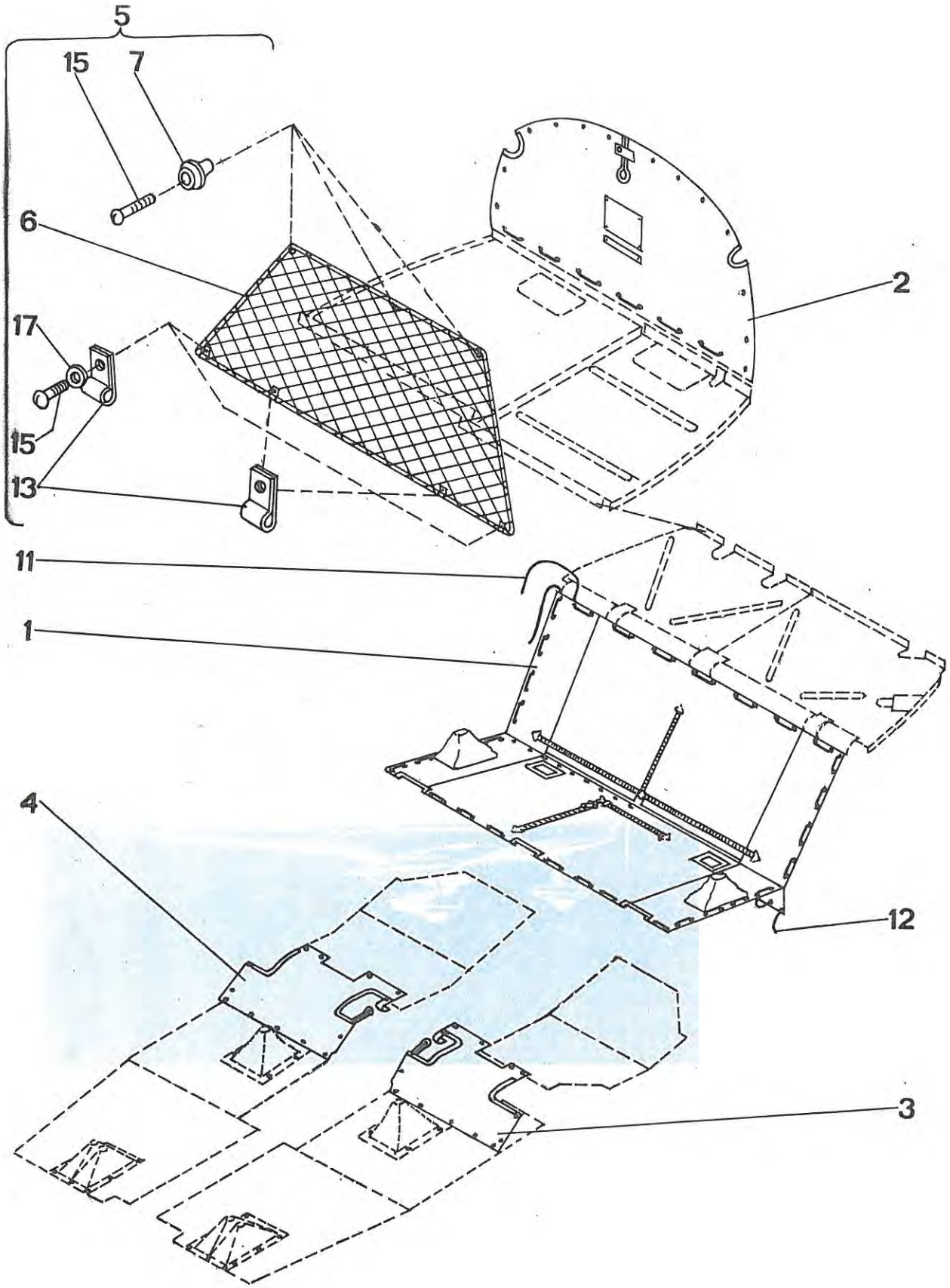

| Z 43.1640-00.00 | | Полотняные части<br>Plátěné části<br>Leinwandteile<br>Fabric Parts | | Состоит из поз.<br>Sestává z poz.<br>Besteht aus Pos.<br>Consists of pos.<br>1-5,11,12 |
|---|---|---|---|---|
| Поз.<br>Poz.<br>Pos.<br>Pos. | Номер части<br>Číslo části<br>Teilnummer<br>No. of part | Шт.<br>Ks<br>Stk<br>Pcs | Наименование<br>Název části<br>Benennung<br>Name | Примечание<br>Poznámka<br>Bemerkung<br>Note |
| 1. | Z 43.1641-00.00 | 1 | Парус спинки<br>Zadní plachta<br>Hintere Lehnenplane<br>Back tarpaulin | |
| 2. | Z 43.1642-00.00 | 1 | Парусиновая перегородка<br>Zástěna<br>Leinwandspant<br>Tarpaulin partition | |
| 3. | Z 43.1643-00.00 | 1 | Кожух фермы Л<br>Překrytí nosníku L<br>Überdeckung des Trägers L<br>Spar covering L.H. | |
| 4. | Z 43.1644-00.00 | 1 | Кожух фермы П<br>Překrytí nosníku P<br>Überdeckung des Trägers R<br>Spar covering R.H. | |
| 5. | Z 43.1647-00.00 | 1 | Установка багажной сетки<br>Zástavba zavazadlové sítě<br>Gepäcknetzeinbau<br>Luggage net installation | Вкл. поз.<br>vč.poz.6,7,13-17<br>einschl.Pos.<br>incl.No. |
| 6. | Z 43.1647-01.00 | 1 | Сетка собранная<br>Síť sestavená<br>Gepäcknetz-komplett<br>Luggage net-complete | |
| 7. | Z 43.1647-00.05 | 3 | Ролик<br>Kladka<br>Rolle<br>Pulley | |
| 8. | | | | |

| Z 43.1640-00.00 | | Полотняные части<br>Plátěné části<br>Leinwandteile<br>Fabric Parts | | Состоит из поз.<br>Sestává z poz.<br>Besteht aus Pos.<br>Consists of pos.<br>1-5,11,12 |
|---|---|---|---|---|
| Поз.<br>Poz.<br>Pos.<br>Pos. | Номер части<br>Číslo části<br>Teilnummer<br>No. of part | Шт.<br>Ks<br>Stk<br>Pcs | Наименование<br>Název části<br>Benennung<br>Name | Примечание<br>Poznámka<br>Bemerkung<br>Note |
| 9. | | | | |
| 10. | | | | |
| 11. | 708 101 180 7252 | 1 | Шнурок<br>Tkanice<br>Band<br>Lace | Длина=4000<br>l=4000<br>Länge=4000<br>Length=4000 |
| 12. | 708 101 180 7252 | 1 | Шнурок<br>Tkanice<br>Band<br>Lace | Длина=1300<br>l=1300<br>Länge=1300<br>Length=1300 |
| 13. | 1x5 ČSN 022706.5 | 4 | Зажим<br>Příchytka<br>Befestigungsschelle<br>Clip | |
| 14. | | | | |
| 15. | M4x16 ONL 3147 | 7 | Винт<br>Šroub<br>Schraube<br>Screw | |
| 16. | | | | |

| Z 43.1640-00.00 | | Полотняные части<br>Plátěné části<br>Leinwandteile<br>Fabric Parts | | Состоит из поз.<br>Sestává z poz.<br>Besteht aus Pos.<br>Consists of pos.<br>1-5,11,12 |
|---|---|---|---|---|
| Поз.<br>Poz.<br>Pos.<br>Pos. | Номер части<br>Číslo části<br>Teilnummer<br>No. of part | Шт.<br>Ks<br>Stk<br>Pcs | Наименование<br>Název části<br>Benennung<br>Name | Примечание<br>Poznámka<br>Bemerkung<br>Note |
| 17. | 4 ČSN 313282.41 | 4 | Шайба<br>Podložka<br>Unterlegscheibe<br>Washer | |

Z 43.1650-00.00

Свободные части внутреннего кузова
Volné díly vnitřní karosérie
Freie Teile der Innenkarosserie
Free Parts of Internal Body

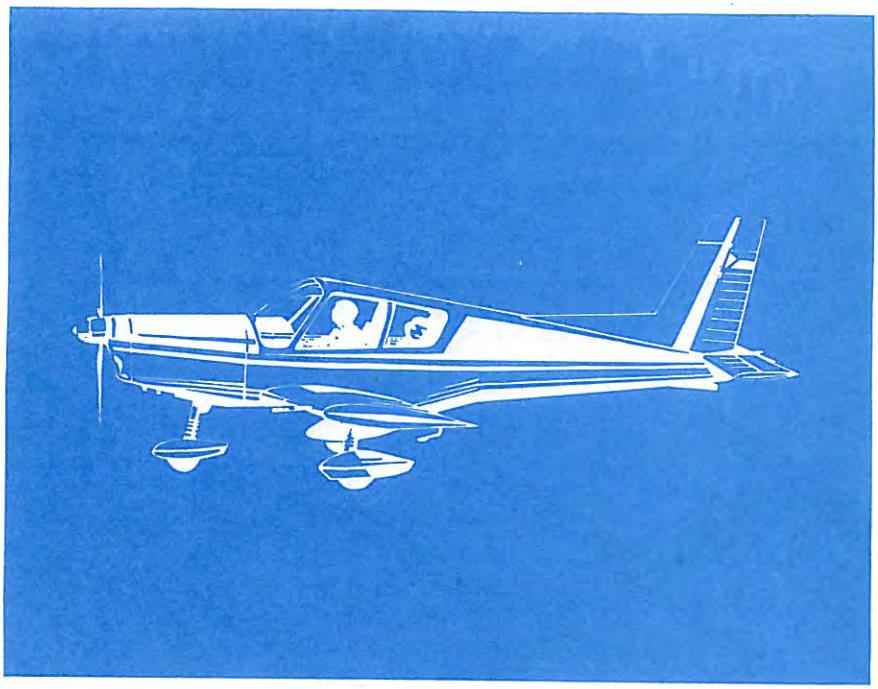

# Z43. 1650-00.00

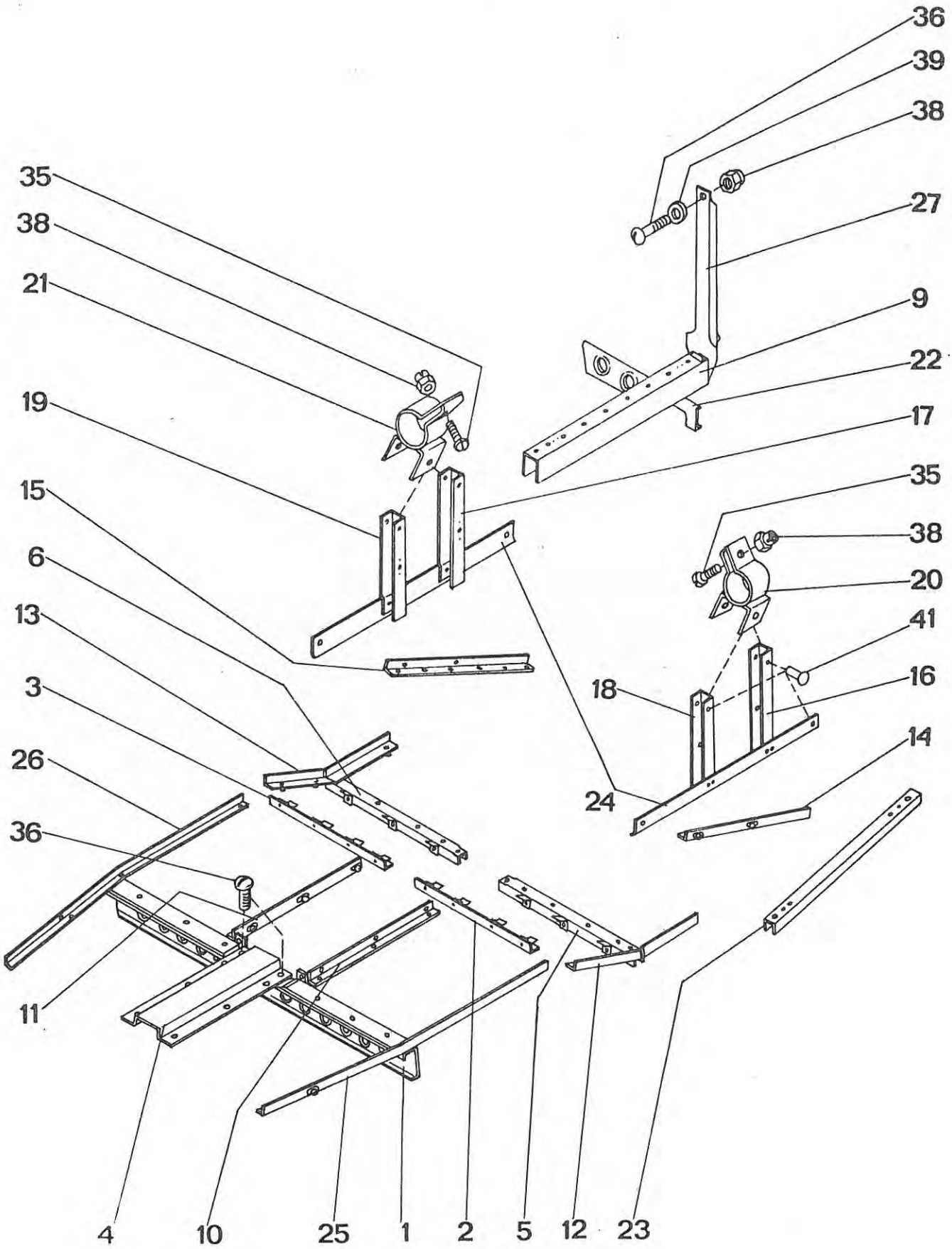

| Z 43.1650-00.00 | Свободные части внутреннего кузова<br>Volné díly vnitřní karosérie<br>Freie Teile der Innen-karosserie<br>Free Parts of Internal Body | Состоит из поз.<br>Sestává z poz.<br>Besteht aus Pos.<br>Consists of pos.<br><br>1 - 41 |
|---|---|---|

| Поз.<br>Poz.<br>Pos.<br>Pos. | Номер части<br>Číslo části<br>Teilnummer<br>No. of part | Шт.<br>Ks<br>Stk<br>Pcs | Наименование<br>Název části<br>Benennung<br>Name | Примечание<br>Poznámka<br>Bemerkung<br>Note |
|---|---|---|---|---|
| 1. | Z 42.1651-00.00 | 1 | Балка пола<br>Nosník podlahy<br>Fussbodenträger<br>Floor joist | |
| 2. | Z 43.1653-00.00 | 1 | Угольник передний Л<br>Úhelník přední L<br>Vorderer Winkel L<br>Front angle L.H. | |
| 3. | Z 43.1654-00.00 | 1 | Угольник передний П<br>Úhelník přední P<br>Vorderer Winkel R<br>Front angle R.H. | |
| 4. | Z 42.1650-06.00 | 1 | Балка передняя<br>Nosník přední<br>Vorderer Träger<br>Front joist | |
| 5. | Z 43.1650-07.00 | 1 | Балка заднего пола Л<br>Nosník zadní podlahy L<br>Träger des hinteren Fussbodens L<br>Rear floor joist L.H. | |
| 6. | Z 43.1650-08.00 | 1 | Балка заднего пола П<br>Nosník zadní podlahy P<br>Träger des hinteren Fussbodens R<br>Rear floor joist R.H. | |
| 7. | | | | |

| Z 43.1650-00.00 | Свободные части внутреннего кузова<br><br>Volné díly vnitřní karosérie<br>Freie Teile der Innen-karosserie<br>Free Parts of Internal Body | Состоит из пов.<br>Sestává z poz.<br>Besteht aus Pos.<br>Consists of pos.<br><br>1 - 41 |
|---|---|---|

| Пов.<br>Poz.<br>Pos.<br>Pos. | Номер части<br>Číslo části<br>Teilnummer<br>No. of part | Шт.<br>Ks<br>Stk<br>Pcs | Наименование<br>Název části<br>Benennung<br>Name | Примечание<br>Poznámka<br>Bemerkung<br>Note |
|---|---|---|---|---|
| 8. | | 2 | | |
| 9. | Z 43.1650-12.00 | 1 | Балка верхнего пола<br>Nosník horní podlahy<br>Träger des oberen Fussbodens<br>Upper floor joist | |
| 10. | Z 42.1650-13.00 | 1 | Угольник Л<br>Úhelník L<br>Winkel L<br>Angle L.H. | |
| 11. | Z 42.1650-14.00 | 1 | Угольник П<br>Úhelník P<br>Winkel R<br>Angle R.H. | |
| 12. | Z 43.1650-15.00 | 1 | Боковой угольник Л<br>Boční úhelník L<br>Seitenwinkel L<br>Side angle L.H. | |
| 13. | Z 43.1650-16.00 | 1 | Боковой угольник П<br>Boční úhelník P<br>Seitenwinkel R<br>Side angle R.H. | |
| 14. | Z 43.1650-17.00 | 1 | Угольник задний боковой Л<br>Úhelník zadní boční L<br>Hinterer Seitenwinkel L<br>Rear side angle L.H. | |

| Z 43.1650-00.00 | Свободные части внутреннего кузова<br>Volné díly vnitřní karosérie<br>Freie Teile der Innenkarosserie<br>Free Parts of Internal Body | Состоит из поз.<br>Sestává z poz.<br>Besteht aus Pos.<br>Consists of pos.<br>1 - 41 |
|---|---|---|

| Поз.<br>Poz.<br>Pos.<br>Pos. | Номер части<br>Číslo části<br>Teilnummer<br>No. of parts | Шт.<br>Ks<br>Stk<br>Pcs | Наименование<br>Název části<br>Benennung<br>Name | Примечание<br>Poznámka<br>Bemerkung<br>Note |
|---|---|---|---|---|
| 15. | Z 43.1650-18.00 | 1 | Угольник задний боковой П<br>Úhelník zadní boční P<br>Hinterer Seitenwinkel R<br>Rear side angle R.H. | |
| 16. | Z 43.1650-19.00 | 1 | Угольник задний Л<br>Úhelník zadní L<br>Hinterer Winkel L<br>Rear angle L.H. | |
| 17. | Z 43.1650-20.00 | 1 | Угольник задний П<br>Úhelník zadní P<br>Hinterer Winkel R<br>Rear angle R.H. | |
| 18. | Z 43-1650-21.00 | 1 | Угольник передний Л<br>Úhelník přední L<br>Vorderer Winkel L<br>Front angle L.H. | |
| 19. | Z 43.1650-22.00 | 1 | Угольник передний П<br>Úhelník přední P<br>Vorderer Winkel R<br>Front angle R.H. | |
| 20. | Z 43.1650-23.00 | 2 | Кронштейн подлокотника Л<br>Konzola opěrky L<br>Konsole der Armstütze L<br>Arm rest bracket L.H. | |
| 21. | Z 43.1650-24.00 | 2 | Кронштейн подлокотника П<br>Konzola opěrky P<br>Konsole der Armstütze R<br>Arm rest bracket R.H. | |

| Z 43.1650-00.00 | Свободные части внутреннего кузова<br>Volné díly vnitřní karosérie<br>Freie Teile der Innen-karosserie<br>Free Parts of Internal Body | Состоит из поз.<br>Sestává z poz.<br>Besteht aus Pos.<br>Consists of pos.<br>1 - 41 |
|---|---|---|

| Поз.<br>Poz.<br>Pos.<br>Pos. | Номер части<br>Číslo části<br>Teilnummer<br>No. of parts | Шт.<br>Ks<br>Stk<br>Pcs | Наименование<br>Název části<br>Benennung<br>Name | Примечание<br>Poznámka<br>Bemerkung<br>Note |
|---|---|---|---|---|
| 22. | Z 43.1650-00.26 | 1 | Балка задняя<br>Nosník zadní<br>Hinterer Träger<br>Rear joist | |
| 23. | Z 43.1650-00.28 | 1 | Угольник нижний<br>Úhelník spodní<br>Unterer Winkel<br>Lower angle | |
| 24. | Z 43.1650-00.29 | 2 | Крепление<br>Výztuha<br>Versteifung<br>Stiffener | |
| 25. | Z 42.1650-17.00 | 1 | Угольник Л<br>Úhelník L<br>Winkel L<br>Angle L.H. | |
| 26. | Z 42.1650-18.00 | 1 | Угольник П<br>Úhelník P<br>Winkel R<br>Angle R.H. | |
| 27. | Z 42.1610-00.19 | 1 | Угольник<br>Úhelník<br>Winkel<br>Angle | |
| 28. | | | | |

| Z 43.1650-00.00 | Свободные части внутреннего кузова<br>Volné díly vnitřní karosérie<br>Freie Teile der Innen-karosserie<br>Free Parts of Internal Body | Состоит из поз.<br>Sestává z poz.<br>Besteht aus Pos.<br>Consists of pos.<br>1 - 41 |
|---|---|---|

| Поз.<br>Poz.<br>Pos.<br>Pos. | Номер части<br>Číslo části<br>Teilnummer<br>No. of parts | Шт.<br>Ks<br>Stk<br>Pcs | Наименование<br>Název části<br>Benennung<br>Name | Примечание<br>Poznámka<br>Bemerkung<br>Note |
|---|---|---|---|---|
| 29. | | | | |
| 30. | | | | |
| 31. | | | | |
| 32. | | | | |
| 33. | | | | |
| 35. | M4x12 ČSN 021131.24 | 4 | Винт<br>Šroub<br>Schraube<br>Screw | |

| Z 43.1650-00.00 | Свободные части внутреннего кузова<br>Volné díly vnitřní karosérie<br>Freie Teile der Innen-karosserie<br>Free Parts of Internal Body | Состоит из поз.<br>Sestává z poz.<br>Besteht aus Pos.<br>Consists of pos.<br>1 - 41 |
|---|---|---|

| Поз.<br>Poz.<br>Pos.<br>Pos. | Номер части<br>Číslo části<br>Teilnummer<br>No. of parts | Шт.<br>Ks<br>Stk<br>Pcs | Наименование<br>Název části<br>Benennung<br>Name | Примечание<br>Poznámka<br>Bemerkung<br>Note |
|---|---|---|---|---|
| 36. | M4x12 ONL 3147 | 3 | Винт<br>Šroub<br>Schraube<br>Screw | |
| 37. | | | | |
| 38. | M4 ONL 3240 | 5 | Гайка<br>Matice<br>Mutter<br>Nut | |
| 39. | 4 ČSN 313282.11K | 1 | Шайба<br>Podložka<br>Unterlegscheibe<br>Washer | |
| 40. | | | | |
| 41. | 2,6x5 ČSN 022320.0 | 28 | Заклепка<br>Nýt<br>Niet<br>Rivet | |

Z 43.1700-00.00

Кабина
Kabina
Kabine
Cabin

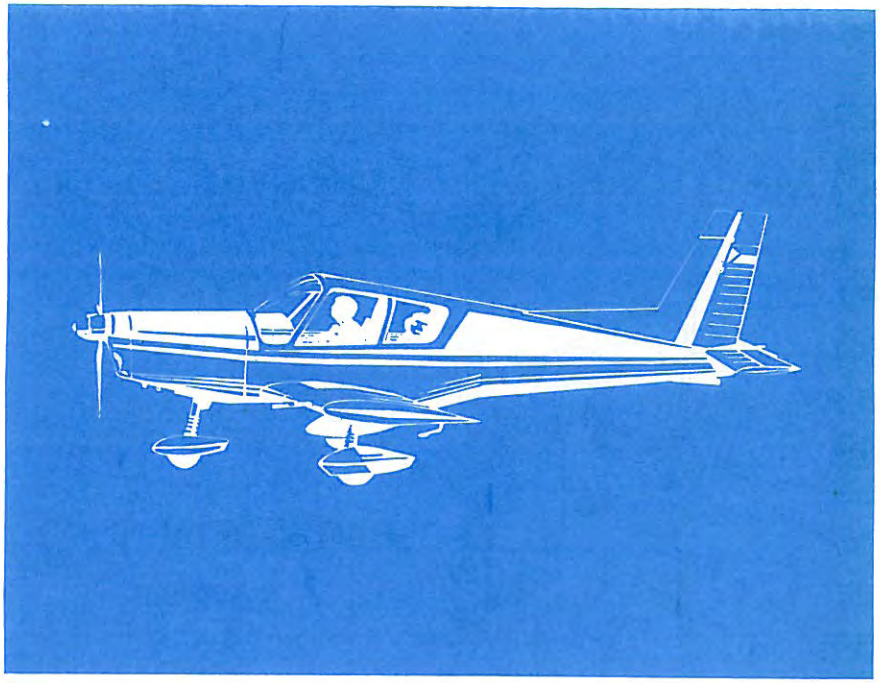

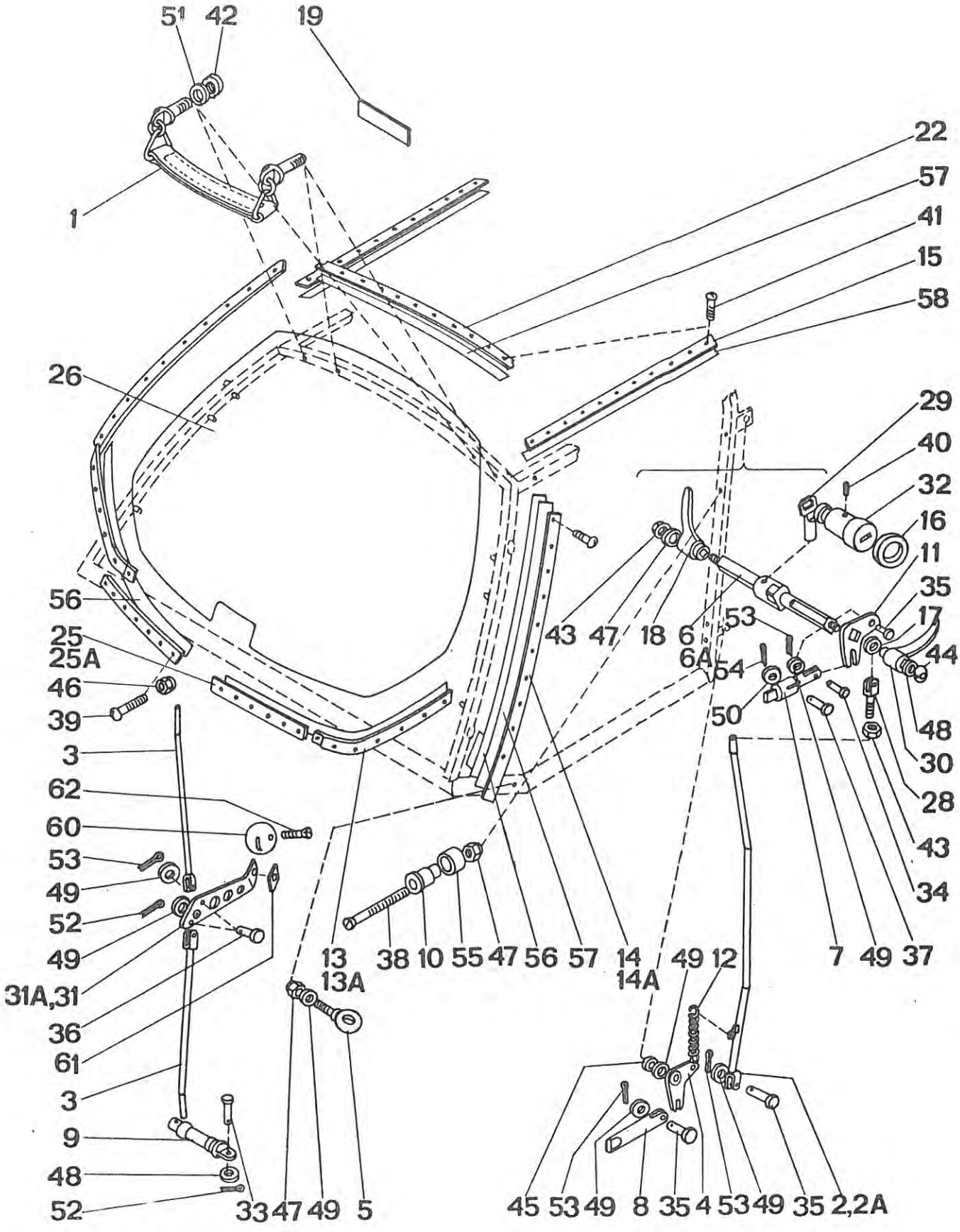
51
42
19
1
22
57
41
15
58
26
29
40
32
16
11
35
17
44
56
25
25A
46
39
3
62
60
53
49
52
49
31A,31
36
61
3
9
48
52
43
47
18
6
6A
53
54
50
48
30
28
43
34
13
13A
38
10
55
47
56
57
14
14A
49
12
7
49
37
33
47
49
5
45
53
49
8
35
4
53
49
35
2,2A

| Z 43.1700-00.00 | | Кабина<br>Kabina<br>Kabine<br>Cabin | | Состоит из поз.<br>Sestává z poz.<br>Besteht aus Pos.<br>Consists of pos.<br>1 - 62 |
|---|---|---|---|---|
| Поз.<br>Poz.<br>Pos.<br>Pos. | Номер части<br>Číslo části<br>Teilnummer<br>No. of part | Шт.<br>Ks<br>Stk<br>Pcs | Наименование<br>Název části<br>Benennung<br>Name | Примечание<br>Poznámka<br>Bemerkung<br>Note |
| 1. | Z 42.1730-00.00 | 2 | Рукоятка<br>Držadlo<br>Handgriff<br>Handle | |
| 2. | Z 42.1700-11.00 | 1 | Тяга Л<br>Táhlo L<br>Zugstange L<br>Pull rod L.H. | |
| 2A. | Z 42.1700-12.00 | 1 | Тяга П<br>Táhlo P<br>Zugstange R<br>Pull rod R.H. | |
| 3. | Z 42.1700-13.00 | 4 | Тяга<br>Táhlo<br>Zugstange<br>Pull rod | |
| 4. | Z 42.1700-14.00 | 2 | Рычаг<br>Páka<br>Hebel<br>Lever | |
| 5. | Z 42.1700-15.00 | 2 | Ушко<br>Oko<br>Öse<br>Eye | |
| 6. | Z 42.1700-00.19 | 1 | Вал Л<br>Hřídel L<br>Welle L<br>Shaft L.H. | |
| 6A. | Z 42.1700-00.20 | 1 | Вал П<br>Hřídel P<br>Welle R<br>Shaft R.H. | |

| Z 43.1700-00.00 | Кабина<br>Kabina<br>Kabine<br>Cabin | Состоит из поз.<br>Sestává z poz.<br>Besteht aus Pos.<br>Consists of pos.<br>1 - 62 |
|---|---|---|

| Поз.<br>Poz.<br>Pos.<br>Pos. | Номер части<br>Číslo části<br>Teilnummer<br>No. of part | Шт.<br>Ks<br>Stk<br>Pcs | Наименование<br>Název části<br>Benennung<br>Name | Примечание<br>Poznámka<br>Bemerkung<br>Note |
|---|---|---|---|---|
| 7. | Z 42.1700-00.22 | 2 | Цапфа<br>Čep<br>Zapfen<br>Pin | |
| 8. | Z 42.1700-00.23 | 2 | Цапфа<br>Čep<br>Zapfen<br>Pin | |
| 9. | Z 42.1700-00.24 | 4 | Подвеска<br>Závěs<br>Türgelenk<br>Hinge | |
| 10. | Z 42.1700-00.25 | 2 | Упор<br>Narážka<br>Anschlag<br>Stop | |
| 11. | Z 42.1700-00.28 | 2 | Рычаг<br>Páka<br>Hebel<br>Lever | |
| 12. | Z 42.1700-00.30 | 2 | Пружина<br>Pružina<br>Feder<br>Spring | |
| 13. | Z 42.1700-00.33 | 1 | Покровная лента Л<br>Krycí pásek L<br>Deckstreifen L<br>Covering strip L.H. | |
| 13A | Z 42.1700-00.34 | 1 | Покровная лента П<br>Krycí pásek P<br>Deckstreifen R<br>Covering strip R.H. | |

| Z 43.1700-00.00 | | Кабина<br>Kabina<br>Kabine<br>Cabin | | Состоит из поз.<br>Sestává z poz.<br>Besteht aus Pos.<br>Consists of pos.<br>1 - 62 |
|---|---|---|---|---|
| Поз.<br>Poz.<br>Pos.<br>Pos. | Номер части<br>Číslo části<br>Teilnummer<br>No. of part | Шт.<br>Ks<br>Stk<br>Pcs | Наименование<br>Název části<br>Benennung<br>Name | Примечание<br>Poznámka<br>Bemerkung<br>Note |
| 14. | Z 42.1700-00.35 | 1 | Лента боковая Л<br>Pásek boční L<br>Seitenstreifen L<br>Side strip L.H. | |
| 14A | Z 42.1700-00.36 | 1 | Лента боковая П<br>Pásek boční P<br>Seitenstreifen R<br>Side strip R.H. | |
| 15. | Z 42.1700-00.37 | 2 | Лента верхняя<br>Pásek horní<br>Oberstreifen<br>Upper strip | |
| 16. | Z 42.1700-00.41 | 2 | Уплотнение<br>Těsnění<br>Dichtungsring<br>Seal-O-Ring | |
| 17. | Z 42.1700-00.42 | 2 | Уплотнение<br>Těsnění<br>Dichtungsring<br>Seal-O-Ring | |
| 18. | Z 42.1700-00.46 | 2 | Ручка внутренняя<br>Klika vnitřní<br>Innentürgriff<br>Internal handle | |
| 19. | Z 42.1700-00.48 | 2 | Бирка<br>Štítek<br>Schild<br>Placard | |
| 20. | | | | |

| Z 43.1700-00.00 | Кабина<br>Kabina<br>Kabine<br>Cabin | Состоит из поз.<br>Sestává z poz.<br>Besteht aus Pos.<br>Consists of pos.<br>1 - 62 |
|---|---|---|

| Поз.<br>Poz.<br>Pos.<br>Pos. | Номер части<br>Číslo části<br>Teilnummer<br>No. of part | Шт.<br>Ks<br>Stk<br>Pcs | Наименование<br>Název části<br>Benennung<br>Name | Примечание<br>Poznámka<br>Bemerkung<br>Note |
|---|---|---|---|---|
| 21. | | | | |
| 22. | Z 42.1700-00.52 | 1 | Лента передняя<br>Pásek přední<br>Vorderstreifen<br>Front strip | |
| 23. | | | | |
| 24. | | | | |
| 25. | Z 42.1700-00.55 | 1 | Лента Л<br>Pásek L<br>Streifen L<br>Strip L.H. | |
| 25A. | Z 42.1700-00.56 | 1 | Лента П<br>Pásek P<br>Streifen R<br>Strip R.H. | |
| 26. | Z 42.1700-00.58 | 1 | Переднее стекло<br>Sklo přední<br>Vorderes Glas<br>Front glass | |
| 27. | | | | |

| Z 43.1700-00.00 | | Кабина<br>Kabina<br>Kabine<br>Cabin | | Состоит из поз.<br>Sestává z poz.<br>Besteht aus Pos.<br>Consists of pos.<br>1 - 62 |
|---|---|---|---|---|
| Поз.<br>Poz.<br>Pos.<br>Pos. | Номер части<br>Číslo části<br>Teilnummer<br>No. of part | Шт.<br>Ks<br>Stk<br>Pcs | Наименование<br>Název části<br>Benennung<br>Name | Примечание<br>Poznámka<br>Bemerkung<br>Note |
| 28. | Z 37.1421-10 | 2 | Вилка<br>Vidlička<br>Gabel<br>Fork | |
| 29. | Z 37.1322-17 | 2 | Цапфа<br>Čep<br>Zapfen<br>Pin | |
| 30. | Z 37.1322-10 | 2 | Внешняя ручка<br>Klika<br>Aussentürgriff<br>External handle | |
| 31. | Z 42.1710-01.00 | 1 | Рычаг Л<br>Páka L<br>Hebel L<br>Lever L.H. | |
| 31A | Z 42.1720-01.00 | 1 | Рычаг П<br>Páka P<br>Hebel R<br>Lever R.H. | |
| 32. | T 600 a | 2 | Замок<br>Zámek<br>Schloss<br>Lock | |
| 33. | 5x20x17,5 ONL 3331.1 | 4 | Цапфа<br>Čep<br>Zapfen<br>Pin | |
| 34. | 4x14x11,5 ONL 3331.1 | 2 | Цапфа<br>Čep<br>Zapfen<br>Pin | |

| Z 43.1700-00.00 | Кабина<br>Kabina<br>Kabine<br>Cabin | Состоит из поз.<br>Sestává z poz.<br>Besteht aus Pos.<br>Consists of pos.<br>1 - 62 |
|---|---|---|

| Поз.<br>Poz.<br>Pos.<br>Pos. | Номер части<br>Číslo části<br>Teilnummer<br>No. of part | Шт.<br>Ks<br>Stk<br>Pcs | Наименование<br>Název části<br>Benennung<br>Name | Примечание<br>Poznámka<br>Bemerkung<br>Note |
|---|---|---|---|---|
| 35. | 4x12x9,5 ONL 3331.1 | 6 | Цапфа<br>Čep<br>Zapfen<br>Pin | |
| 36. | 4x8x5,5 ONL 3331.1 | 4 | Цапфа<br>Čep<br>Zapfen<br>Pin | |
| 37. | 3x20x18 ONL 3331.1 | 2 | Цапфа<br>Čep<br>Zapfen<br>Pin | |
| 38. | M4x35 ČSN 021155.24 | 2 | Винт<br>Šroub<br>Schraube<br>Screw | |
| 39. | M3x16 ONL 3147 | 26 | Винт<br>Šroub<br>Schraube<br>Screw | |
| 40. | M3x5 ČSN 021185.24 | 2 | Винт<br>Šroub<br>Schraube<br>Screw | |
| 41. | 3x12 MON 1181 | 85 | Винт<br>Šroub<br>Schraube<br>Screw | |
| 42. | M 6 LDN 3233 | 4 | Гайка<br>Matice<br>Mutter<br>Nut | |

| Z 43.1700-00.00 | | Кабина<br>Kabina<br>Kabine<br>Cabin | | Состоит из поз.<br>Sestává z poz.<br>Besteht aus Pos.<br>Consists of pos.<br>1 - 62 |
|---|---|---|---|---|
| Поз.<br>Poz.<br>Pos.<br>Pos. | Номер части<br>Číslo části<br>Teilnummer<br>No. of part | Шт.<br>Ks<br>Stk<br>Pcs | Наименование<br>Název části<br>Benennung<br>Name | Примечание<br>Poznámka<br>Bemerkung<br>Note |
| 43. | M6 ČSN 021403.24 | 2 | Гайка<br>Matice<br>Mutter<br>Nut | |
| 44. | M5 LDN 3233 | 4 | Гайка<br>Matice<br>Mutter<br>Nut | |
| 45. | M3 LDN 3233 | 2 | Гайка<br>Matice<br>Mutter<br>Nut | |
| 46. | M3 ONL 3240<br>M3 LDN 3217 | 26 | Гайка<br>Matice<br>Mutter<br>Nut | |
| 47. | M4 ONL 3240<br>M4 LDN 3217 | 2 | Гайка<br>Matice<br>Mutter<br>Nut | |
| 48. | 5,3 ČSN 021702.14 | 10 | Шайба<br>Podložka<br>Unterlegscheibe<br>Washer | |
| 49. | 4,3 ČSN 021702.14 | 12 | Шайба<br>Podložka<br>Unterlegscheibe<br>Washer | |

| Z 43.1700-00.00 | Кабина<br>Kabina<br>Kabine<br>Cabin | Состоит из поз.<br>Sestává z poz.<br>Besteht aus Pos.<br>Consists of pos.<br>1 - 62 |
|---|---|---|

| Поз.<br>Poz.<br>Pos.<br>Pos. | Номер части<br>Číslo části<br>Teilnummer<br>No. of part | Шт.<br>Ks<br>Stk<br>Pcs | Наименование<br>Název části<br>Benennung<br>Name | Примечание<br>Poznámka<br>Bemerkung<br>Note |
|---|---|---|---|---|
| 50. | 3,2 ČSN 021702.14 | 4 | Шайба<br>Podložka<br>Unterlegscheibe<br>Washer | |
| 51. | 6,4 ČSN 021702.14 | 4 | Шайба<br>Podložka<br>Unterlegscheibe<br>Washer | |
| 52. | 1,6x10 ČSN 021781.05 | 6 | Шплинт<br>Závlačka<br>Splint<br>Split pin | |
| 53. | 1x8 ČSN 021781.05 | 12 | Шплинт<br>Závlačka<br>Splint<br>Split pin | |
| 54. | 1x6 ČSN 021781.05 | 2 | Шплинт<br>Závlačka<br>Splint<br>Split pin | |
| 55. | 8x2 ON 635330.05 | 2 | Шланг<br>Hadice<br>Schlauch<br>Hose | |
| 56. | TPD 7-027-61 | 1 | Уплотнение ФАКО<br>Těsnění FAKO<br>Dichtung FAKO<br>Seal FAKO | 1 = 8000<br> 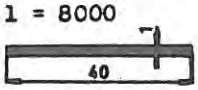 |
| 57. | TPD 7-027-61 | 1 | Уплотнение ФАКО<br>Těsnění FAKO<br>Dichtung FAKO<br>Seal FAKO | 1 = 8000<br> 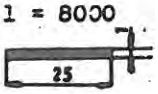 |

| Z 43.1700-00.00 | | Кабина<br>Kabina<br>Kabine<br>Cabin | | Состоит из поз.<br>Sestává z poz.<br>Besteht aus Pos.<br>Consists of pos.<br>1 - 62 |
|---|---|---|---|---|
| Поз.<br>Poz.<br>Pos.<br>Pos. | Номер части<br>Číslo části<br>Teilnummer<br>No. of part | Шт.<br>Ks<br>Stk<br>Pcs | Наименование<br>Název části<br>Benennung<br>Name | Примечание<br>Poznámka<br>Bemerkung<br>Note |
| 58. | Р. проф.064 кат.<br>Č.prof.064 kat.<br>Rudý říjen<br>Prof.-Nr.064 Kat.<br>Rudý říjen<br>Prof.No.064 Cat.<br>Rudý říjen | 1 | Резиновое уплотнение<br>Těsnění gumové<br>Gummidichtung<br>Rubber seal | 1 = 4000<br> |
| 59. | | | | |
| 60. | 25 ONL 3601.11 | 2 | Рукоятка<br>Rukojet<br>Handgriff<br>Handle | |
| 61. | ONL 3602 | 2 | Предохранитель<br>Pojistka<br>Sicherungsbeilage<br>Locking shim | |
| 62. | M5x14 ČSN 021155.24 | 2 | Винт<br>Šroub<br>Schraube<br>Screw | |

Z 42.1800-00.00

Дверь кабины Л,П
Dveře kabiny L,P
Kabinentür L,R
Cockpit Door L.H., R.H.

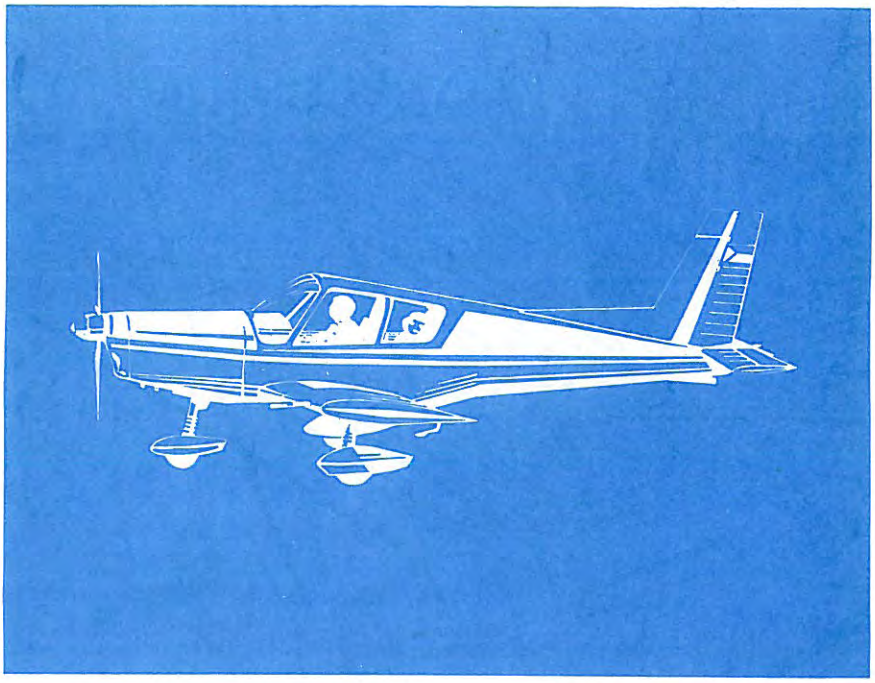

# Z42.1800-00.00

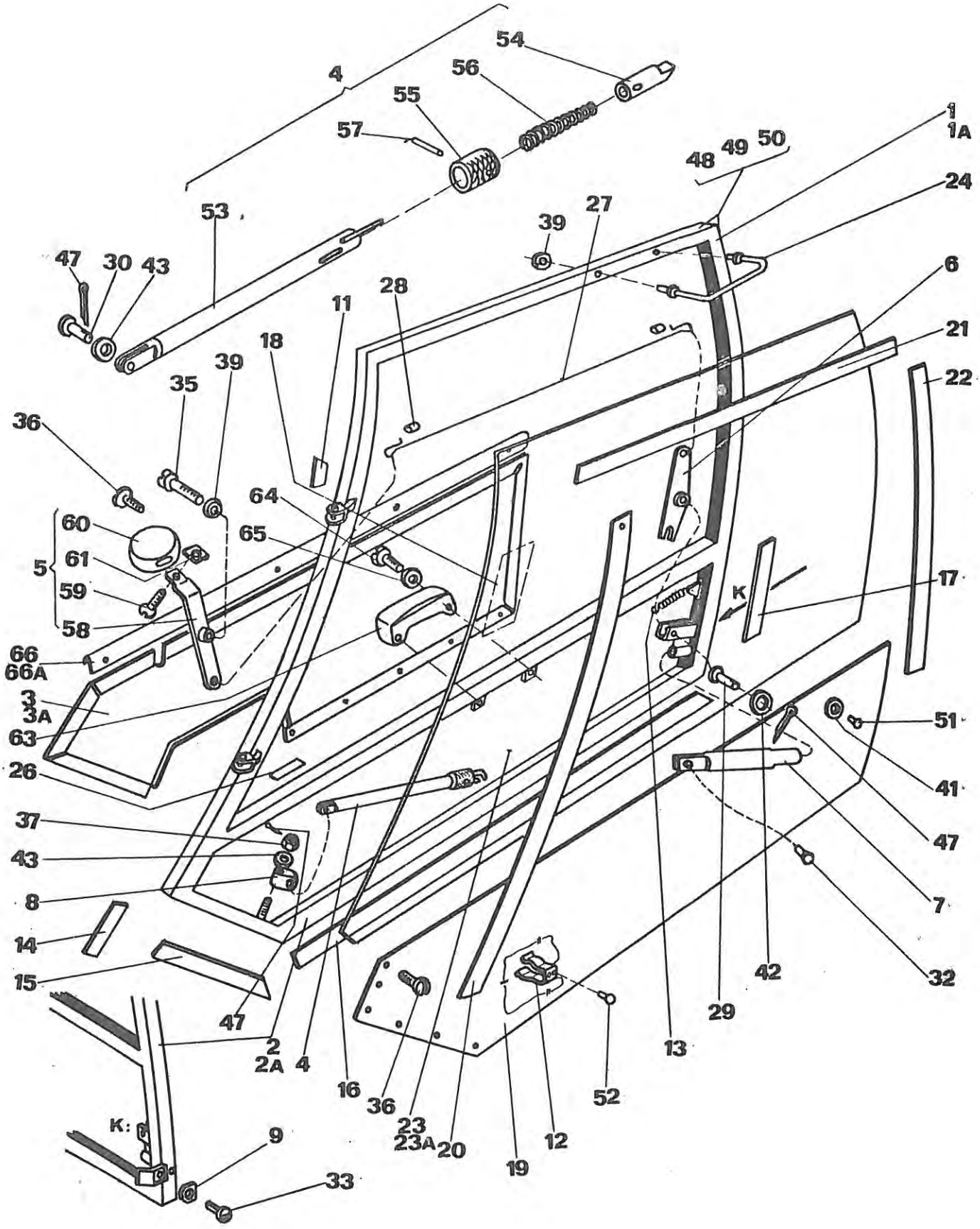

| Z 42.1800-00.00 | | Дверь кабины Л, П<br>Dveře kabiny L,P<br>Kabinentür L,R<br>Cockpit Door L.H.,R.H. | | Состоит из поз.<br>Sestává z poz.<br>Besteht aus Pos.<br>Consists of pos.<br>1 - 1A |
|---|---|---|---|---|
| Поз.<br>Poz.<br>Pos.<br>Pos. | Номер части<br>Číslo části<br>Teilnummer<br>No. of part | Шт.<br>Ks<br>Stk<br>Pcs | Наименование<br>Název části<br>Benennung<br>Name | Примечание<br>Poznámka<br>Bemerkung<br>Note |
| 1. | Z 42.1810-00.00 | 1 | Дверь кабины левая<br>Dveře Kabiny L<br>Kabinentür-links<br>L.H.cockpit door | состоит из поз.<br>sest.z poz.<br>Besteht aus Pos.<br>Consists of pos.<br>2,3,4,5-22,23,<br>24-52,63-66 |
| 1A | Z 42.1820-00.00 | 1 | Дверь кабины правая<br>Dveře kabiny P<br>Kabinentür-rechts<br>R.H.cockpit door | состоит из поз.<br>sest.z poz.<br>Besteht aus Pos.<br>Consists of pos.<br>2A,3A,4 ,5-22,<br>23A,24-52,63-65,<br>66A |
| 2. | Z 42.1811-00.00 | 1 | Дверная рама левая<br>Rám dveří L<br>Türrahmen-links<br>L.H. door frame | |
| 2A | Z 42.1821-00.00 | 1 | Дверная рама правая<br>Rám dveří P<br>Türrahmen-rechts<br>R.H. door frame | |
| 3. | Z 42.1812-00.00 | 1 | Боковая панель левая<br>Boční panel L<br>Seitenplatte-links<br>L.H. side panel | INT |
| 3A | Z 42.1822-00.00 | 1 | Боковая панель правая<br>Boční panel P<br>Seitenplatte-rechts<br>R.H. side panel | INT |
| 4. | Z 42.1813-00.00 | 2 | Опора<br>Podpěra<br>Stütze<br>Support | состоит из поз.<br>sest.z poz.<br>Besteht aus Pos.<br>Consists of pos.<br>53,54,57 |

| Z 42.1800-00.00 | Дверь кабины Л, П<br>Dveře kabiny L,P<br>Kabinentür L,R<br>Cockpit Door L.H., R.H. | Состоит из поз.<br>Sestává z poz.<br>Besteht aus Pos.<br>Consists of pos.<br>1 - 1A |
|---|---|---|

| Поз.<br>Poz.<br>Pos.<br>Pos. | Номер части<br>Číslo části<br>Teilnummer<br>No. of part | Шт.<br>Ks<br>Stk<br>Pcs | Наименование<br>Název části<br>Benennung<br>Name | Примечание<br>Poznámka<br>Bemerkung<br>Note |
|---|---|---|---|---|
| 5. | Z 42.1814-00.00 | 1 | Рычаг собранный<br>Páka sestavená<br>Zusammengebauter-Hebel<br>Lever assembly | состоит из поз.<br>sest.z poz.<br>Besteht aus der Pos.<br>Consists of pos.<br>58 - 61 |
| 6. | Z 42.1810-10.00 | 1 | Рычаг<br>Páka<br>Hebel<br>Lever | |
| 7. | Z 42.1810-00.16 | 1 | Цапфа<br>Čep<br>Zapfen<br>Pin | |
| 8. | Z 42.1810-00.17 | 1 | Хомут<br>Třmen<br>Bügel<br>Clip | |
| 9. | Z 42.1810-00.18 | 2 | Кубик<br>Kostka<br>Würfel<br>Cube | |
| 10. | | | | |
| 11. | Z 42.1810-00.24 | 2 | Накладка<br>Příložka<br>Beilage<br>Packing piece | |
| 12. | Z 42.1810-00.25 | 1 | Пружина<br>Pružina<br>Feder<br>Spring | |

| Z 42.1800-00.00 | | Дверь кабины Л, П<br>Dveře kabiny L,P<br>Kabinentür L,R<br>Cockpit Door L.H., R.H. | | Состоит из поз.<br>Sestává z poz.<br>Besteht aus Pos.<br>Consists of pos.<br>1 - 1A |
|---|---|---|---|---|
| Поз.<br>Poz.<br>Pos.<br>Pos. | Номер части<br>Číslo části<br>Teilnummer<br>No. of part | Шт.<br>Ks<br>Stk<br>Pcs | Наименование<br>Název části<br>Benennung<br>Name | Примечание<br>Poznámka<br>Bemerkung<br>Note |
| 13. | Z 42.1810-00.27 | 1 | Пружина<br>Pružina<br>Feder<br>Spring | |
| 14. | Z 42.1810-00.32 | 1 | Насадка<br>Výplň<br>Füllung<br>Filling | |
| 15. | Z 42.1810-00.33 | 1 | Насадка<br>Výplň<br>Füllung<br>Filling | |
| 16. | Z 42.1810-00.34 | 1 | Насадка<br>Výplň<br>Füllung<br>Filling | |
| 17. | Z 42.1810-00.35 | 1 | Насадка<br>Výplň<br>Füllung<br>Filling | |
| 18. | Z 42.1810-00.37 | 1 | Табличка<br>Štítek<br>Schild<br>Plate | |
| 19. | Z 42.1810-00.39 | 1 | Нижняя обшивка<br>Potah dolní<br>Unterer Überzug<br>Lower cover | |
| 20. | Z 42.1810-00.40 | 1 | Передняя лента<br>Pásek přední<br>Vorderes Band<br>Front strip | |

| Z 42.1800-00.00 | Дверь кабины Л, П<br>Dveře kabiny L,P<br>Kabinentür L,R<br>Cockpit Door L.H., R.H. | Состоит из поз.<br>Sestává z poz.<br>Besteht aus Pos.<br>Consists of pos.<br>1 - 1A |
|---|---|---|

| Поз.<br>Poz.<br>Pos.<br>Pos. | Номер части<br>Číslo části<br>Teilnummer<br>No. of part | Шт.<br>Ks<br>Stk<br>Pcs | Наименование<br>Název části<br>Benennung<br>Name | Примечание<br>Poznámka<br>Bemerkung<br>Note |
|---|---|---|---|---|
| 21. | Z 42.1810-00.41 | 1 | Верхняя лента<br>Pásek horní<br>Oberes Band<br>Upper strip | |
| 22. | Z 42.1810-00.42 | 1 | Задняя лента<br>Pásek zadní<br>Hinteres Band<br>Rear strip | |
| 23. | Z 42.1810-00.45 | 1 | Стекло левое<br>Sklo L<br>Glas-links<br>L.H. glass | |
| 23A | Z 42.1820-00.45 | 1 | Стекло правое<br>Sklo P<br>Glas - rechts<br>R.H. glass | |
| 24. | Z 42.1500-26-00 | 1 | Рукоятка<br>Držadlo<br>Handgriff<br>Handle | |
| 25. | | | | |
| 26. | 155-850 | 1 | Табличка<br>Štítek<br>Schild<br>Plate | |
| 27. | ČSN 426450.45 | 1 | Проволока<br>Drát<br>Draht<br>Wire | l=780 Ø 1 |

| Z 42.1800-00.00 | | Дверь кабины Л, П<br>Dveře kabiny L,P<br>Kabinentür L,R<br>Cockpit Door L.H., R.H. | | Состоит из поз.<br>Sestává z poz.<br>Besteht aus Pos.<br>Consists of pos.<br>1 - 1A |
|---|---|---|---|---|
| Поз.<br>Poz.<br>Pos.<br>Pos. | Номер части<br>Číslo části<br>Teilnummer<br>No. of part | Шт.<br>Ks<br>Stk<br>Pcs | Наименование<br>Název části<br>Benennung<br>Name | Примечание<br>Poznámka<br>Bemerkung<br>Note |
| 28. | MON 1125 | 2 | Трубка<br>Drubička<br>Rohr<br>Tube | |
| 29. | 5x18 ONL 3331.1 | 1 | Цапфа<br>Čep<br>Zapfen<br>Pin | |
| 30. | 5x16 ONL 3331.1 | 1 | Цапфа<br>Čep<br>Zapfen<br>Pin | |
| 31. | | | | |
| 32. | 4x12 ČSN 022311.1 | 1 | Заклепка<br>Nýt<br>Niet<br>Rivet | |
| 33. | M4x10 ČSN 021151.24 | 2 | Винт<br>Šroub<br>Schraube<br>Screw | |
| 34. | | | | |
| 35. | M5x28 ČSN 021131.24 | 1 | Винт<br>Šroub<br>Schraube<br>Screw | |

| Z 42.1800-00.00 | Дверь кабины Л, П<br>Dveře kabiny L,P<br>Kabinentür L,R<br>Cockpit Door L.H., R.H. | Состоит из поз.<br>Sestává z poz.<br>Besteht aus Pos.<br>Consists of pos.<br>1 - 1A |
|---|---|---|

| Поз.<br>Poz.<br>Pos.<br>Pos. | Номер части<br>Číslo části<br>Teilnummer<br>No. of part | Шт.<br>Ks<br>Stk<br>Pcs | Наименование<br>Název části<br>Benennung<br>Name | Примечание<br>Poznámka<br>Bemerkung<br>Note |
|---|---|---|---|---|
| 36. | 3x12 MON 1181 | 57 | Винт<br>Šroub<br>Schraube<br>Screw | |
| 37. | M4 ONL 3240<br>M4 LDN 3217 | 1 | Гайка<br>Matice<br>Mutter<br>Nut | |
| 38. | | | | |
| 39. | M5 ONL 3233 | 3 | Гайка<br>Matice<br>Mutter<br>Nut | |
| 40. | | | | |
| 41. | 2,2 MON 1150 | 11 | Шайба<br>Podložka<br>Unterlegscheibe<br>Washer | |
| 42. | 4,3 ČSN 021702.14 | 1 | Шайба<br>Podložka<br>Unterlegscheibe<br>Washer | |
| 43. | 5,3 ČSN 021702.14 | 3 | Шайба<br>Podložka<br>Unterlegscheibe<br>Washer | |

| Z 42.1800-00.00 | | | Дверь кабины Л, П<br>Dveře kabiny L,P<br>Kabinentür L,R<br>Cockpit Door L.H., R.H. | Состоит из поз.<br>Sestává z poz.<br>Besteht aus Pos.<br>Consists of pos.<br>1 - 1A |
|---|---|---|---|---|
| Поз.<br>Poz.<br>Pos.<br>Pos. | Номер части<br>Číslo části<br>Teilnummer<br>No. of part | Шт.<br>Ks<br>Stk<br>Pcs | Наименование<br>Název části<br>Benennung<br>Name | Примечание<br>Poznámka<br>Bemerkung<br>Note |
| 44. | | | | |
| 45. | | | | |
| 46. | | | | |
| 47. | 1,6x10 ČSN 021781.05 | 2 | Шплинт<br>Závlačka<br>Splint<br>Split pin | |
| 48. | U profil č. 028<br>kat.Rudý říjen | 1 | Резиновое уплотнение<br>Těsnění gumové<br>Gummidichtung<br>Rubber packing | 1 = 1000<br> 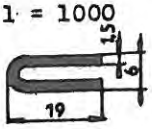 |
| 49. | U profil č.189<br>kat.Rudý říjen | 1 | Резиновое уплотнение<br>Těsnění gumové<br>Gummidichtung<br>Rubber packing | 1 = 2800<br> |
| 50. | TPD 7-027-61 | 1 | Уплотнение ФАКО<br>Těsnění FAKO<br>Dichtung "FAKO"<br>Packing "FAKO" | 1 = 10000<br> |
| 51. | 2x5 ČSN 022304.3 | 11 | Заклепка<br>Nýt<br>Niet<br>Rivet | |

| Z 42.1800-00.00 | Дверь кабины Л, П<br>Dveře kabiny L,P<br>Kabinentür L,R<br>Cockpit Door L.H., R.H. | Состоит из поз.<br>Sestává z poz.<br>Besteht aus Pos.<br>Consists of pos.<br>1 - 1A |
|---|---|---|

| Поз.<br>Poz.<br>Pos.<br>Pos. | Номер части<br>Číslo části<br>Teilnummer<br>No. of part | Шт.<br>Ks<br>Stk<br>Pcs | Наименование<br>Název části<br>Benennung<br>Name | Примечание<br>Poznámka<br>Bemerkung<br>Note |
|---|---|---|---|---|
| 52. | 2,6x6 ČSN 022304.0 | 2 | Заклепка<br>Nýt<br>Niet<br>Rivet | |
| 53. | Z 42.1813-01.00 | 1 | Тело опоры<br>Tělo podpěry<br>Stützekörper<br>Support body | |
| 53A | | | | |
| 54. | Z 42.1813-00.04 | 1 | Цапфа<br>Čep<br>Zapfen<br>Pin | |
| 55. | Z 42.1813-00.06 | 1 | Кольцо<br>Kroužek<br>Ring<br>Ring | |
| 56. | Z 37.1322-18 | 1 | Пружина<br>Pružina<br>Feder<br>Spring | |
| 57. | 4x18 ČSN 022140.1 | 1 | Штифт<br>Kolík<br>Stift<br>Pin | |
| 58. | Z 42.1814-01.00 | 1 | Рычаг<br>Páka<br>Hebel<br>Lever | |

| Z 42.1800-00.00 | | Дверь кабины Л, П<br>Dveře kabiny L,P<br>Kabinentür L,R<br>Cockpit Door L.H., R.H. | | Состоит из поз.<br>Sestává z poz.<br>Besteht aus Pos.<br>Consists of pos.<br>1 - 1A |
|---|---|---|---|---|
| Поз.<br>Poz.<br>Pos.<br>Pos. | Номер части<br>Číslo části<br>Teilnummer<br>No. of part | Шт.<br>Ks<br>Stk<br>Pcs | Наименование<br>Název části<br>Benennung<br>Name | Примечание<br>Poznámka<br>Bemerkung<br>Note |
| 59. | M5x12 ČSN 021151.24 | 1 | Винт<br>Šroub<br>Schraube<br>Screw | |
| 60. | 25 ONL 3600.19 | 1 | Рукоятка<br>Rukojeť<br>Handgriff<br>Handle | |
| 61. | ONL 3602 | 1 | Вкладыш<br>Vložka<br>Einlage<br>Insert | |
| 62. | | | | |
| 63. | 12-151-97370 | 1 | Подлокотник для Š 100<br>Loketní opěra pro Š 100<br>Armstütze für Š 100<br>Arm rest for the Š 100 car | |
| 64. | M6x14 ČSN 021131.24 | 2 | Винт<br>Šroub<br>Schraube<br>Screw | |
| 65. | 6,4 ČSN 021745.04 | 2 | Шайба<br>Podložka<br>Unterlegscheibe<br>Washer | |

| Z 42.1800-00.00 | | Дверь кабины Л,П<br>Dveře kabiny L,P<br>Kabinentür L,R<br>Cockpit Door L.H.,R.H. | | Состоит из поз.<br>Sestává z poz.<br>Besteht aus Pos.<br>Consists of pos.<br>1 - 1A |
|---|---|---|---|---|
| Поз.<br>Poz.<br>Pos.<br>Pos. | Номер части<br>Číslo části<br>Teilnummer<br>No. of part | Шт.<br>Ks<br>Stk<br>Pcs | Наименование<br>Název části<br>Benennung<br>Name | Примечание<br>Poznámka<br>Bemerkung<br>Note |
| 66. | Z 42.1810-12.00 | 1 | Угольник Л<br>Úhelník L<br>Winkel L<br>Angle L.H. | |
| 66A | Z 42.1820-12.00 | 1 | Угольник П<br>Úhelník P<br>Winkel P<br>Angle R.H. | |

990 - 371

Контроль давлением лонжерона З 43
Tlaková kontrola nosníku Z 43
Druckkontrolle des Tragers Z 43
Pressure Checking of the Z 43 Spar

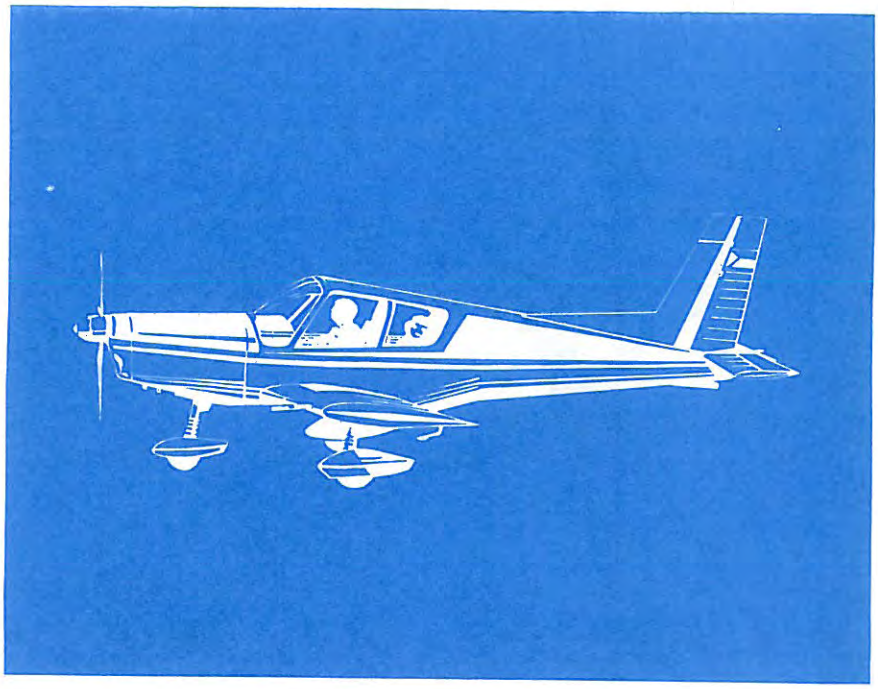

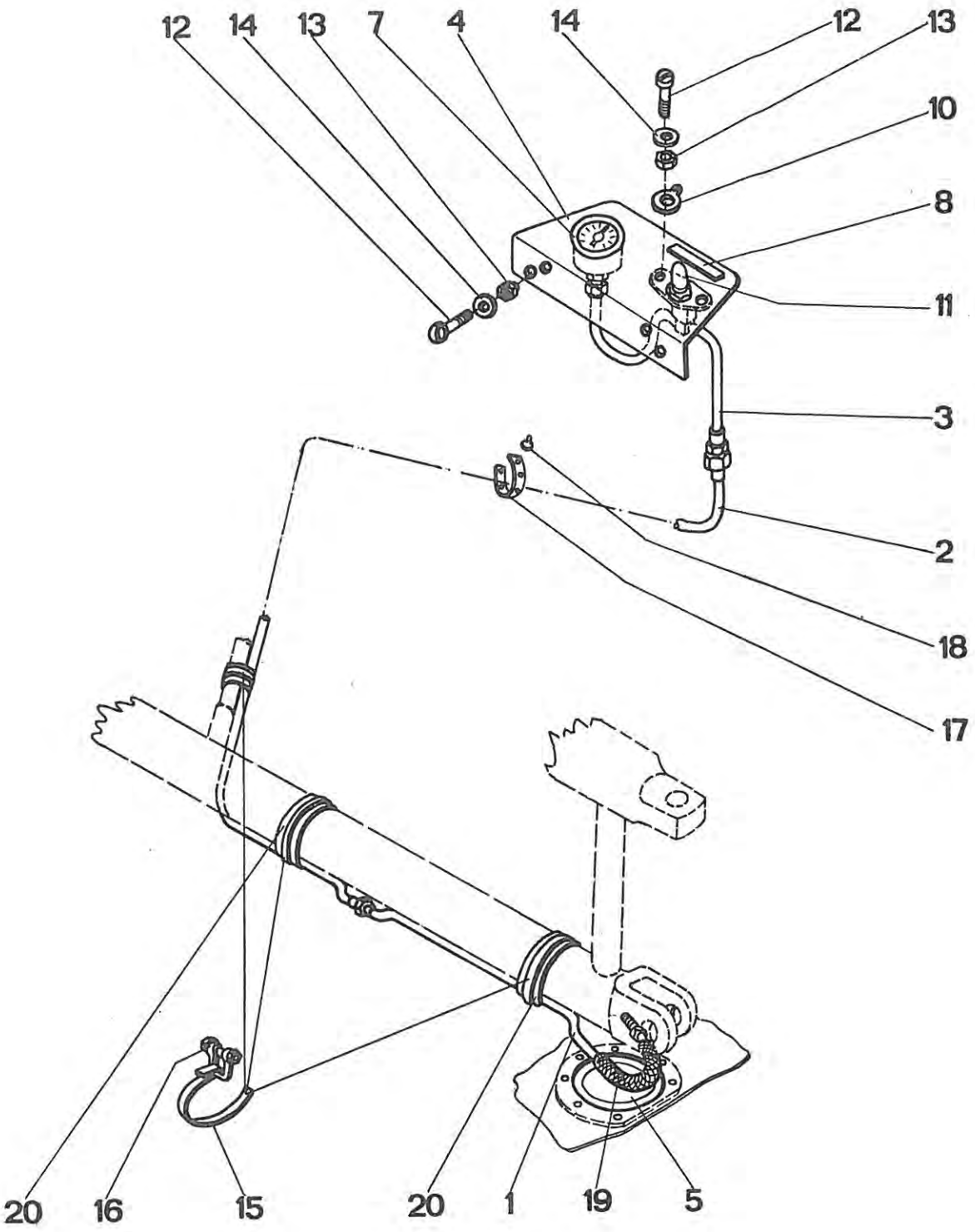
12
14
13
7
4
14
12
13
10
8
11
3
2
18
17
20
16
15
20
1
19
5

| 990-371 | Контроль давлением лонжерона З 43<br>Tlaková kontrola nosníku Z 43<br>Druckkontrolle des Tragers Z 43<br>Pressure Checking of the Z 43 Spar | Состоит из поз.<br>Sestává z poz.<br>Besteht aus Pos.<br>Consists of pos.<br>1 - 20 |
|---|---|---|

| Поз.<br>Poz.<br>Pos.<br>Pos. | Номер части<br>Číslo části<br>Teilnummer<br>No. of part | Шт.<br>Ks<br>Stk<br>Pcs | Наименование<br>Název části<br>Benennung<br>Name | Примечание<br>Poznámka<br>Bemerkung<br>Note |
|---|---|---|---|---|
| 1. | 990-370-01 | 1 | Трубопровод<br>Potrubí<br>Leitung<br>Line | |
| 2. | 990-371-02 | 1 | Трубопровод<br>Potrubí<br>Leitung<br>Line | |
| 3. | 990-369-03.02 | 1 | Трубопровод с вентилем<br>Potrubí s ventilem<br>Leitung mit Ventil<br>Line with valve | |
| 4. | 990-371-04 | 1 | Кронштейн<br>Konzola<br>Konsole<br>Bracket | |
| 5. | 990-371-05 | 1 | Крышка<br>Víčko<br>Deckel<br>Cover | |
| 6. | | | | |
| 7. | AP-6 | 1 | Манометр<br>Tlakoměr<br>Manometer<br>Pressure indicator | |
| 8. | 227-850 | 1 | Бирка<br>Štítek<br>Schild<br>Placard | |

| 990-371 | Контроль давлением лонжерона З 43<br>Tlaková kontrola nosníku Z 43<br>Druckkontrolle des Tragers Z 43<br>Pressure Checking of the Z 43 Spar | Состоит из поз.<br>Sestává z poz.<br>Besteht aus Pos.<br>Consists of pos.<br>1 - 20 |
|---|---|---|

| Поз.<br>Poz.<br>Pos.<br>Pos. | Номер части<br>Číslo části<br>Teilnummer<br>No. of part | Шт.<br>Ks<br>Stk<br>Pcs | Наименование<br>Název části<br>Benennung<br>Name | Примечание<br>Poznámka<br>Bemerkung<br>Note |
|---|---|---|---|---|
| 9. | | | | |
| 10. | N 1199.2 | 1 | Кольцо с ушком<br>Příchytka<br>Befestigungsscheibe<br>Fastening ring | |
| 11. | N 959 10-20 | 1 | Резиновый колпачок<br>Gum. čepička<br>Gummikappe<br>Rubber cap | |
| 12. | M4x10 ONL 3147 | 6 | Винт<br>Šroub<br>Schraube<br>Screw | |
| 13. | M4 LDN 3217 | 6 | Гайка<br>Matice<br>Mutter<br>Nut | |
| 14. | 4,3 ČSN 021702.14 | 6 | Шайба<br>Podložka<br>Unterlegscheibe<br>Washer | |
| 15. | 5x500 ČSN 022757 K | 3 | Лента<br>Páska<br>Streifen<br>Strip | |
| 16. | 5 ČSN 022752 K | 3 | Пряжка<br>Spona<br>Schnalle<br>Clip | |

| 990-371 | Контроль давлением лонжерона З 43<br>Tlaková kontrola nosníku Z 43<br>Druckkontrolle des Tragers Z 43<br>Pressure Checking of the Z 43 Spar | Состоит из поз.<br>Sestává z poz.<br>Besteht aus Pos.<br>Consists of pos.<br>1 - 20 |
|---|---|---|

| Поз.<br>Poz.<br>Pos.<br>Pos. | Номер части<br>Číslo části<br>Teilnummer<br>No. of part | Шт.<br>Ks<br>Stk<br>Pcs | Наименование<br>Název části<br>Benennung<br>Name | Примечание<br>Poznámka<br>Bemerkung<br>Note |
|---|---|---|---|---|
| 17. | ONL 3450 | 1 | Перфорированный ремень<br>Dírkovaný pas<br>Perforierter Gurt<br>Perforated belt | Длина=150<br>l=150<br>Länge=150<br>Length=150 |
| 18. | ONL 3451 | 1 | Кнопка<br>Knoflík<br>Knopf<br>Button | |
| 19. | 5 ČSN 635369 | 1 | Приборный шланг<br>Přístrojová hadice<br>Instrumentenschlauch<br>Instrument hose | |
| 20. | 650-4410-325 | 4 | Дерматин Винитол<br>Koženka vinitol<br>Kunstleder Vinitol<br>Vinitol artificial leather | |

Z 43.0210-00.00
Z 43.0220-00.00

Крыло внешное оборудованное левое
Křídlo vnější vybavené L
Linker Aussenflügel-ausgerüstet
Wing Left, Outside, Equipped

Крыло внешное оборудованное правое
Křídlo vnější vybavené P
Rechter Aussenflügel-ausgerüstet
Wing Right, Outside, Equipped

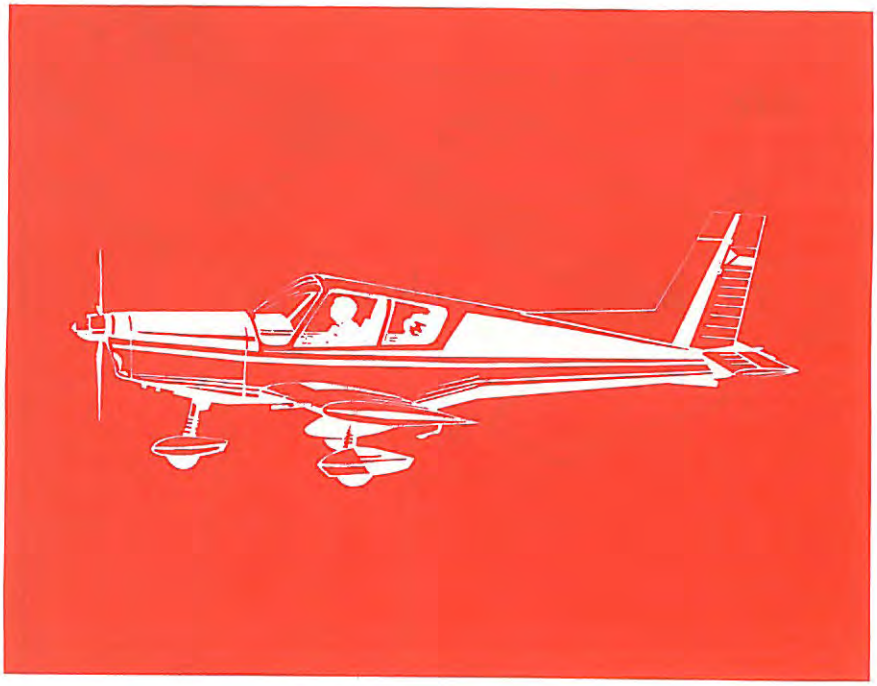

# Z43.0210-00.00
# Z43.0220-00.00

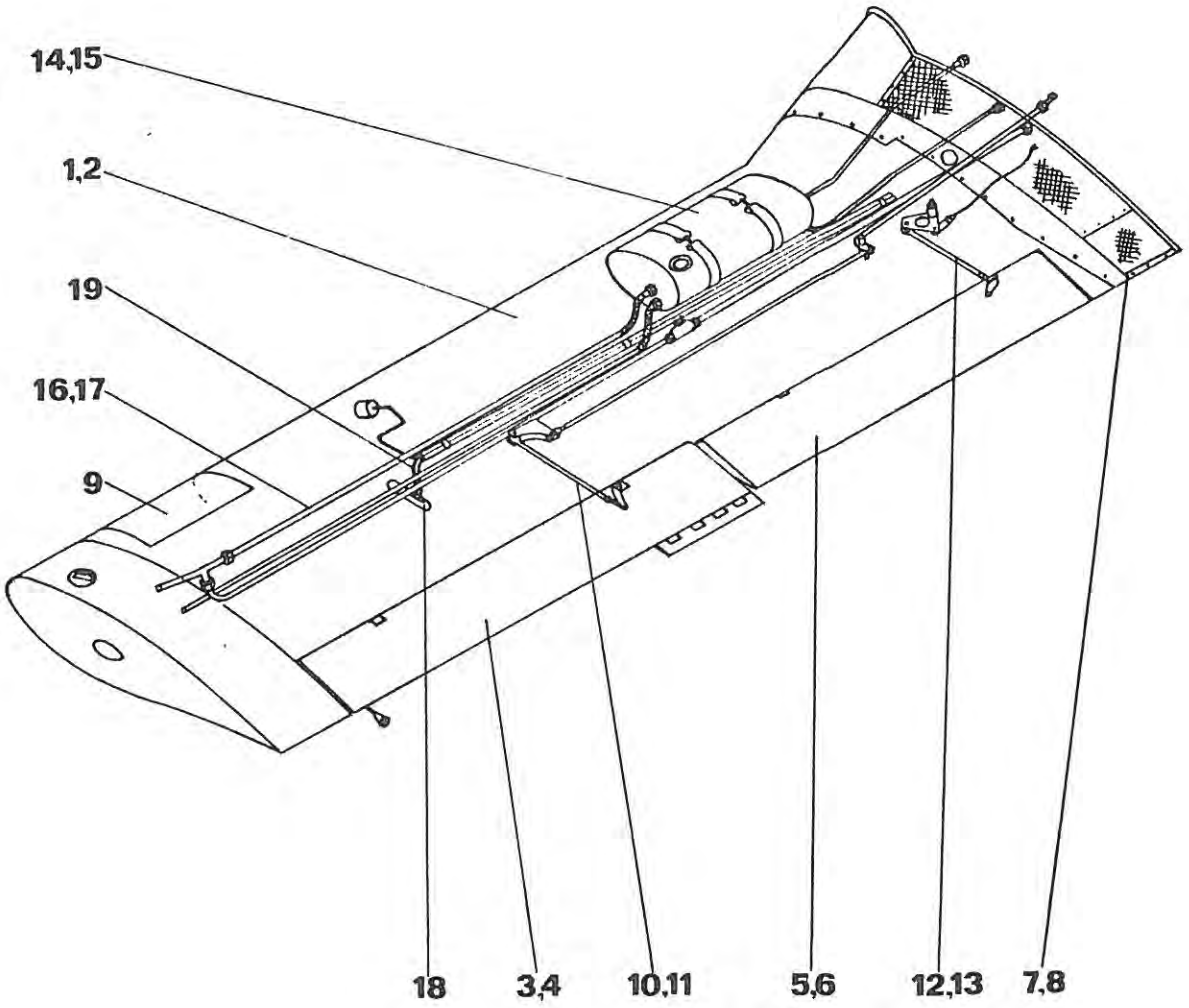

| | | | |
|---|---|---|---|
| Z 43.0210-00.00 | Крыло внешнее оборудованное левое<br>Křídlo vnější vybavené L<br>Linker Aussenflügel-ausgerüstet<br>Wing Left, Outside,Equipped | Состоит из поз.<br>Sestává z poz.<br>Besteht aus Pos.<br>Consists of pos. | 1,3,5,7,9,11,13,15-17 |
| Z 43.0220-00.00 | Крыло внешнее оборудованное правое<br>Křídlo vnější vybavené P<br>Rechter Aussenflügel-ausgerüstet<br>Wing Right,Outside,Equipped | | 2,4,6,8,10,12,14 |

| Поз.<br>Poz.<br>Pos.<br>Pos. | Номер части<br>Číslo části<br>Teilnummer<br>No. of part | Шт.<br>Ks<br>Stk<br>Pcs | Наименование<br>Název části<br>Benennung<br>Name | Примечание<br>Poznámka<br>Bemerkung<br>Note |
|---|---|---|---|---|
| 1. | Z 43.2100-00.00 | 1 | Крыло левое<br>Křídlo L<br>Linker Tragflügel<br>Wing, left | |
| 2. | Z 43.2200-00.00 | 1 | Крыло правое<br>Křídlo P<br>Rechter Tragflügel<br>Wing, right | |
| 3. | Z 42.2300-00.00 | 1 | Элерон левый<br>Křidélko L<br>Linkes Querruder<br>Aileron, left | |
| 4. | Z 42.2400-00.00 | 1 | Элерон правый<br>Křidélko P<br>Rechtes Querruder<br>Aileron, right | |
| 5. | Z 42.2501-00.00 | 1 | Закрылок левый<br>Přistávací klapka L<br>Linke Flügelklappe<br>Wing flap, left | |
| 6. | Z 42.2601-00.00 | 1 | Закрылок правый<br>Přistávací klapka P<br>Rechte Flügelklappe<br>Wing flap, right | |
| 7. | Z 43.2700-00.00 | 1 | Крыло внутреннее левое<br>Křídlo vnitřní L<br>Linker Innenflügel<br>Wing inside, left | |

| | | |
|---|---|---|
| Z 43.0210-00.00 | Крыло внешнее оборудованное левое<br>Křídlo vnější vybavené L<br>Linker Aussenflügel--ausgerüstet<br>Wing Left,Outside,Equipped | Состоит из поз.<br>Sestává z poz.<br>Besteht aus Pos.<br>Consists of pos.<br>1,3,5,7,9,11,13,15-17 |
| Z 43.0220-00.00 | Крыло внешнее оборудованное правое<br>Křídlo vnější vybavené P<br>Rechter Aussenflügel-ausgerüstet<br>Wing Right,Outside,Equipped | 2,4,6,8,10,12,14 |

| Поз.<br>Poz.<br>Pos.<br>Pos. | Номер части<br>Číslo části<br>Teilnummer<br>No. of part | Шт.<br>Ks<br>Stk<br>Pcs | Наименование<br>Název části<br>Benennung<br>Name | Примечание<br>Poznámka<br>Bemerkung<br>Note |
|---|---|---|---|---|
| 8. | Z 43.2800-00.00 | 1 | Крыло внутреннее правое<br>Křídlo vnitřní P<br>Rechter Innenflügel<br>Wing inside, right | |
| 9. | Z 42.2900-00.00 | 1 | Модификация крыла для установки рулежной и посадочной фар<br>Úprava křídla pro zástavbu světlometů<br>Tragflügelumrüstung für Einbau der Scheinwerfer<br>Wing modification for taxi and landing light installation | (только на левом крыле)<br>(Pouze na L křídle)<br>(Nur im linken Tragflügel)<br>(Only in left wing) |
| 10. | Z 43.4130-00.00 | 1 | Управление в крыле левом<br>Řízení v křídle L<br>Steuerung im linken Tragflügel<br>Control-Wing LH | |
| 11. | Z 43.4140-00.00 | 1 | Управление в крыле правом<br>Řízení v křídle P<br>Steuerung im rechten Tragflügel<br>Control-Wing RH | |
| 12. | Z 43.4330-00.00 | 1 | Управление закрылками в крыле левом<br>Ovládání klapek v křídle L<br>Flügelklappenbetätigung im linken Tragflügel<br>Wing flap control-Wing LH | |

| | | |
|---|---|---|
| Z 43.0210-00.00 | Крыло внешнее оборудованное левое<br>Křídlo vnější vybavené L<br>Linker Aussenflügel--ausgerüstet<br>Wing Left,Outside,Equipped | Состоит из поз.<br>Sestává z poz.<br>Besteht aus Pos.<br>Consists of pos.<br>1,3,5,7,9,11,13,15-17 |
| Z 43.0220-00.00 | Крыло внешнее оборудованное правое<br>Křídlo vnější vybavené P<br>Rechter Aussenflügel-ausgerüstet<br>Wing Right,Outside,Equipped | 2,4,6,8,10,12,14 |

| Поз.<br>Poz.<br>Pos.<br>Pos. | Номер части<br>Číslo části<br>Teilnummer<br>No. of part | Шт.<br>Ks<br>Stk<br>Pcs | Наименование<br>Název části<br>Benennung<br>Name | Примечание<br>Poznámka<br>Bemerkung<br>Note |
|---|---|---|---|---|
| 13. | Z 43.4340-00.00 | 1 | Управление закрылками в крыле правом<br>Ovládání klapek v křídle P<br>Flügelklappenbetätigung im rechten Tragflügel<br>Wing flap control-Wing RH | |
| 14. | Z 43.7230-00.00 | 1 | Топливная система в крыле левом<br>Palivová instalace v křídle L<br>Kraftstoffanlage im linken Tragflügel<br>Fuel system-Wing LH | |
| 15. | Z 43.7240-00.00 | 1 | Топливная система в крыле правом<br>Palivová instalace v křídle P<br>Kraftstoffanlage im rechten Tragflügel<br>Fuel system-Wing RH | |
| 16. | Z 42.7270-00.00 | 1 | Топливная система дополнительного бака левого<br>Palivová instalace přídavné nádrže L<br>Kraftstoffanlage des linken Zusatzbehälters<br>Fuel system-Auxiliary tank LH | |

| | | | |
|---|---|---|---|
| Z 43.0210-00.00 | Крыло внешнее оборудованное левое<br>Křídlo vnější vybavené L<br>Linker Aussenflügel-ausgerüstet<br>Wing Left,Outside,Equipped | Состоит из поз.<br>Sestává z poz.<br>Besteht aus Pos.<br>Consists of pos. | |
| Z 43.0220-00.00 | Крыло внешнее оборудованное правое<br>Křídlo vnější vybavené P<br>Rechter Aussenflügel-ausgerüstet<br>Wing Right,Outside,Equipped | 1,3,5,7,9,11,13,15-17<br>2,4,6,8,10,12,14 | |

| Поз.<br>Poz.<br>Pos.<br>Pos. | Номер части<br>Číslo části<br>Teilnummer<br>No. of part | Шт.<br>Ks<br>Stk<br>Pcs | Наименование<br>Název části<br>Benennung<br>Name | Примечание<br>Poznámka<br>Bemerkung<br>Note |
|---|---|---|---|---|
| 17. | Z 42.7280-00.00 | 1 | Топливная система дополнительного бака правого<br>Palivová instalace přídavné nádrže P<br>Kraftstoffanlage des rechten Zusatzbehälters<br>Fuel system-Auxiliary tank RH | |
| 18. | Z 42.8250-00.00 | 1 | Установка системы Пито в крыле левом<br>Zástavba Pitot v křídle L<br>Staurohreinbau im linken Tragflügel<br>Pitot system installation - Wing LH | |
| 19. | Z 42.8550-00.00 | 1 | Электросистема обогрева Пито<br>Elektrická instalace vytápění Pitot<br>Elektroanlage der Pitotheizung<br>Electrical system of pitot tube heating | |

Z 43.2100-00.00
Z 43.2200-00.00

Крыло
Křídlo
Flügel
Wing

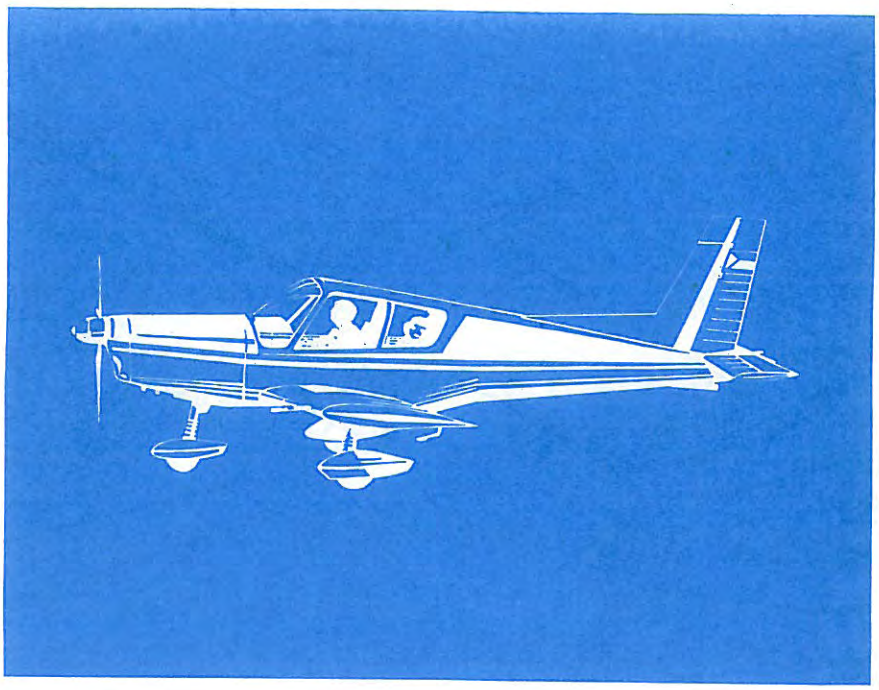

# Z43. 2100-00.00
# Z43.2200-00.00

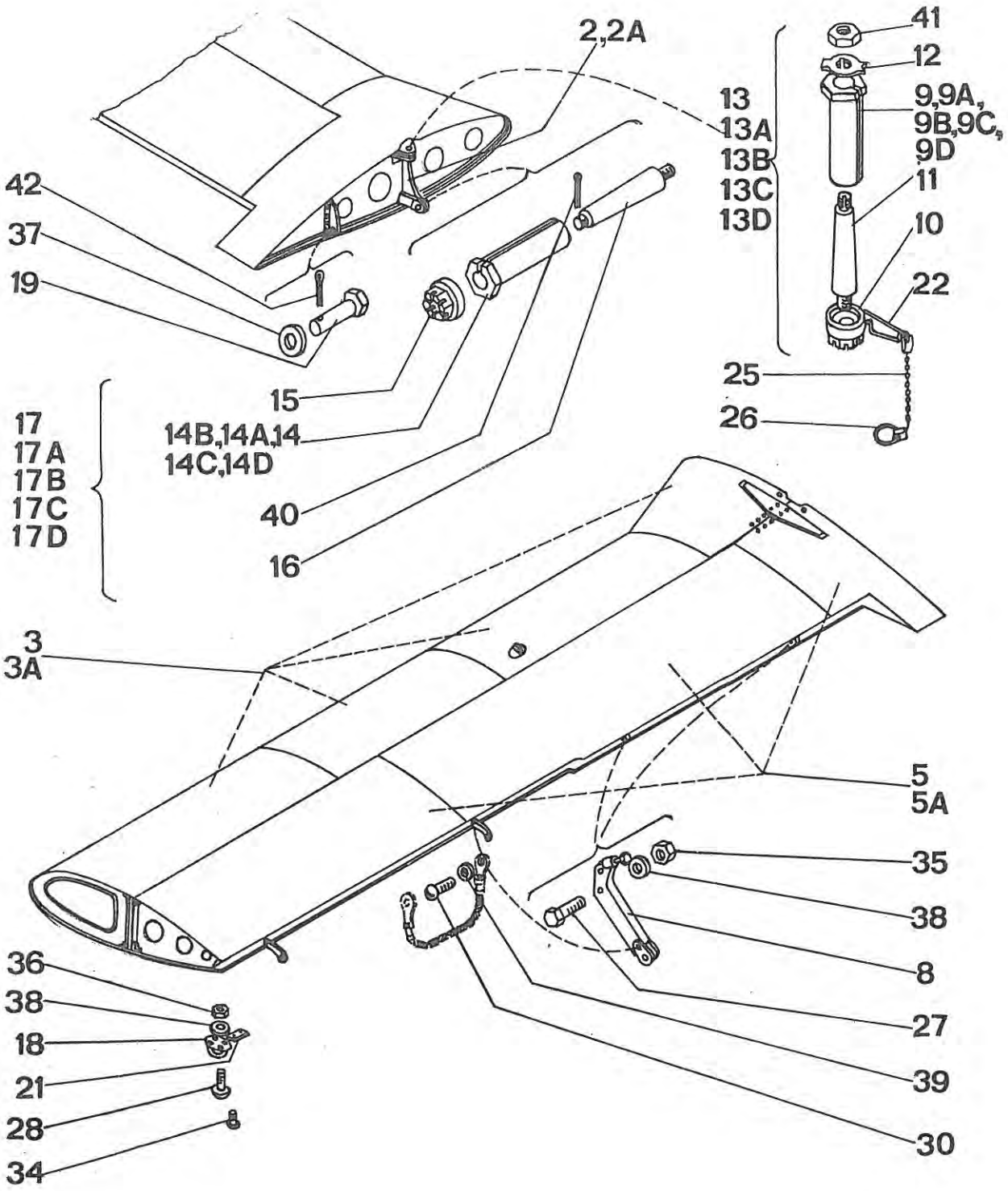

| ZRC<br>Z 43.2100-00.00 Л,L,L,L.H.<br>Z 43.2200-00.00 П,P,R,R.H. | Крыло<br>Křídlo<br>Flügel<br>Wing | Состоит из поз.<br>Sestává z poz.<br>Besteht aus Pos.<br>Consists of pos.<br>L(L,Л):2,3,5,8,13,17-39,42<br>P(R,П):2A,3A,5A,8,13,17-39,42 |
|---|---|---|

| Поз.<br>Poz.<br>Pos.<br>Pos. | Номер части<br>Číslo části<br>Teilnummer<br>No. of part | Шт.<br>Ks<br>Stk<br>Pcs | Наименование<br>Název části<br>Benennung<br>Name | Примечание<br>Poznámka<br>Bemerkung<br>Note |
|---|---|---|---|---|
| 1. | | | | |
| 2. | Z 42.2110-00.00 | 1 | Каркас крыла Л<br>Kostra křídla L<br>Flügelgerüst L<br>Wing frame L.H. | |
| 2A. | Z 42.2210-00.00 | 1 | Каркас крыла П<br>Kostra křídla P<br>Flügelgerüst R<br>Wing frame R.H. | |
| 3. | Z 42.2120-00.00 | 1 | Обшивка передней части крыла Л<br>Potah náběžné části křídla L<br>Haut des Flügeleintrittsteiles L<br>Wing leading part skin L.H. | Для З 43 без отбортовки<br>Pro Z 43 bez pryž.olemování<br>Für Z 43 ohne Gummieinfassen<br>For the Z 43 without rubber bordering |
| 3A | Z 42.2220-00.00 | 1 | Обшивка передней части крыла П<br>Potah náběžné části křídla P<br>Haut des Flügeleintrittsteiles R<br>Wing leading part skin R.H. | |
| 4. | | | | |

| Z 43.2100-00.00 Л, L, L, L.H.<br>Z 43.2200-00.00 ZRC П, P, R, R.H. | Крыло<br>Křídlo<br>Flügel<br>Wing L(L,Л):2,3,5,8,13,17-39,42<br>P(R,П 2A,3A,5A,8,13,17-39,42 | Состоит из поз.<br>Sestává z poz.<br>Besteht aus Pos.<br>Consists of pos. |
|---|---|---|

| Поз.<br>Poz.<br>Pos.<br>Pos. | Номер части<br>Číslo části<br>Teilnummer<br>No. of part | Шт.<br>Ks<br>Stk<br>Pcs | Наименование<br>Název části<br>Benennung<br>Name | Примечание<br>Poznámka<br>Bemerkung<br>Note |
|---|---|---|---|---|
| 5. | Z 42.2140-00.00 | 1 | Обшивка задней части крыла П<br>Potah zadní části křídla L<br>Haut des Flügelhinterteiles L<br>Wing trailing part skin L.H. | Для З 43 без отбортовки<br>Pro Z 43 bez pryž.olemování |
| 5A | Z 42.2240-00.00 | 1 | Обшивка задней части крыла П<br>Potah zadní části křídla P<br>Haut des Flügelhinterteiles R<br>Wing trailing part skin R.H. | für Z 43 ohne Gummieinfassen<br>for the Z 43 without rubber bordering |
| 6. | | | | |
| 7. | | | | |
| 8. | Z 42.2170-00.00 | 2 | Подвеска закрылка<br>Závěs klapky<br>Klappenkonsole<br>Flap hinge | |

| Z 43.2100-00.00 Л,L,L,L.H.<br>Z 43.2200-00.00 ZRC П,P,R,R.H. | Крыло<br>Křídlo<br>Flügel<br>Wing<br>Л,L,L,L.H. :2,3,5,8,13,17-39,42<br>П,P,R,R.H. :2A,3A,5A,8,13,17-39,42 | Состоит из поз.<br>Sestává z poz.<br>Besteht aus Pos.<br>Consists of pos. |
|---|---|---|

| Поз.<br>Poz.<br>Pos.<br>Pos. | Номер части<br>Číslo části<br>Teilnummer<br>No. of part | Шт.<br>Ks<br>Stk<br>Pcs | Наименование<br>Název části<br>Benennung<br>Name | Примечание<br>Poznámka<br>Bemerkung<br>Note |
|---|---|---|---|---|
| 9. | Z 42.2181-00.01 | 1 | Втулка<br>Pouzdro<br>Buchse<br>Bushing | наруж.диам:<br>vnější Ø: 20h6<br>Aussendurchm.<br>O.D. |
| 9A | Z 42.2182-00.01 | 1 | Втулка<br>Pouzdro<br>Buchse<br>Bushing | наруж.диам.:<br>vnější Ø:20,1h6<br>ABN<br>Aussendurchm.<br>O.D. |
| 9B | Z 42.2183-00.01 | 1 | Втулка<br>Pouzdro<br>Buchse<br>Bushing | наруж.диам.:<br>vnější Ø:20,2h6<br>ABN<br>Aussendurchm.<br>O.D. |
| 9C | Z 42.2184-00.01 | 1 | Втулка<br>Pouzdro<br>Buchse<br>Bushing | наруж.диам.:<br>vnější Ø 20,3h6<br>ABN<br>Aussendurchm.<br>O.D. |
| 9D | Z 42.2185-00.01 | 1 | Втулка<br>Pouzdro<br>Buchse<br>Bushing | наруж.диам.:<br>vnější Ø 20,4h6<br>ABN<br>Aussendurchm.<br>O.D. |
| 10. | Z 42.2181-00.06 | 1 | Гайка корончатая<br>Matice korunová<br>Kronenmutter<br>Castle nut | |
| 11. | Z 42.2181-00.10 | 1 | Цапфа<br>Čep<br>Zapfen<br>Pin | спаривана с поз.9<br>párován s poz.9<br>mit Pos.9 gepaart<br>coupled with No.9 |

Поставляется только в комплекте с поз. 11

Dodává se pouze v kompletaci s poz.11

Nur in der Komplettierung mit Pos.11 geliefert

Delivered only in complete with No.11

| Z 43.2100-00.00 Л,L,L,L.H.<br>Z 43.2200-00.00 ZRC П,P,R,R.H. | Крыло<br>Křídlo<br>Flügel<br>Wing Л,L,L,L.H.: 2,3,5,8,13,17-39,42<br>П,P,R,R.H.: 2A,3A,5A,8,13,17-39,42 | | | Состоит из поз.<br>Sestává z poz.<br>Besteht aus Pos.<br>Consists of pos. |
|---|---|---|---|---|
| Поз.<br>Poz.<br>Pos.<br>Pos. | Номер части<br>Číslo části<br>Teilnummer<br>No. of part | Шт.<br>Ks<br>Stk<br>Pcs | Наименование<br>Název části<br>Benennung<br>Name | Примечание<br>Poznámka<br>Bemerkung<br>Note |
| 12. | Z 42.2181-00.12 | 1 | Предохранительная шайба<br>Pojistná podložka<br>Sicherungsblech<br>Tab washer | |
| 13. | Z 42.2181-00.00 | 1 | Вертикальная цапфа<br>Čep svislý<br>Senkrechter Zapfen<br>Vertical pin | состоит из поз.<br>sest.z poz.<br>Besteht aus Pos.<br>Consists of pos.<br>9,10,11,12,41 |
| 13A | Z 42.2182-00.00 | 1 | Вертикальная цапфа<br>Čep svislý<br>Senkrechter Zapfen<br>Vertical pin | состоит из поз.<br>sest.z poz.<br>Besteht aus Pos.<br>Consists of pos.<br>9A,10,11,12,41 |
| 13B | Z 42.2183-00.00 | 1 | Вертикальная цапфа<br>Čep svislý<br>Senkrechter Zapfen<br>Vertical pin | состоит из поз.<br>sest.z poz.<br>Besteht aus Pos.<br>Consists of pos.<br>9B,10,11,12,41 |
| 13C | Z 42.2184-00.00 | 1 | Вертикальная цапфа<br>Čep svislý<br>Senkrechter Zapfen<br>Vertical pin | состоит из поз.<br>sest.z poz.<br>Besteht aus Pos.<br>Consists of pos.<br>9C,10,11,12,41 |
| 13D | Z 42.2185-00.00 | 1 | Вертикальная цапфа<br>Čep svislý<br>Senkrechter Zapfen<br>Vertical pin | состоит из поз.<br>sest. z poz.<br>Besteht aus Pos.<br>Consists of pos.<br>9D,10,11,12,41 |

| Z 43.2100-00.00 Л, L,L,L.H.<br>Z 43.2200-00.00 ZRC П, P,R,R.H. | Крыло<br>Křídlo<br>Flügel<br>Wing Л, L,L,L.H.: 2,3,5,8,13,17-39,42<br>П,P,R,R.H.: 2A,3A,5A,8,13,17-39,42 | | | Состоит из поз.<br>Sestává z poz.<br>Besteht aus Pos.<br>Consists of pos. |
|---|---|---|---|---|
| Поз.<br>Poz.<br>Pos.<br>Pos. | Номер части<br>Číslo části<br>Teilnummer<br>No. of part | Шт.<br>Ks<br>Stk<br>Pcs | Наименование<br>Název části<br>Benennung<br>Name | Примечание<br>Poznámka<br>Bemerkung<br>Note |
| 14. | Z 42.2191-00.01 | 1 | Втулка<br>Pouzdro<br>Buchse<br>Bushing | наруж.диам.:<br>vnější Ø 20h6<br>Aussendurchm.<br>O.D. |
| 14A | Z 42.2192-00.01 | 1 | Втулка<br>Pouzdro<br>Buchse<br>Bushing | поставляется только в комплекте с поз. 16<br>dodává se pouze v kompletaci s poz.16<br>nur in Komplettierung mit Pos.16 geliefert<br>delivered only in complete with No.16 | наруж.диам.:<br>vnější Ø 20,1h6 ABN<br>Aussendurchm.<br>O.D. |
| 14B | Z 42.2193-00.01 | 1 | Втулка<br>Pouzdro<br>Buchse<br>Bushing | наруж.диам.:<br>vnější Ø 20,2h6 ABN<br>Aussendurchm.<br>O.D. |
| 14C | Z 42.2194-00.01 | 1 | Втулка<br>Pouzdro<br>Buchse<br>Bushing | наруж.диам.:<br>vnější Ø 20,3h6 ABN<br>Aussendurchm.<br>O.D. |
| 14D | Z 42.2195-00.01 | 1 | Втулка<br>Pouzdro<br>Buchse<br>Bushing | наруж.диам.:<br>vnější Ø 20,4h6 ABN<br>Aussendurchm.<br>O.D. |
| 15 | Z 42.2191-00.06 | 1 | Гайка корончатая<br>Matice korunová<br>Kronenmutter<br>Castle nut | |
| 16. | Z 42.2191-00.10 | 1 | Цапфа<br>Čep<br>Zapfen<br>Pin | спаривана с поз.14<br>párován s poz.14<br>mit Pos.14 gepaart<br>coupled with No.14 |

| Z 43.2100-00.00 Л, L,L,L.H.<br>Z 43.2200-00.00 ZRC П, P,R,R.H. | Крыло<br>Křídlo<br>Flügel<br>Wing Л, L,L,L.H.:2,3,5,8,13,17-39,42<br>П, P,R,R.H.:2A,3A,5A,8,13,17-39,42 | Состоит из поз.<br>Sestává z poz.<br>Besteht aus Pos.<br>Consists of pos. |
|---|---|---|

| Поз.<br>Poz.<br>Pos.<br>Pos. | Номер части<br>Číslo části<br>Teilnummer<br>No. of part | Шт.<br>Ks<br>Stk<br>Pcs | Наименование<br>Název části<br>Benennung<br>Name | Примечание<br>Poznámka<br>Bemerkung<br>Note |
|---|---|---|---|---|
| 17. | Z 42.2191-00.00 | 1 | Цапфа горизонтальная<br>Čep vodorovný<br>Horizonteler Zapfen<br>Horizontal pin | состоит из поз.<br>sest.z poz.<br>Besteht aus Pos.<br>Consists of pos.<br>14,15,16,40 |
| 17A | Z 42.2192-00.00 | 1 | Цапфа горизонтальная<br>Čep v odorovný<br>Horizonteler Zapfen<br>Horizontal pin | состоит из поз.<br>sest. z poz.<br>Besteht aus Pos.<br>Consists of pos.<br>14,15,16,40 |
| 17B | Z 42.2193-00.00 | 1 | Цапфа горизонтальная<br>Čep vodorovný<br>Horizonteler Zapfen<br>Horizontal pin | состоит из поз.<br>sest. z poz.<br>Besteht aus Pos.<br>Consists of pos.<br>14B,15,16,40 |
| 17C | Z 42.2194-00.00 | 1 | Цапфа горизонтальная<br>Čep vodorovný<br>Horizonteler Zapfen<br>Horizontal pin | состоит из поз.<br>sest. z poz.<br>Besteht aus Pos.<br>Consists of pos.<br>14C,15,16,40 |
| 17D | Z 42.2195-00.00 | 1 | Цапфа горизонтальная<br>Čep vodorovný<br>Horizonteler Zapfen<br>Horizontal pin | состоит из поз.<br>sest. z poz.<br>Besteht aus Pos.<br>Consists of pos.<br>14D,15,16,40 |
| 18. | Z 326.212-23 | 1 | Ушко<br>Oko<br>Öse<br>Eye | |
| 19. | Z 42.2100-00.22 | 1 | Цапфа<br>Čep<br>Zapfen<br>Pin | |

| Z 43.2100-00.00 Л, L,L,L.H.<br>Z 43.2200-00.00 ZRC П, P,R,R.H. | Крыло<br>Křídlo<br>Flügel<br>Wing<br>Л, L,L,L.H.: 2,3,5,8,13,17-39,42<br>П, P,R,R.H.:2A,3A,5A,8,13,17-39,42 | Состоит из поз.<br>Sestává z poz.<br>Besteht aus Pos.<br>Consists of pos. |
|---|---|---|

| Поз.<br>Poz.<br>Pos.<br>Pos. | Номер части<br>Číslo části<br>Teilnummer<br>No. of part | Шт.<br>Ks<br>Stk<br>Pcs | Наименование<br>Název části<br>Benennung<br>Name | Примечание<br>Poznámka<br>Bemerkung<br>Note |
|---|---|---|---|---|
| 20. | | | | |
| 21. | Z 42.2100-00.43 | 1 | Подкладка<br>Podložka<br>Unterlage<br>Pad | |
| 22. | Z 42.2100-00.46 | 1 | Булавка<br>Spendlík<br>Stecknadel<br>Pin | |
| 23. | | | | |
| 24. | | | | |
| 25. | 4,5x100 ONL 3427 | 1 | Шариковая цепочка<br>Kuličkový řetízek<br>Kugelkette<br>Ball chain | |
| 26. | 16 ČSN 93 1111.7 | 1 | Разрезное кольцо<br>Rozštěpný kroužek<br>Gespaltener Ring<br>Split ring | |
| 27. | 5x30 ONL 3120.24 | 4 | Винт<br>Šroub<br>Schraube<br>Screw | |

| Z 43.2100-00.00 Л, L, L, L.H.<br>Z 43.2200-00.00 ZRC П, P, R, R.H. | Крыло<br>Křídlo<br>Flügel<br>Wing<br>Л, L, L, L.H.: 2,3,5,8,13,17-39,42<br>П, P, R, R.H.: 2A,3A,5A,8,13,17-39,42 | Состоит из поз.<br>Sestává z poz.<br>Besteht aus Pos.<br>Consists of pos. |
|---|---|---|

| Поз.<br>Poz.<br>Pos.<br>Pos. | Номер части<br>Číslo části<br>Teilnummer<br>No. of part | Шт.<br>Ks<br>Stk<br>Pcs | Наименование<br>Název části<br>Benennung<br>Name | Примечание<br>Poznámka<br>Bemerkung<br>Note |
|---|---|---|---|---|
| 28. | M5x16 ONL 3147 | 5 | Винт<br>Šroub<br>Schraube<br>Screw | |
| 29. | | | | |
| 30. | M5x10 ONL 3147 | 4 | Винт<br>Šroub<br>Schraube<br>Screw | |
| 31. | | | | |
| 32. | | | | |
| 33. | | | | |
| 34. | 4x12 MON 1181 | 1 | Винт<br>Šroub<br>Schraube<br>Screw | |
| 35. | M5 ČSN 021401.44 | 4 | Гайка<br>Matice<br>Mutter<br>Nut | |

| Z 43.2100-00.00 Л, L, L, L.H.<br>Z 43.2200-00.00 ZRC П, P, R, R.H. | Крыло<br>Křídlo<br>Flügel<br>Wing<br>Л, L, L, L.H.: 2, 3, 5, 8, 13, 17-39, 42<br>П, P, R, R.H.: 2A, 3A, 5A, 8, 13, 17-39, 42 | Состоит из поз.<br>Sestává z poz.<br>Besteht aus Pos.<br>Consists of pos. |
|---|---|---|

| Поз.<br>Poz.<br>Pos.<br>Pos. | Номер части<br>Číslo části<br>Teilnummer<br>No. of part | Шт.<br>Ks<br>Stk<br>Pcs | Наименование<br>Název části<br>Benennung<br>Name | Примечание<br>Poznámka<br>Bemerkung<br>Note |
|---|---|---|---|---|
| 36. | M5 LDN 3217 | 3 | Гайка<br>Matice<br>Mutter<br>Nut | |
| 37. | B 13 ČSN 021702.14 | 1 | Шайба<br>Podložka<br>Unterlegscheibe<br>Washer | |
| 38. | 5,3ČSN 021702.14 | 7 | Шайба<br>Podložka<br>Unterlegscheibe<br>Washer | |
| 39. | 5,3 ČSN 021745.04 | 4 | Шайба<br>Podložka<br>Unterlegscheibe<br>Washer | |
| 40. | 2x22 ČSN 021781.05 | 1 | Шплинт<br>Závlačka<br>Splint<br>Split pin | |
| 41. | M10x1 ČSN 021403.44 | 1 | Гайка<br>Matice<br>Mutter<br>Nut | |
| 42. | 2,5x22 ČSN 021781.05 | 1 | Шплинт<br>Závlačka<br>Splint<br>Split pin | |

Z 42.2300-00.00
Z 42.2400-00.00

Элерон Л,П
Křidélko L,P
Querruder L,R
Aileron L.H., R.H.

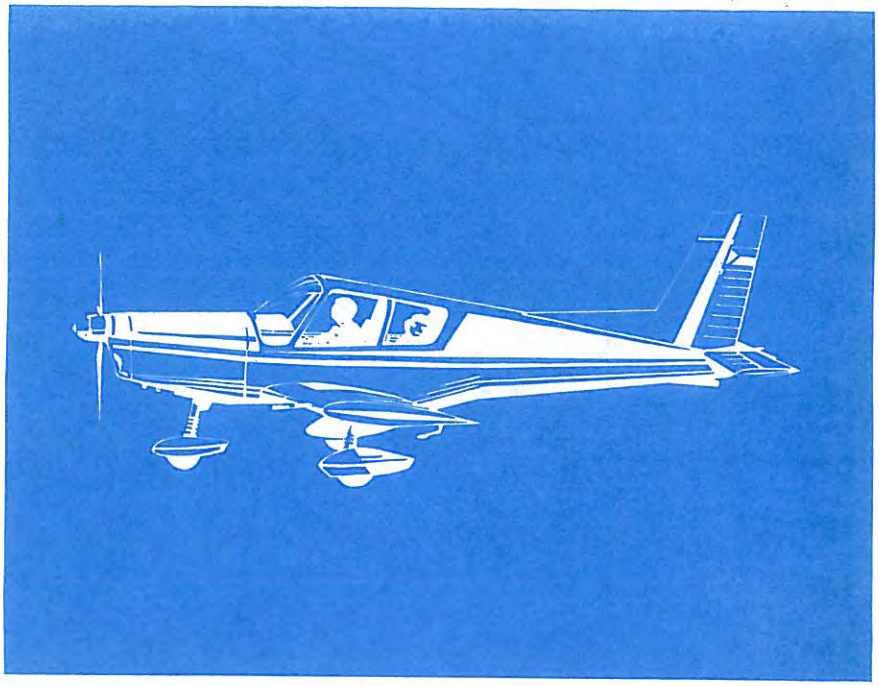

# Z42.2300-00.00
# Z42.2400-00.00

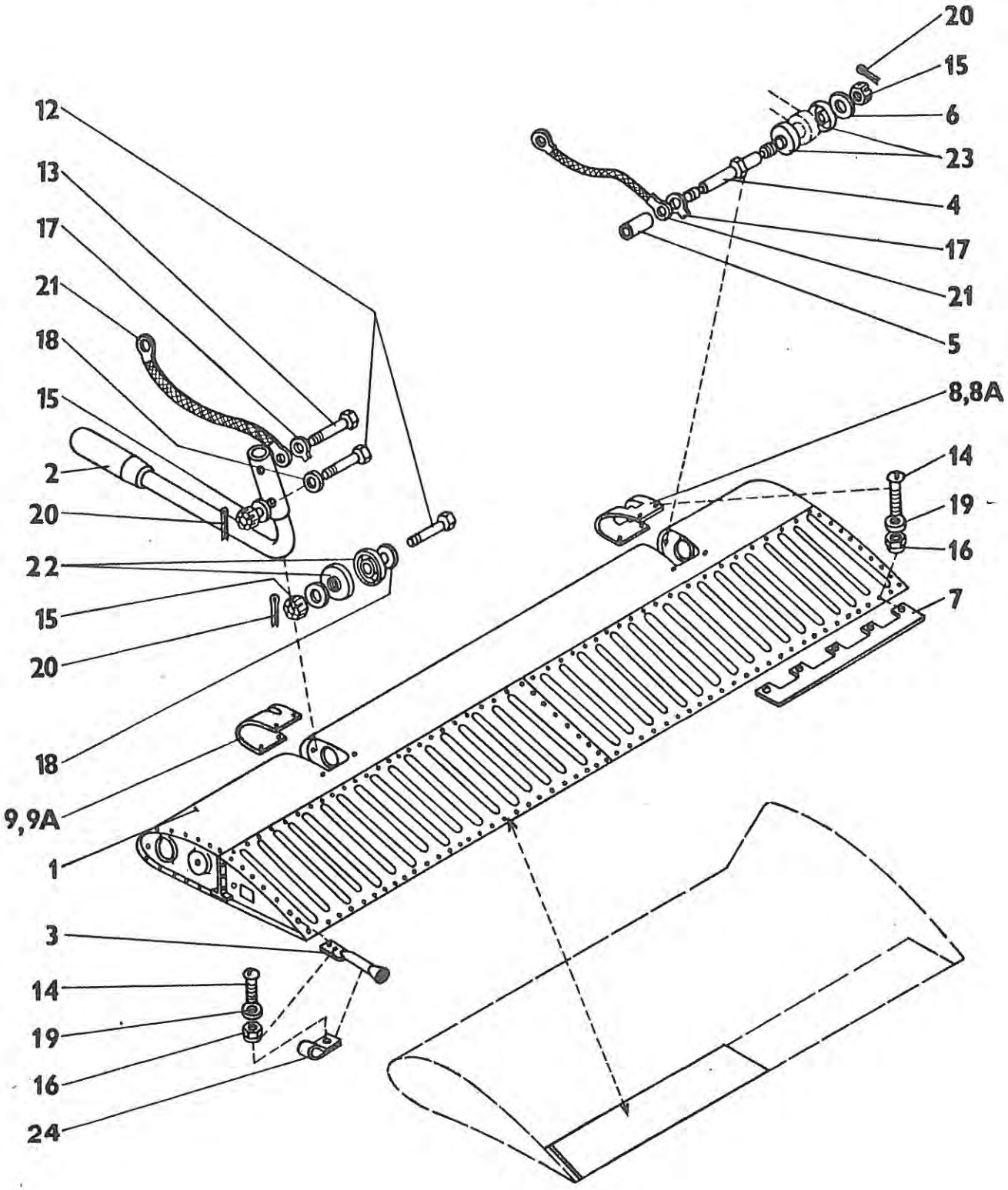

| Z 42.2300-00.00 Л, L,L,L.H. Z 42.2400-00.00 ZRC П, P,R,R.H. | | Элерон Л, П Křidélko L,P Querruder L,R Aileron L.H.,R.H. | | Состоит из поз. Sestává z poz. Besteht aus Pos. Consists of pos. Л, L,L,L.H. 1-8,9,12-24 П, P,R,R.H. 1-7,8A,9A, 12-24 |
|---|---|---|---|---|
| Поз. Poz. Pos. Pos. | Номер части Číslo části Teilnummer No. of part | Шт. Ks Stk Pcs | Наименование Název části Benennung Name | Примечание Poznámka Bemerkung Note |
| 1. | Z 42.2310-00.00 | 1 | Площадь Plocha Fläche Area | |
| 2. | Z 42.2320-00.00 | 1 | Весовая компенсация элерона Vyvážení křidélka Querruderausgleich Aileron balance | |
| 3. | Z 42.2330-00.00 | 1 | Разрядное устройство Vybíječ Entladeeinrichtung Discharge device | |
| 4. | Z 42.2300-00.06 | 1 | Винт Šroub Schraube Screw | |
| 5. | Z 42.2300-00.10 | 1 | Распорная трубка Rozpěrná trubka Abstandrohr Distance tube | |
| 6. | Z 42.2300-00.12 | 1 | Шайба Podložka Unterlegscheibe Washer | |
| 7. | Z 42.2300-00.15 | 1 | Компенсатор Vyvažovací ploška Ausgleichfläche Blancing tab | |
| 8. | Z 42.2300-00.18 | 1 | Кожух внутренний Л Kryt vnitřní L Innendeckel L Inner cover L.H. | |

| Z 42.2300-00.00 Л, L, L, L.H.<br>Z 42.2400-00.00 ZRC П, P, R, R.H. | Элерон Л, П<br>Křidélko L, P<br>Querruder L, R<br>Aileron L.H., R.H. | Состоит из поз.<br>Sestává z poz.<br>Besteht aus Pos.<br>Consists of pos.<br>Л, L, L, L.H. 1-8, 9, 12-24<br>П, P, R, R.H. 1-7, 8A, 9A, 12-24 |
|---|---|---|

| Поз.<br>Poz.<br>Pos.<br>Pos. | Номер части<br>Číslo části<br>Teilnummer<br>No. of part | Шт.<br>Ks<br>Stk<br>Pcs | Наименование<br>Název části<br>Benennung<br>Name | Примечание<br>Poznámka<br>Bemerkung<br>Note |
|---|---|---|---|---|
| 8A | Z 42.2400-00.18 | 1 | Кожух внутренний П<br>Kryt vnitřní P<br>Innendeckel R<br>Inner cover R.H. | |
| 9. | Z 42.2300-00.19 | 1 | Кожух внешний Л<br>Kryt vnější L<br>Aussendeckel L<br>Outer cover L.H. | |
| 9A | Z 42.2400-00.19 | 1 | Кожух внешний П<br>Kryt vnější P<br>Aussendeckel R<br>Outer cover R.H. | |
| 10. | | | | |
| 11. | | | | |
| 12. | 6x29 ONL 3120.14 | 3 | Пригнанный болт<br>Šroub lícovaný<br>Passchraube<br>Fitted bolt | |
| 13. | 6x27 ONL 3120.14 | 1 | Пригнанный болт<br>Šroub lícovaný<br>Passchraube<br>Fitted bolt | |
| 14. | M4x12 ONL 3147 | 17 | Винт<br>Šroub<br>Schraube<br>Screw | |

| Z 42.2300-00.00 Л, L,L,L.H.<br>Z 42.2400-00.00 ZRC П, P,R,R.H. | | Элерон Л, П<br>Křidélko L,P<br>Querruder L,R<br>Aileron L.H.,R.H. Л, L,L,L.H. П, P,R,R.H. | | Состоит из поз.<br>Sestává z poz.<br>Besteht aus Pos.<br>Consists of pos.<br>1-8,9,12-24<br>1-7,8A,9A,12-24 |
|---|---|---|---|---|
| Поз.<br>Poz.<br>Pos.<br>Pos. | Номер части<br>Číslo části<br>Teilnummer<br>No. of part | Шт.<br>Ks<br>Stk<br>Pcs | Наименование<br>Název části<br>Benennung<br>Name | Примечание<br>Poznámka<br>Bemerkung<br>Note |
| 15. | M6 ČSN 021413.44 | 4 | Гайка<br>Matice<br>Mutter<br>Nut | |
| 16. | M4 ONL 3240<br>M4 LDN 3217 | 7 | Гайка<br>Matice<br>Mutter<br>Nut | |
| 17. | 6,4 MON 1232 | 2 | Предохранительная шайба<br>Pojistná podložka<br>Sicherungsblech<br>Tab washer | |
| 18. | 6,4 021702.14 | 6 | Шайба<br>Podložka<br>Unterlegscheibe<br>Washer | |
| 19. | 4,3 ČSN 021702.14 | 7 | Шайба<br>Podložka<br>Unterlegscheibe<br>Washer | |
| 20. | 1,6x16 ČSN 021781.05 | 4 | Шплинт<br>Závlačka<br>Splint<br>Split pin | |
| 21. | 7-200 ONL 6664.02 | 2 | Перемычка<br>Přemostění<br>Massen-Verbinder<br>Ground strap | |
| 22. | 9,8x4,7 LDN 3531 | 4 | Резиновое уплотнение<br>Prašník<br>Gummidichtung<br>Rubber packing | |

| Z 42.2300-00.00 Л,L,L,L.H.<br>Z 42.2400-00.00 ZRC П,P,R,R.H. | Элерон Л, П<br>Křidélko L,P<br>Querruder L,R<br>Aileron L.H.,R.H. | Состоит из поз. Л,L,L,L.H.1-8,9,12-24<br>Sestává z poz. П,P,R,R.H.1-7,8A,9A,12-24<br>Besteht aus Pos.<br>Consists of pos. |
|---|---|---|

| Поз.<br>Poz.<br>Pos.<br>Pos. | Номер части<br>Číslo části<br>Teilnummer<br>No. of part | Шт.<br>Ks<br>Stk<br>Pcs | Наименование<br>Název části<br>Benennung<br>Name | Примечание<br>Poznámka<br>Bemerkung<br>Note |
|---|---|---|---|---|
| 23. | 9,8x2,5 LDN 3531 | 2 | Резиновое уплотнение<br>Prašník<br>Gummidichtung<br>Rubber packing | |
| 24. | 1x10 ČSN 022706.5 | 1 | Зажим<br>Příchytka<br>Schelle<br>Clamp | |

Z 42.2501-00.00
Z 42.2601-00.00

Закрылок Л,П
Přistávací klapka L,P
Landeklappe L,R
Wing Flap L.H., R.H.

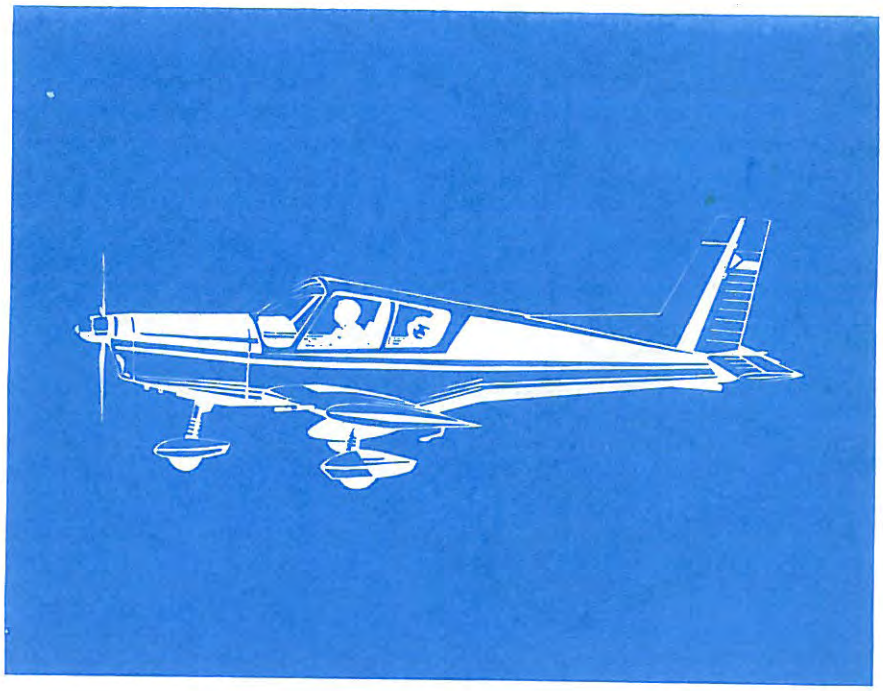

# Z42. 2501-00.00
# Z42. 2601-00.00

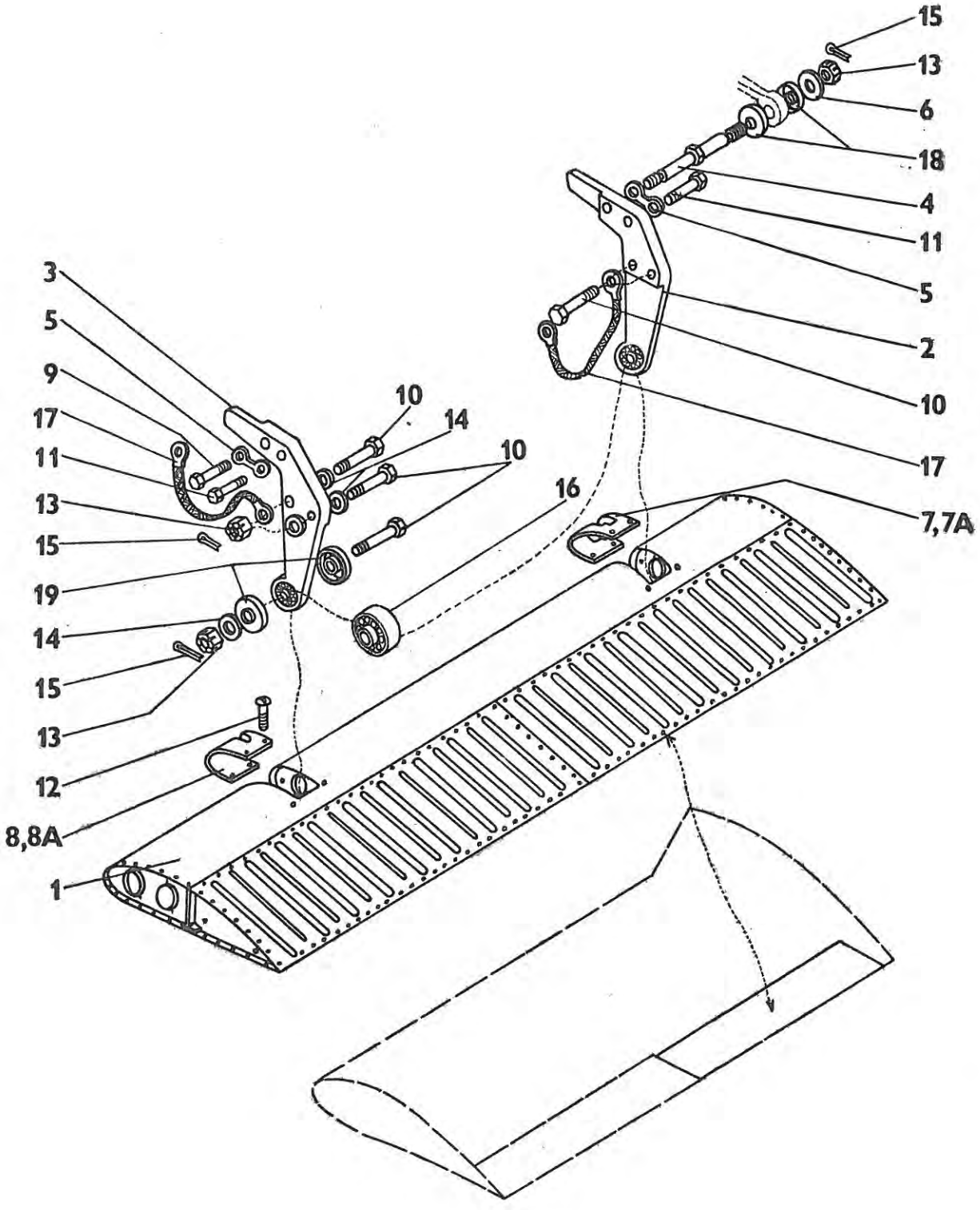

| Z 42.2501-00.00 L,Л<br>Z 42.2601-00.00 P,П ZRC | Закрылок Л, П<br>Přistávací klapka L,P<br>Landeklappe L,R<br>Wing Flap L.H.,R.H. | | | Состоит из поз.<br>Sestává z poz.<br>Besteht aus Pos.<br>Consists of pos.<br>L,Л 1-7,8,9-15,17-19<br>P,П 1-6,7A,8A,9-15,<br>17-19 |
|---|---|---|---|---|
| Поз.<br>Poz.<br>Pos.<br>Pos. | Номер части<br>Číslo části<br>Teilnummer<br>No. of part | Шт.<br>Ks<br>Stk<br>Pcs | Наименование<br>Název části<br>Benennung<br>Name | Примечание<br>Poznámka<br>Bemerkung<br>Note |
| 1. | Z 42.2310-00.00 | 1 | Площадь<br>Plocha<br>Fläche<br>Area | |
| 2. | Z 42.2513-00.00 | 1 | Подвеска Л<br>Závěs L<br>Anschluss L<br>Hinge L.H. | вкл.поз. 16<br>včetně poz. 16<br>einschl.poz.16<br>incl.No. 16 |
| 3. | Z 42.2613-00.00 | 1 | Подвеска П<br>Závěs P<br>Anschluss R<br>Hinge R.H. | |
| 4. | Z 42.2501-00.06 | 1 | Винт<br>Šroub<br>Schraube<br>Screw | |
| 5. | Z 42.2500-00.09 | 2 | Шайба<br>Podložka<br>Unterlegscheibe<br>Washer | |
| 6. | Z 42.2300-00.12 | 1 | Шайба<br>Podložka<br>Unterlegscheibe<br>Washer | |
| 7. | Z 42.2500-00.18 | 1 | Кожух внутренний Л<br>Kryt vnitřní L<br>Innendeckel L<br>Inner cover L.H. | |
| 7A. | Z 42.2600-00.18 | 1 | Кожух внутренний П<br>Kryt vnitřní P<br>Innendeckel R<br>Inner cover R.H. | |

| Z 42.2501-00.00 L,Л<br>Z 42.2601-00.00 P,П ZRC | Закрылок Л, П<br>Přistávací klapka L,P<br>Landeklappe L,R<br>Wing Flap L.H.,R.H. | Состоит из поз.<br>Sestává z poz.<br>Besteht aus Pos.<br>Consists of pos.<br>L,Л 1-7,8,9-15,17-19<br>P,П 1-6,7A,8A,9-15,17-19 |
|---|---|---|

| Поз.<br>Poz.<br>Pos.<br>Pos. | Номер части<br>Číslo části<br>Teilnummer<br>No. of part | Шт.<br>Ks<br>Stk<br>Pcs | Наименование<br>Název části<br>Benennung<br>Name | Примечание<br>Poznámka<br>Bemerkung<br>Note |
|---|---|---|---|---|
| 8. | Z 42.2500-00.19 | 1 | Кожух внешний Л<br>Kryt vnější L<br>Aussendeckel L<br>Outer cover L.H. | |
| 8A | Z 42.2600-00.19 | 1 | Кожух внешний П<br>Kryt vnější P<br>Aussendeckel R<br>Outer cover R.H. | |
| 9. | 8x29 ONL 3120.24 | 1 | Пригнанный болт<br>Šroub lícovaný<br>Passchraube<br>Fitted bolt | |
| 10. | 6x29 ONL 3120.14 | 6 | Пригнанный болт<br>Šroub lícovaný<br>Passchraube<br>Fitted bolt | |
| 11. | 6x27 ONL 3120.24 | 2 | Пригнанный болт<br>Šroub lícovaný<br>Passchraube<br>Fitted bolt | |
| 12. | M4x12 ONL 3147 | 8 | Винт<br>Šroub<br>Schraube<br>Screw | |
| 13. | M6 ČSN 021413.44 | 7 | Гайка<br>Matice<br>Mutter<br>Nut | |
| 14. | 6,4 ČSN 021702.14 | 8 | Шайба<br>Podložka<br>Unterlegscheibe<br>Washer | |

| Z 42.2501-00.00 L,Л<br>Z 42.2601-00.00 P,П ZRC | Закрылок Л, П<br>Přistávací klapka L,P<br>Landeklappe L,R<br>Wing Flap L.H.,R.H.<br>P,П | Состоит из поз.<br>Sestává z poz.<br>Besteht aus Pos.<br>Consists of pos.<br>L,Л 1-7,8,9-15,17-19<br>1-6.7A,8A,9-15,17-19 |
|---|---|---|

| Поз.<br>Poz.<br>Pos.<br>Pos. | Номер части<br>Číslo části<br>Teilnummer<br>No. of part | Шт.<br>Ks<br>Stk<br>Pcs | Наименование<br>Název části<br>Benennung<br>Name | Примечание<br>Poznámka<br>Bemerkung<br>Note |
|---|---|---|---|---|
| 15. | 1,6x16 ČSN 021781.05 | 7 | Шплинт<br>Závlačka<br>Splint<br>Split pin | |
| 16. | 14 C 6 LDN 3516 | 2 | Подшипник<br>Ložisko<br>Lager<br>Bearing | |
| 17. | 7-150 ONL 6664.02 | 2 | Перемычка<br>Přemostění<br>Massen-Verbinder<br>Ground strap | |
| 18. | 9,8x25 LDN 3531 | 2 | Резиновое уплотнение<br>Prašník<br>Gummidichtung<br>Rubber packing | |
| 19. | 9,8x4,7 LDN 3531 | 4 | Резиновое уплотнение<br>Prašník<br>Gummidichtung<br>Rubber packing | |

Z 43.2700-00.00
Z 43.2800-00.00

Внутреннее крыло Л,П
Křídlo vnitřní L,P
Innenflügel L,R
Inner Wing L.H., R.H.

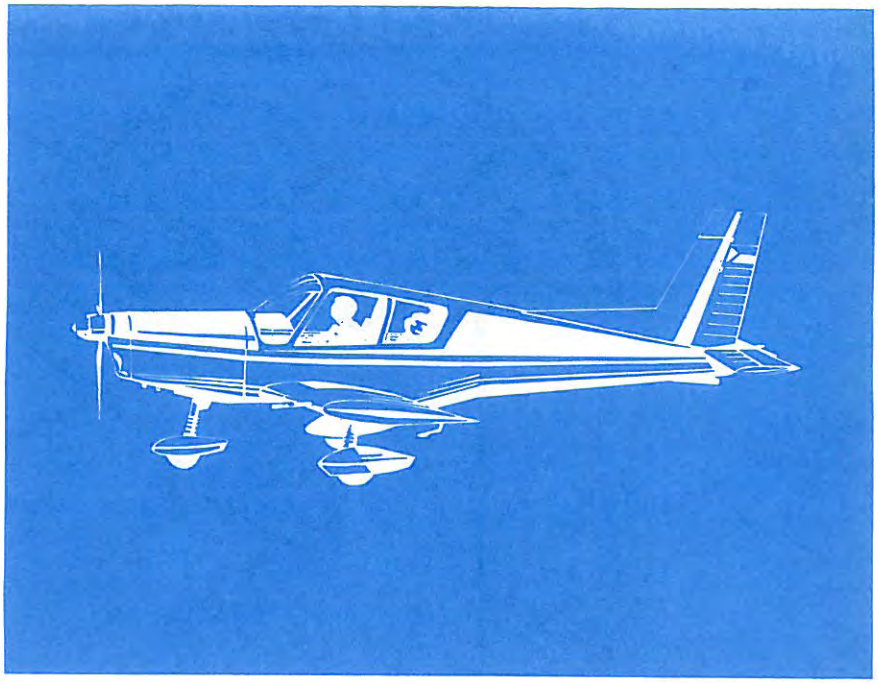

# Z43.2700-00.00
# Z43.2800-00.00

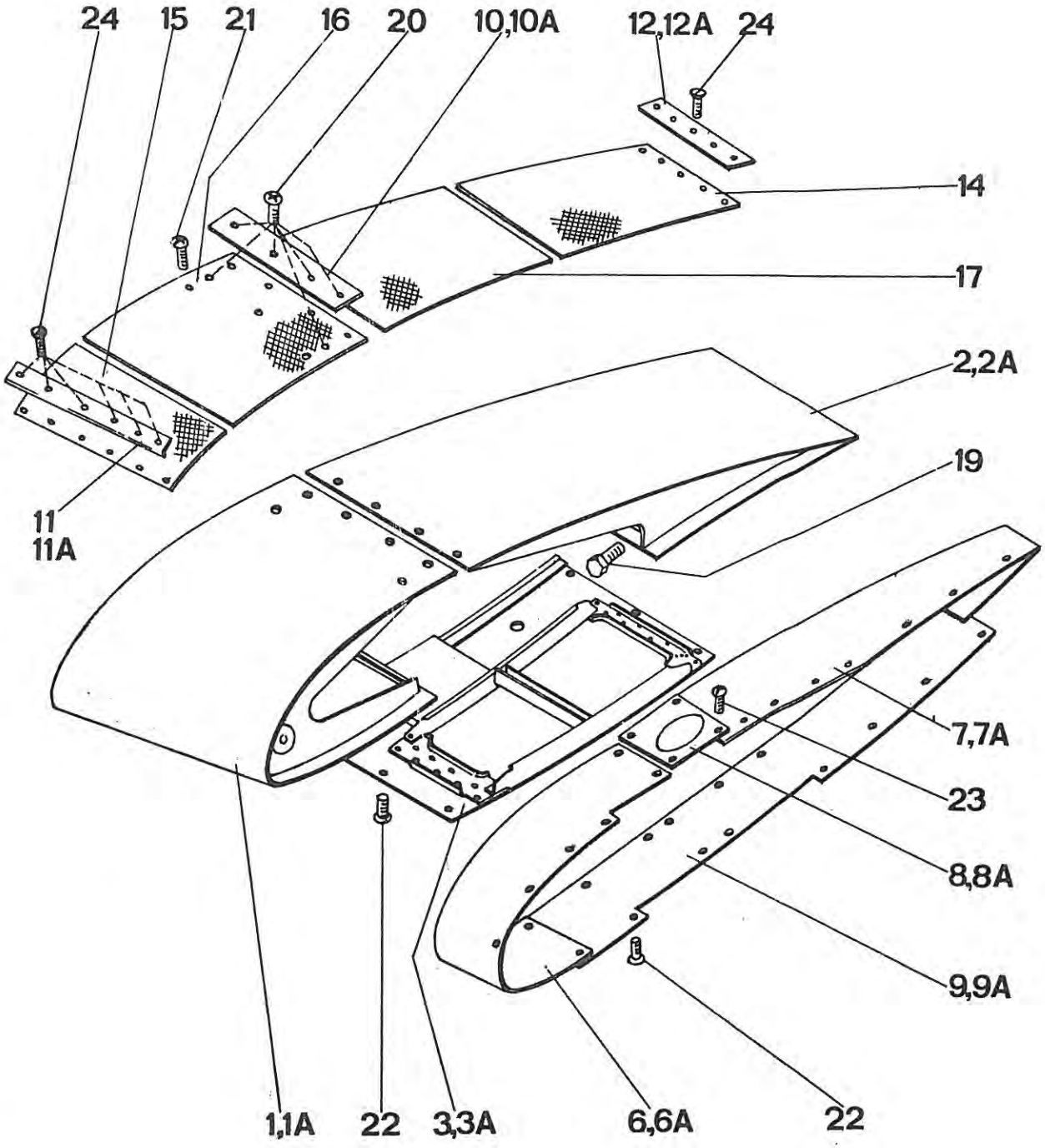

| Z 43.2700-00.00 L,Л<br>Z 43.2800-00.00 P,П | | Внутреннее крыло Л, П<br>Křídlo vnitřní L,P<br>Innenflügel L,R<br>Inner Wing L.H.,R.H. | | Состоит из поз.<br>Sestává z poz.<br>Besteht aus Pos.<br>Consists of pos.<br>L,Л 1-12,14-24,<br>P,R,П 1A-12A,14-24 |
|---|---|---|---|---|
| Поз.<br>Poz.<br>Pos.<br>Pos. | Номер части<br>Číslo části<br>Teilnummer<br>No. of part | Шт.<br>Ks<br>Stk<br>Pcs | Наименование<br>Název části<br>Benennung<br>Name | Примечание<br>Poznámka<br>Bemerkung<br>Note |
| 1. | Z 43.2710-00.00 | 1 | Передняя часть внутр. крыла Л<br>Náběžná část vnitř. křídla L<br>Eintrittsteil des Innenflügels L<br>Inner wing leading part L.H. | |
| 1A | Z 43.2810-00.00 | 1 | Передняя часть внутр. крыла П<br>Náběžná část vnitř. křídla P<br>Eintrittsteil des Innenflügels R<br>Inner wing leading part R.H. | |
| 2. | Z 43.2720-00.00 | 1 | Задняя часть внутр. крыла Л<br>Zadní část vnitř. křídla L<br>Hinterteil des Inneflügels L<br>Inner wing trailing part L.H. | |
| 2A | Z 43.2820-00.00 | 1 | Задняя часть внутр. крыла П<br>Zadní část vnitř. křídla P<br>Hinterteil des Innenflügels R<br>Inner wing trailing part R.H. | |
| 3. | Z 43.2730-00.00 | 1 | Съемочный кожух Л<br>Snímací kryt levý<br>Abnehmbare Verkleidung<br>Removable covering L.H. | L |

| Z 43.2700-00.00 L,<br>Z 43.2800-00.00 P, | | Křídlo vnitřní L,P<br>Innenflügel L,R<br>Inner Wing L.H.,R.H. | | Состоит из поз.<br>Sestává z poz.<br>Besteht aus Pos.<br>Consists of pos.<br>L,L,<br>P,R, 1-12,14-24,<br>1A-12A,14-24 |
|---|---|---|---|---|
| Поз.<br>Poz.<br>Pos.<br>Pos. | Номер части<br>Číslo části<br>Teilnummer<br>No. of part | Шт.<br>Ks<br>Stk<br>Pcs | Наименование<br>Název části<br>Benennung<br>Name | Примечание<br>Poznámka<br>Bemerkung<br>Note |
| 3A | Z 43.2830-00.00 | 1 | Snímací kryt pravý<br>Abnehmbare Verkleidung R<br>Removable covering R.H. | |
| 4. | | | | |
| 5. | | | | |
| 6. | Z 43.2700-00.15 | 1 | Náběžný límec pravý<br>Vorderes Deckblech L<br>Leading sheet L.H. | |
| 6A | Z 43.2800-00.15 | 1 | Náběžný límec pravý<br>Vorderes Deckblech R<br>Leading sheet R.H. | |
| 7. | Z 43.2700-00.16 | 1 | Zadní límec levý<br>Hinteres Deckblech L<br>Trailing sheet L.H. | |
| 7A | Z 43.2800-00.16 | 1 | Zadní límec pravý<br>Hinteres Deckblech R<br>Trailing sheet R.H. | |
| 8. | Z 43.2700-00.17 | 1 | Kryt svislého čepu L<br>Deckel des Vertikal-zapfens L<br>Vertical pin cover L.H. | |

| Z 43.2700-00.00 L,Л<br>Z 43.2800-00.00 P,П | Внутреннее крыло Л, П<br>Křídlo vnitřní L,P<br>Innenflügel L,R<br>Inner Wing L.H.,R.H. Л, L, П, P | Состоит из поз.<br>Sestává z poz.<br>Besteht aus Pos.<br>Consists of pos.<br>L 1-12,14-24<br>R 1A-12A,14-24 |
|---|---|---|

| Поз.<br>Poz.<br>Pos.<br>Pos. | Номер части<br>Číslo části<br>Teilnummer<br>No. of part | Шт.<br>Ks<br>Stk<br>Pcs | Наименование<br>Název části<br>Benennung<br>Name | Примечание<br>Poznámka<br>Bemerkung<br>Note |
|---|---|---|---|---|
| 8A | Z 43.2800-00.17 | 1 | Крышка вертикальной цапфы П<br>Kryt svislého čepu P<br>Deckel des Vertikal-zapfens R<br>Vertical pin cover R.H. | |
| 9. | Z 43.2700-00.23 | 1 | Кожух нижний Л<br>Kryt dolní levý<br>Untere Verkleidung L<br>Lower covering L.H. | |
| 9A. | Z 43.2800-00.23 | 1 | Кожух нижний П<br>Kryt dolní pravý<br>Untere Verkleidung R<br>Lower covering R.H. | |
| 10. | Z 43.2700-00.24 | 1 | Прижимная накладка Л<br>Lišta levá<br>Befestigungsstreifen L<br>Fastening strip L.H. | |
| 10A | Z 43.2800-00.24 | 1 | Прижимная накладка П<br>Lišta pravá<br>Befestigungsstreifen R<br>Fastening strip R.H. | |
| 11. | Z 43.2700-00.25 | 2 | Прижимная накладка Л<br>Lišta levá<br>Befestigungsstreifen L<br>Fastening strip L.H. | |
| 11A | Z 43.2800-00.25 | 2 | Прижимная накладка П<br>Lišta pravá<br>Befestigungsstreifen R<br>Fastening strip R.H. | |

| Z 43.2700-00.00 L, Л<br>Z 43.2800-00.00 P, П | Внутреннее крыло Л, П<br>Křídlo vnitřní L,P<br>Innenflügel L,R<br>Inner Wing L.H.,R.H. | Состоит из поз.<br>Sestává z poz.<br>Besteht aus Pos.<br>Consists of pos.<br>Л L,L, 1-12,14-24<br>П P,R, 1A-12A,14-24 |
|---|---|---|

| Поз.<br>Poz.<br>Pos.<br>Pos. | Номер части<br>Číslo části<br>Teilnummer<br>No. of part | Шт.<br>Ks<br>Stk<br>Pcs | Наименование<br>Název části<br>Benennung<br>Name | Примечание<br>Poznámka<br>Bemerkung<br>Note |
|---|---|---|---|---|
| 12. | Z 43.2700-00.26 | 1 | Прижимная накладка Л<br>Lišta levá<br>Befestigungsstreifen L<br>Fastening strip L.H. | |
| 12A | Z 43.2800-00.26 | 1 | Прижимная накладка П<br>Lišta pravá<br>Befestigungsstreifen R<br>Fastening strip R.H. | |
| 13. | | | | |
| 14. | Z 43.2700-00.37 | 1 | Плоскостной резиновый трап - черный<br>Stupačková guma černá<br>Gummitrittbrett-schwarz<br>Rubber runboard-black | 200x290 |
| 15. | Z 43.2700-00.38 | 1 | Плоскостной резиновый трап - черный<br>Stupačková guma černá<br>Gummitrittbrett-schwarz<br>Rubber runboard-black | 140x290 |
| 16. | Z 43.2700-00.39 | 1 | Плоскостной резиновый трап - черный<br>Stupačková guma černá<br>Gummitrittbrett-schwarz<br>Rubber runboard-black | 290x480 |
| 17. | Z 43.2700-00.40 | 1 | Плоскостной резиновый трап - черный<br>Stupačková guma černá<br>Gummitrittbrett-schwarz<br>Rubber runboard-black | 290x680 |

| Z 43.2700-00.00 L,Л<br>Z 43.2800-00.00 P,П | | Внутреннее крыло Л, П<br>Křídlo vnitřní L,P<br>Innenflügel L,R<br>Inner Wing L.H.,R.H. | | Состоит из поз. Л, П<br>Sestává z poz. L,L, 1-12,14-24<br>Besteht aus Pos. P,R,1A-12A,14-24<br>Consists of pos. |
|---|---|---|---|---|
| Поз.<br>Poz.<br>Pos.<br>Pos. | Номер части<br>Číslo části<br>Teilnummer<br>No. of part | Шт.<br>Ks<br>Stk<br>Pcs | Наименование<br>Název části<br>Benennung<br>Name | Примечание<br>Poznámka<br>Bemerkung<br>Note |
| 18. | | | | |
| 19. | 5x20 ČSN 021103.24 | 2 | Винт<br>Šroub<br>Schraube<br>Screw | |
| 20. | 155 N 555-5-16-10 K | 6 | Винт<br>Šroub<br>Schraube<br>Screw | |
| 21. | 155 N 555-5-14-10 K | 9 | Винт<br>Šroub<br>Schraube<br>Screw | |
| 22. | M 5x14 ONL 3147 | 37 | Винт<br>Šroub<br>Schraube<br>Screw | |
| 23. | M4x12 ONL 3147 | 4 | Винт<br>Šroub<br>Schraube<br>Screw | |
| 24. | 3x8 ČSN 021236.05 | 16 | Винт<br>Šroub<br>Schraube<br>Screw | |
| 25. | | | | |
| 26. | | | | |

Z 42.2900-00.00

Подготовка самолета к установке фар
Úprava pro zástavbu světlometů
Vorbereitung für den Scheinwerfereinbau
Preparation for the Landing and Taxi Lights Installation

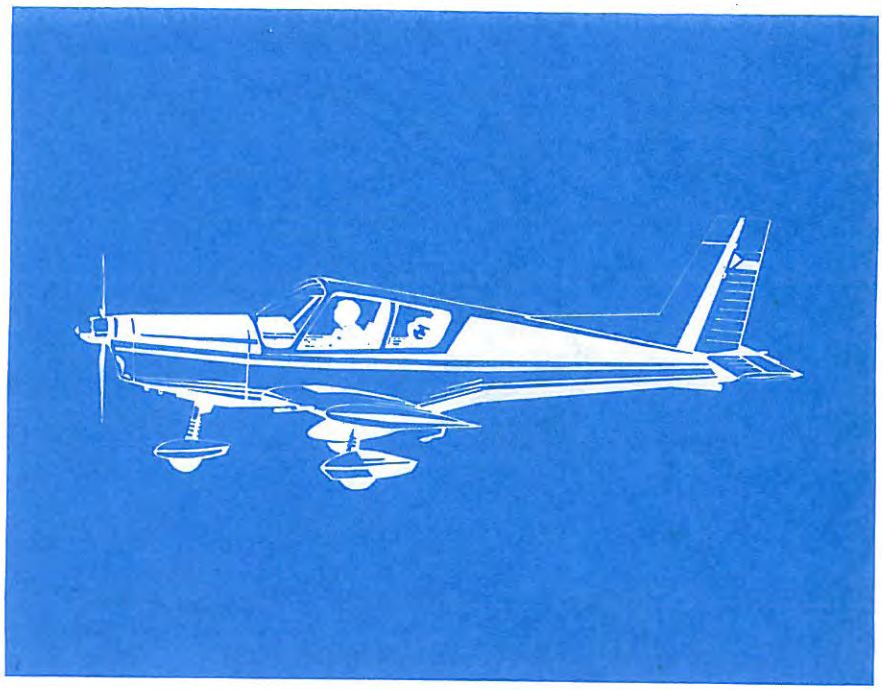

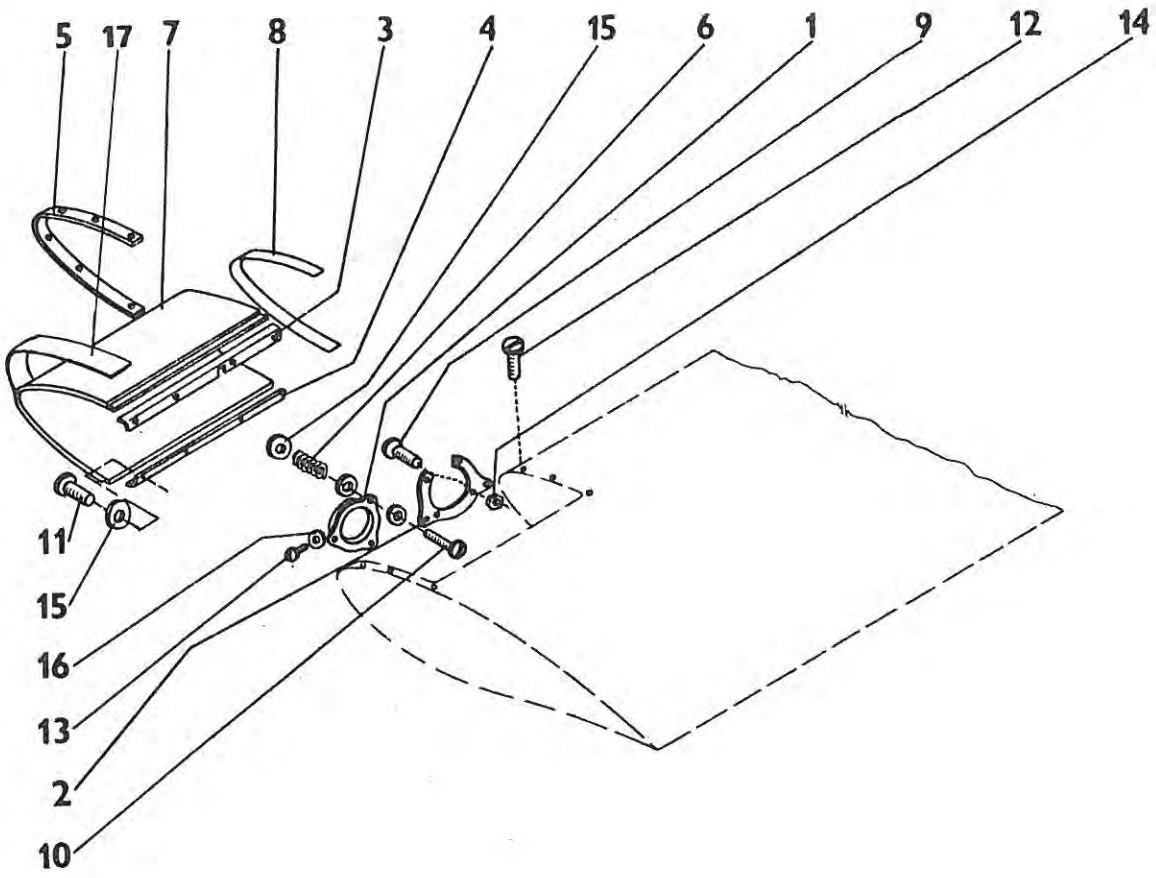
5
17
7
8
3
4
15
6
1
9
12
14
11
15
16
13
2
10

| Z 42.2900-00.00 | Подготовка самолета к установке фар<br>Úprava pro zást.světlometů<br>Vorbereitung für den Scheinwerfereinbau<br>Preparation for the Landing and Taxi Lights Installation | Состоит из поз.<br>Sestává z poz.<br>Besteht aus Pos.<br>Consists of pos.<br>1 - 17 |
|---|---|---|

| Поз.<br>Poz.<br>Pos.<br>Pos. | Номер части<br>Číslo části<br>Teilnummer<br>No. of part | Шт.<br>Ks<br>Stk<br>Pcs | Наименование<br>Název části<br>Benennung<br>Name | Примечание<br>Poznámka<br>Bemerkung<br>Note |
|---|---|---|---|---|
| 1. | Z 42.2900-00.01 | 1 | Фланец<br>Příruba<br>Flanch<br>Flange | |
| 2. | Z 42.2900-00.02 | 1 | Фланец<br>Příruba<br>Flanch<br>Flange | |
| 3. | Z 42.2900-00.05 | 1 | Лист верхний<br>Plech horní<br>Oberes Blech<br>Upper sheet | |
| 4. | Z 42.2900-00.06 | 1 | Лист нижный<br>Plech dolní<br>Unteres Blech<br>Lower sheet | |
| 5. | Z 42.2900-00.07 | 2 | Приложение<br>Příložka<br>Beilage<br>Packing piece | |
| 6. | Z 37.8960-01.06 | 6 | Пружина<br>Pružina<br>Feder<br>Spring | |
| 7. | Z 42.2900-00.14 | 1 | Кожух фары<br>Kryt světlometů<br>Scheinwerferabdeckung<br>Light covering | |

| Z 42.2900-00.00 | | Подготовка самолета к установке фар<br>Úprava pro zást.světlometů<br>Vorbereitung für den Scheinwerfereinbau<br>Preparation for the Landing and Taxi Lights Installation | | Состоит из поз.<br>Sestává z poz.<br>Besteht aus Pos.<br>Consists of pos.<br>1 - 17 |
|---|---|---|---|---|
| Поз.<br>Poz.<br>Pos.<br>Pos. | Номер части<br>Číslo části<br>Teilnummer<br>No. of part | Шт.<br>Ks<br>Stk<br>Pcs | Наименование<br>Název části<br>Benennung<br>Name | Примечание<br>Poznámka<br>Bemerkung<br>Note |
| 8. | № кат.<br><br>Kat.č.400-1999-011<br>TECHNOPLAST<br>Kat.Nr.<br><br>Cat.No. | 1 | Окантовка-искусств. кожа ВИНИТОЛ<br>Lemovka - koženka VINYTOL<br>Einfassband-Kunstleder VINYTOL<br>Bordering strip artific.leather VINYTOL | 15 x 480 |
| 9. | M5x12 ČSN 021146.24 | 4 | Винт<br>Šroub<br>Schraube<br>Screw | |
| 10. | M4x25 ČSN 021131.24 | 6 | Винт<br>Šroub<br>Schraube<br>Screw | |
| 11. | M4x14 ČSN 021131.24 | 8 | Винт<br>Šroub<br>Schraube<br>Screw | |
| 12. | M5x14 ONL 3147 | 10 | Винт<br>Šroub<br>Schraube<br>Screw | |
| 13. | M4x8 ČSN 021146.24 | 3 | Винт<br>Šroub<br>Schraube<br>Screw | |
| 14. | M5 ONL 3240<br>M5 LDN 3217 | 4 | Гайка<br>Matice<br>Mutter<br>Nut | |

| Z 42.2900-00.00 | | Подготовка самолета к установке фар<br>Úprava pro zást.světlometů<br>Vorbereitung für den Scheinwerfereinbau<br>Preparation for the Landing and Taxi Lights Installation | | Состоит из поз.<br>Sestává z poz.<br>Besteht aus Pos.<br>Consists of pos.<br>1 - 17. |
|---|---|---|---|---|
| Поз.<br>Poz.<br>Pos.<br>Pos. | Номер части<br>Číslo části<br>Teilnummer<br>No. of part | Шт.<br>Ks<br>Stk<br>Pcs | Наименование<br>Název části<br>Benennung<br>Name | Примечание<br>Poznámka<br>Bemerkung<br>Note |
| 15. | 4,3 ČSN 021702.14 | 26 | Шайба<br>Podložka<br>Unterlegscheibe<br>Washer | |
| 16. | 4,1 ČSN 021740.04 | 3 | Шайба<br>Podložka<br>Unterlegscheibe<br>Washer | |
| 17. | № кат.<br>kat.č.400-1999-011<br>TECHNOPLAST<br>Kat.Nr.<br>Cat.No. | 1 | Окантовка-искусств. кожа ВИНИТОЛ<br>Lemovka-koženka VINYTOL<br>Einfassband-Kunstleder VINYTOL<br>Bordering strip artific.leather VINYTOL | 45x480 |

Z 43.3000-00.00

Хвостовое оперение
Ocasní plochy
Leitwerk
Empennage

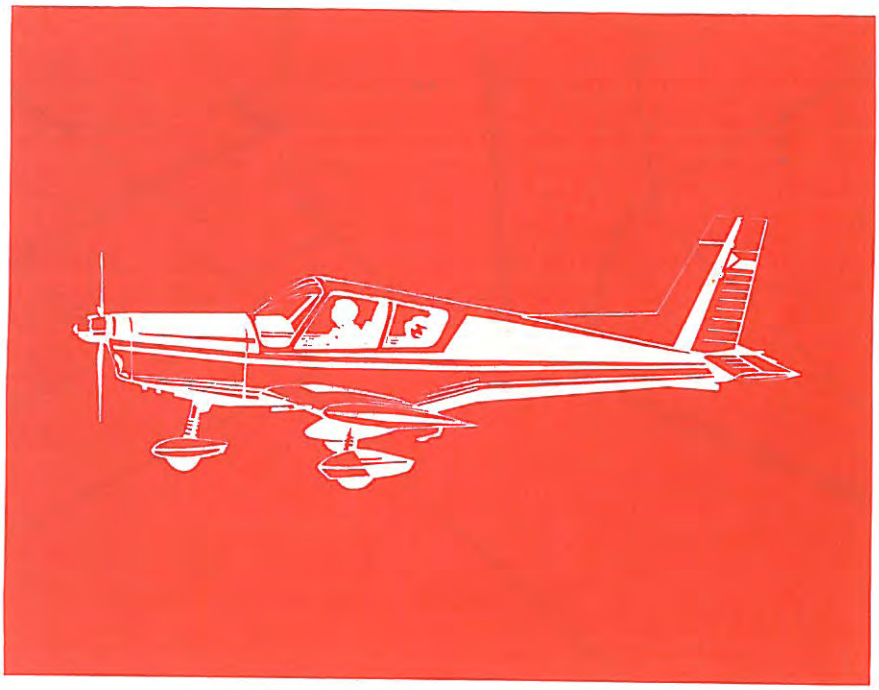

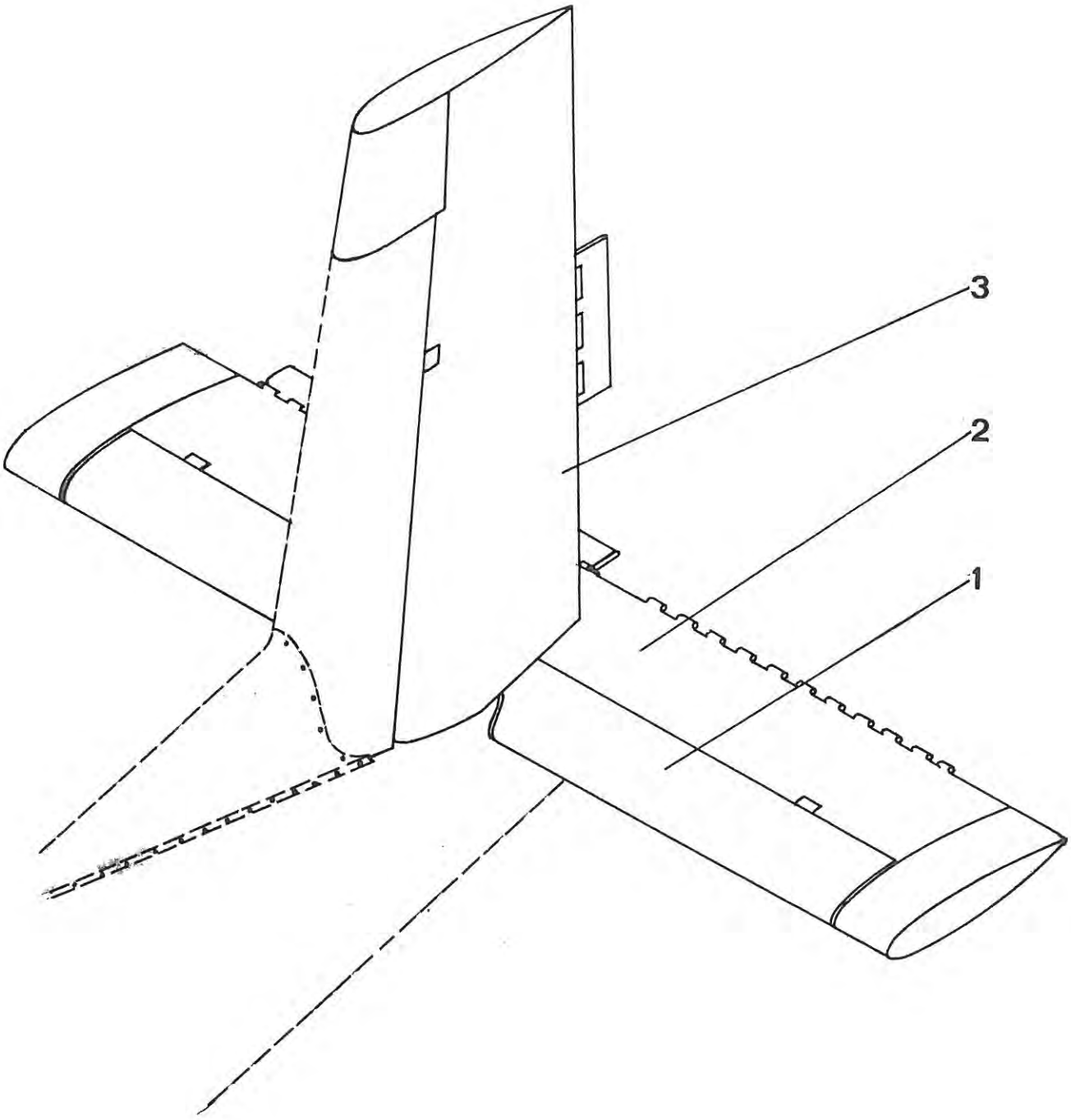
3
2
1

| Z 43.3000-00.00 | Хвостовое оперение<br>Ocasní plochy<br>Leitwerk<br>Empennage | Состоит из поз.<br>Sestává z poz.<br>Besteht aus Pos.<br>Consists of pos.<br>1 - 3 |
|---|---|---|

| Поз.<br>Poz.<br>Pos.<br>Pos. | Номер части<br>Číslo části<br>Teilnummer<br>No. of part | Шт.<br>Ks<br>Stk<br>Pcs | Наименование<br>Název části<br>Benennung<br>Name | Примечание<br>Poznámka<br>Bemerkung<br>Note |
|---|---|---|---|---|
| 1. | Z 43.3100-00.00 | 1 | Стабилизатор собранный<br>Stabilizační plocha<br>Höhenflosse-komplett<br>Stabilizer-Complete | |
| 2. | Z 43.3200-00.00 | 1 | Руль высоты собранный<br>Výškové kormidlo sestavené<br>Höhenruder-komplett<br>Elevator-complete | |
| 3. | Z 42.3400-00.00 | 1 | Руль направления собранный<br>Směrové kormidlo sest.<br>Seitenruder-komplett<br>Rudder-Complete | |

Z 43.3100-00.00

Стабилизатор собранный
Stabilizační plocha
Höhenflosse-komplett
Stabilizer-Complete

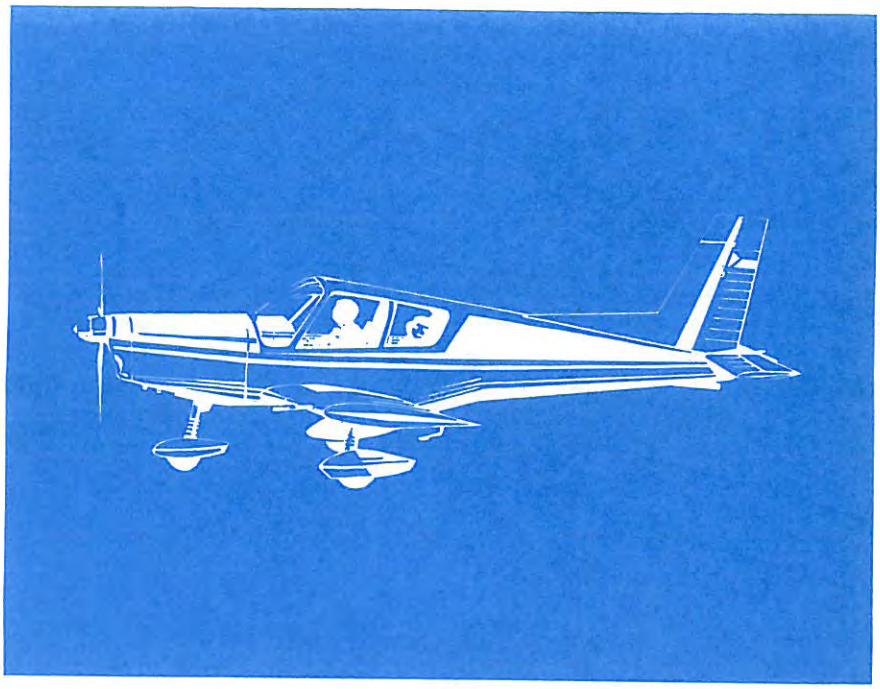

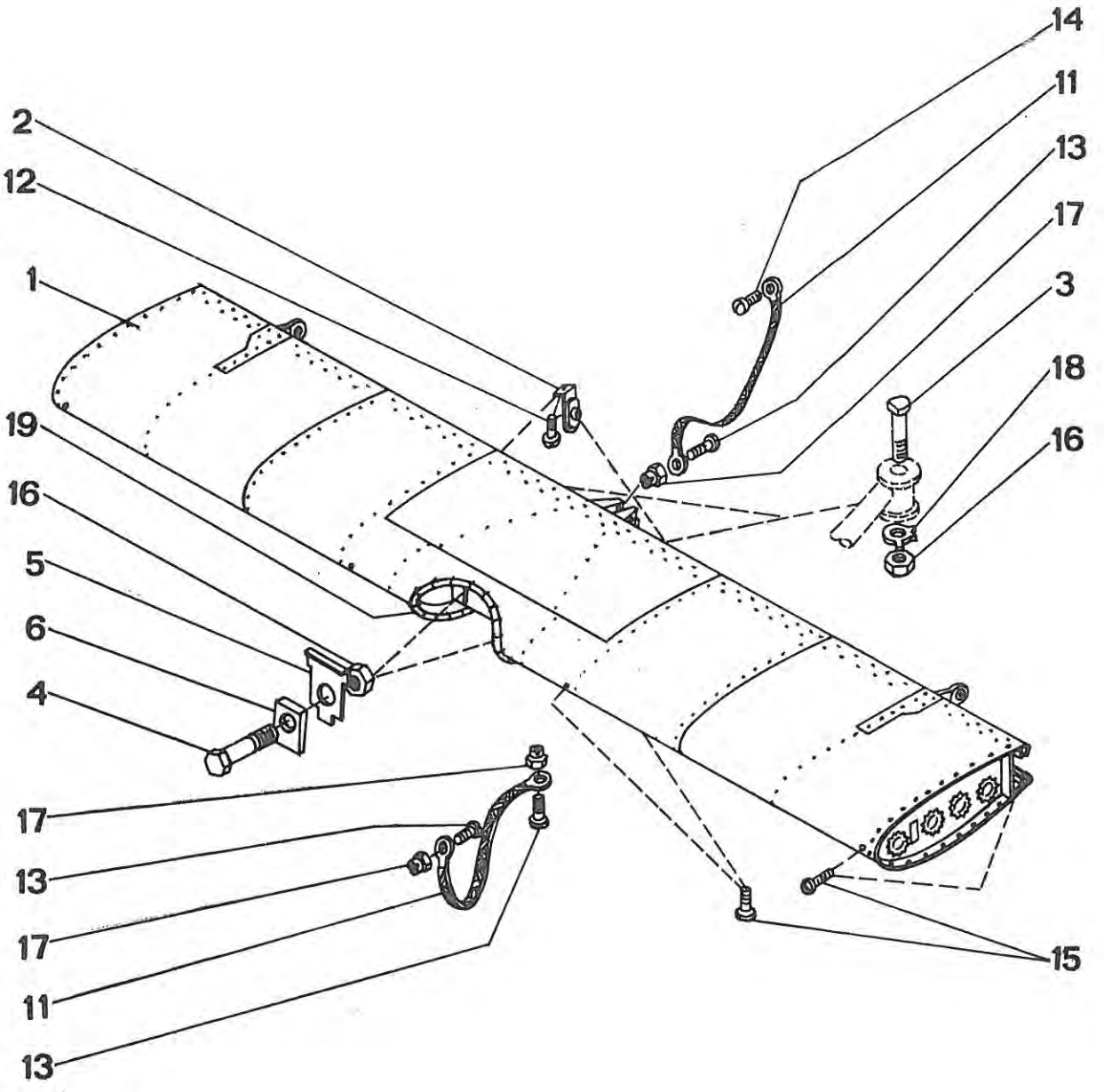
14
11
13
17
3
18
16
2
12
1
19
16
5
6
4
17
13
17
11
13
15

| Z 43.3100-00.00 | Стабилизатор собранный<br>Stabilizační plocha<br>Höhenflosse-komplett<br>Stabilizer-Complete | Состоит из поз.<br>Sestává z poz.<br>Besteht aus Pos.<br>Consists of pos.<br>1-14,16-19 |
|---|---|---|

| Поз.<br>Poz.<br>Pos.<br>Pos. | Номер части<br>Číslo části<br>Teilnummer<br>No. of part | Шт.<br>Ks<br>Stk<br>Pcs | Наименование<br>Název části<br>Benennung<br>Name | Примечание<br>Poznámka<br>Bemerkung<br>Note |
|---|---|---|---|---|
| 1. | Z 42.3110-00.00 | 1 | Стабилизатор<br>Plocha<br>Höhenflosse<br>Stabilizer | вкл.поз.15<br>včetně poz. 15<br>einschl.poz.15<br>incl. No. 15 |
| 2. | Z 42.3100-07.00 | 2 | Кронштейн кожуха<br>Konzola krytu<br>Verkleidungskonsole<br>Bracket of covering | |
| 3. | Z 42.3100-00.10 | 2 | Болт узла подвески задний<br>Šroub závěsu zadní<br>Hintere Beschlagschraube<br>Rear hinge fitting bolt | |
| 4. | Z 42.3100-00.11 | 2 | Болт узла подвески передний<br>Šroub závěsu přední<br>Vordere Beschlagschraube<br>Rear hinge fitting bolt | |
| 5. | Z 42.3100-00.14 | 2 | Предохранительная подкладка<br>Pojistná podložka<br>Sicherungsblech<br>Tab washer | |
| 6. | Z 43.3100-00.18 | 2 | Клинообразная подкладка задняя<br>Klínová podložka zadní<br>Keilblech hinteres<br>Wedge washer-rear | |
| 7. | | | | |
| 8. | | | | |

| Z 43.3100-00.00 | | Стабилизатор собранный<br>Stabilizační plocha<br>Höhenflosse-komplett<br>Stabilizer-Complete | | Состоит из поз.<br>Sestává z poz.<br>Besteht aus Pos.<br>Consists of pos.<br>1-14,16-19 |
|---|---|---|---|---|
| Поз.<br>Poz.<br>Pos.<br>Pos. | Номер части<br>Číslo části<br>Teilnummer<br>No. of part | Шт.<br>Ks<br>Stk<br>Pcs | Наименование<br>Název části<br>Benennung<br>Name | Примечание<br>Poznámka<br>Bemerkung<br>Note |
| 9. | | | | |
| 10. | | | | |
| 11. | 3-100 ONL 6664.01 | 2 | Перемычка<br>Přemostění<br>Massen-Verbinder<br>Ground strap | |
| 12. | M4x12 ONL 3147 | 4 | Винт<br>Šroub<br>Schraube<br>Screw | |
| 13. | M4x10 ČSN 021131.24 | 3 | Винт<br>Šroub<br>Schraube<br>Screw | |
| 14. | M4x6 ČSN 021131.24 | 1 | Винт<br>Šroub<br>Schraube<br>Screw | |
| 15. | 4x8 ČSN 021232.05 | 8 | Винт<br>Šroub<br>Schraube<br>Screw | |
| 16. | M10x1 ČSN 021401.44 | 4 | Гайка<br>Matice<br>Mutter<br>Nut | |

| Z 43.3100-00.00 | | Стабилизатор собранный<br>Stabilizační plocha<br>Höhenflosse-komplett<br>Stabilizer-Complete | | Состоит из поз.<br>Sestává z poz.<br>Besteht aus Pos.<br>Consists of pos.<br>1-14,16-19 |
|---|---|---|---|---|
| Поз.<br>Poz.<br>Pos.<br>Pos. | Номер части<br>Číslo části<br>Teilnummer<br>No. of part | Шт.<br>Ks<br>Stk<br>Pcs | Наименование<br>Název části<br>Benennung<br>Name | Примечание<br>Poznámka<br>Bemerkung<br>Note |
| 17. | M4 ONL 3240 | 3 | Гайка<br>Matice<br>Mutter<br>Nut | |
| 18. | 10,2 ONL 3288.1 | 2 | Шайба с лапкой<br>Pojistná podložka<br>Sicherungsblech mit Lappen<br>Tab washer | |
| 19. | 6 ČSN 633882.1 | 1 | Бортовка<br>Lemovka<br>Einfassband<br>Rubber bordering strap | |

Z 43.3200-00.00

Руль высоты собранный
Výškové kormidlo sestavené
Höhenruder-komplett
Elevator-Complete

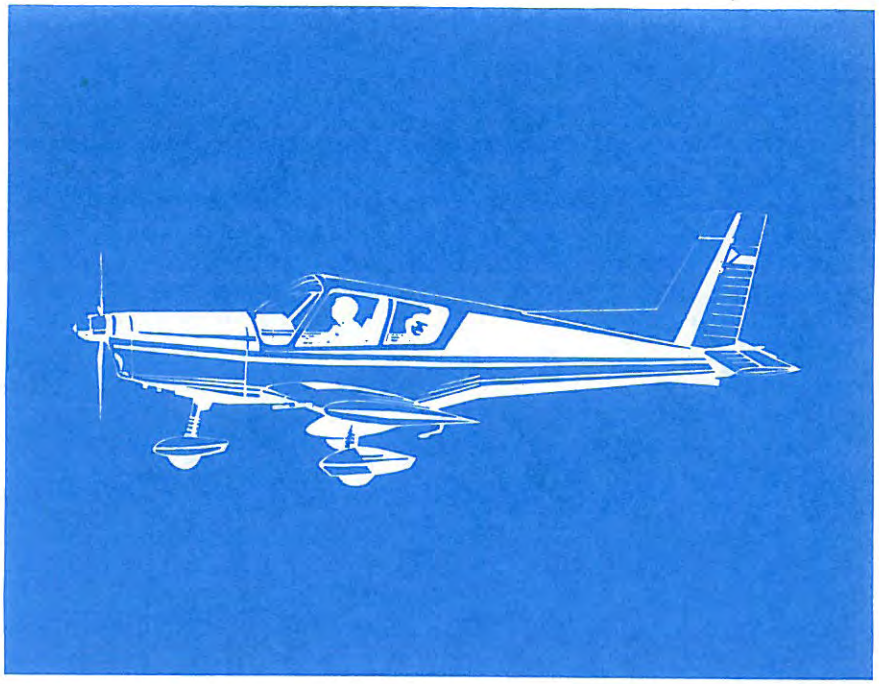

# Z43.3200-00.00

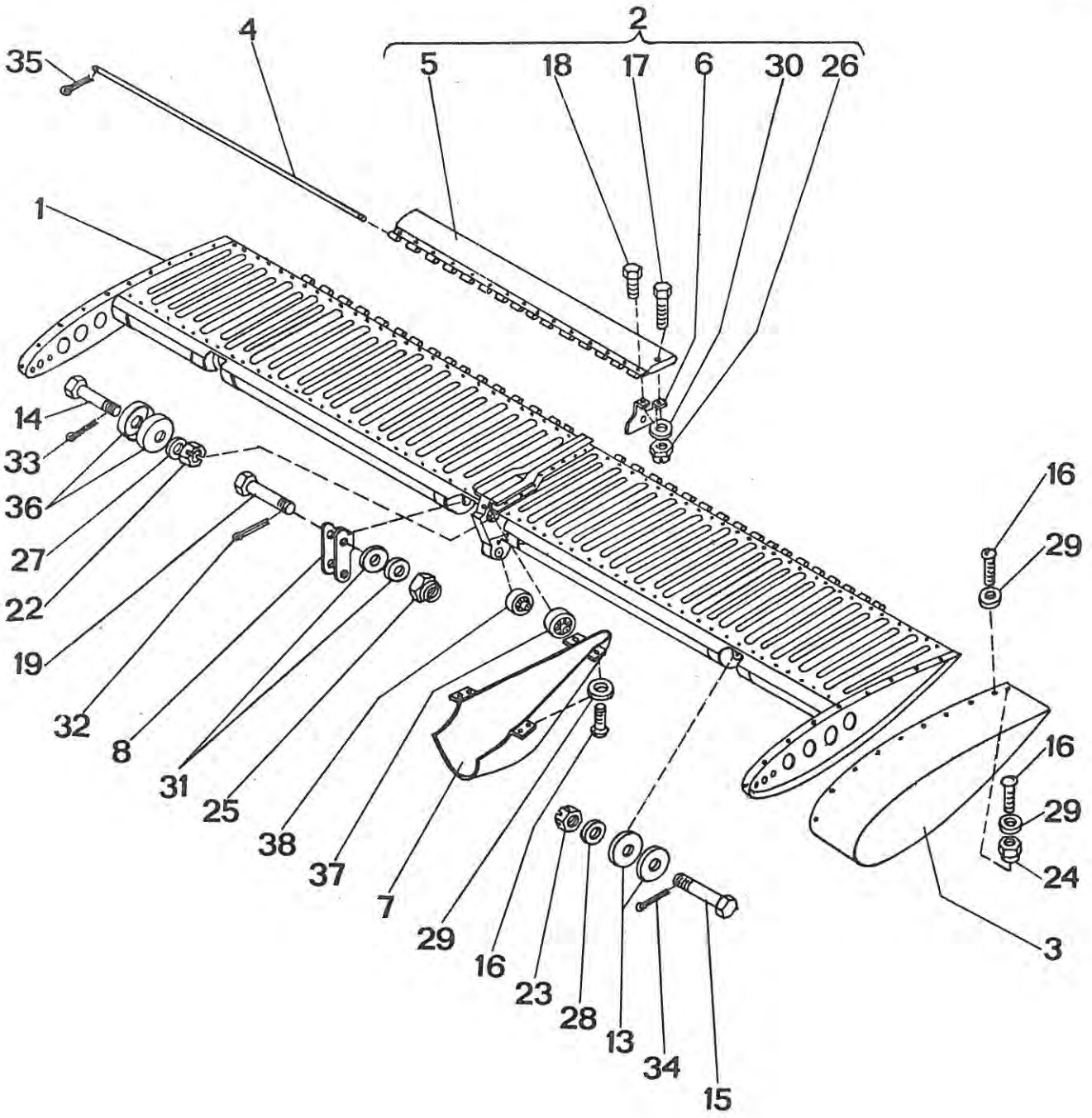

| Z 43.3200-00.00 | Руль высоты собранный<br>Výškové kormidlo sestavené<br>Höhenruder-komplett<br>Elevator-Complete | Состоит из поз.<br>Sestává z poz.<br>Besteht aus Pos.<br>Consists of pos.<br>1-4,7-16,19,22-25,<br>27,28,29,31-38 |
|---|---|---|

| Поз.<br>Poz.<br>Pos.<br>Pos. | Номер части<br>Číslo části<br>Teilnummer<br>No. of part | Шт.<br>Ks<br>Stk<br>Pcs | Наименование<br>Název části<br>Benennung<br>Name | Примечание<br>Poznámka<br>Bemerkung<br>Note |
|---|---|---|---|---|
| 1. | Z 42.3210-00.00 | 1 | Руль высоты<br>Výškové kormidlo<br>Höhenruder<br>Elevator | |
| 2. | Z 42.3220-00.00 | 1 | Триммер<br>Vyvažovací ploška<br>Trimmruder<br>Trim tab | состоит из поз.<br>sest.z poz.<br>Besteht aus Pos.<br>Consist of pos.<br>5,6,17,18,26,30 |
| 3. | Z 43.3200-06.00 | 2 | Законцовка<br>Okrajový oblouk<br>Randbogen<br>Tip arch | |
| 4. | Z 42.3600-00.10 | 1 | Проволока<br>Drát<br>Draht<br>Wire | |
| 5. | Z 42.3221-00.00 | 1 | Триммер<br>Ploška<br>Trimmruder<br>Trim tab | |
| 6. | Z 42.3223-00.00 | 1 | Рычаг триммера<br>Páka vyvažovací plošky<br>Hebel des Trimmruders<br>Trim tab lever | |
| 7. | Z 42.3210-09.00 | 1 | Кожух руля высоты<br>Kryt výškovky<br>Verkleidung des<br>Höhenruders<br>Elevator covering | |
| 8. | Z 42.3210-00.14 | 1 | Рычаг<br>Páka<br>Hebel<br>Lever | |

| Z 43.3200-00.00 | | Руль высоты собранный<br>Výškové kormidlo sestavené<br>Höhenruder-komplett<br>Elevator-Complete | | Состоит из поз.<br>Sestává z poz.<br>Besteht aus Pos.<br>Consists of pos.<br>1-4,7-16,19,22-25,<br>27,28,29,31-38 |
|---|---|---|---|---|
| Поз.<br>Poz.<br>Pos.<br>Pos. | Номер части<br>Číslo části<br>Teilnummer<br>No. of part | Шт.<br>Ks<br>Stk<br>Pcs | Наименование<br>Název části<br>Benennung<br>Name | Примечание<br>Poznámka<br>Bemerkung<br>Note |
| 9. | | | | |
| 10. | | | | |
| 11. | | | | |
| 12. | | | | |
| 13. | 6x22x3 MON 1855.1 | 4 | Дистанционное кольцо<br>Distanční kroužek<br>Abstandring<br>Distance ring | |
| 14. | 8x31 ONL 3120.14 | 1 | Болт пригнанный<br>Šroub lícovaný<br>Passchraube<br>Fitted bolt | |
| 15. | 6x31 ONL 3120.14 | 2 | Болт пригнанный<br>Šroub lícovaný<br>Passchraube<br>Fitted bolt | |
| 16. | M4x12 ONL 3147 | 34 | Винт<br>Šroub<br>Schraube<br>Screw | |

| Z 43.3200-00.00 | | Руль высоты собранный<br>Výškové kormidlo sestavené<br>Höhenruder-komplett<br>Elevator-Complete | | Состоит из поз.<br>Sestává z poz.<br>Besteht aus Pos.<br>Consists of pos.<br>1-4,7-16,19,22-25<br>27,28,29,31-38 |
|---|---|---|---|---|
| Поз.<br>Poz.<br>Pos.<br>Pos. | Номер части<br>Číslo části<br>Teilnummer<br>No. of part | Шт.<br>Ks<br>Stk<br>Pcs | Наименование<br>Název části<br>Benennung<br>Name | Примечание<br>Poznámka<br>Bemerkung<br>Note |
| 17. | M5x22 ČSN 021103.44 | 1 | Винт<br>Šroub<br>Schraube<br>Screw | |
| 18. | M5x12 ČSN 021103.44 | 1 | Винт<br>Šroub<br>Schraube<br>Screw | |
| 19. | 5x28 ONL 3120.14 | 1 | Болт пригнанный<br>Šroub lícovaný<br>Passschraube<br>Fitted bolt | |
| 20. | | | | |
| 21. | | | | |
| 22. | M8 ČSN 021413.44 | 1 | Гайка<br>Matice<br>Mutter<br>Nut | |
| 23. | M6 ČSN 021413.44 | 2 | Гайка<br>Matice<br>Mutter<br>Nut | |
| 24. | M4 ONL 3240 | 2 | Гайка<br>Matice<br>Mutter<br>Nut | |

| Z 43.3200-00.00 | | Руль высоты собранный<br>Výškové kormidlo sestavené<br>Hohenruder- komplett<br>Elevator-Complete | | Состоит из поз.<br>Sestává z poz.<br>Besteht aus Pos.<br>Consists of pos.<br>1-4,7-16,19,22-25,<br>27,28,29,31-38 |
|---|---|---|---|---|
| Поз.<br>Poz.<br>Pos.<br>Pos. | Номер части<br>Číslo části<br>Teilnummer<br>No. of part | Шт.<br>Ks<br>Stk<br>Pcs | Наименование<br>Název části<br>Benennung<br>Name | Примечание<br>Poznámka<br>Bemerkung<br>Note |
| 25. | M5 LDN 3210.2 | 1 | Гайка<br>Matice<br>Mutter<br>Nut | |
| 26. | M5 ONL 3240<br>M5 LDN 3217 | 2 | Гайка<br>Matice<br>Mutter<br>Nut | |
| 27. | B8,4 ČSN 021702.14 | 1 | Шайба<br>Podložka<br>Unterlegscheibe<br>Washer | |
| 28. | 6,4 ČSN 021702.14 | 2 | Шайба<br>Podložka<br>Unterlegscheibe<br>Washer | |
| 29. | 4,3 ČSN 021702.14 | 40 | Шайба<br>Podložka<br>Unterlegscheibe<br>Washer | |
| 30. | 5 ČSN 313282.11K | 2 | Шайба<br>Podložka<br>Unterlegscheibe<br>Washer | |
| 31. | 5,3 ČSN 021702.14 | 2 | Шайба<br>Podložka<br>Unterlegscheibe<br>Washer | |
| 32. | 1x12 ČSN 021781.05 | 1 | Шплинт<br>Závlačka<br>Splint<br>Split pin | |

| Z 43.3200-00.00 | | Руль высоты собранный<br>Výškové kormidlo sestavené<br>Hohenruder-komplett<br>Elevator-Complete | | Состоит из поз.<br>Sestává z poz.<br>Besteht aus Pos.<br>Consists of pos.<br>1-4,7-16,19,22-25<br>27,28,29,31-38 |
|---|---|---|---|---|
| Поз.<br>Poz.<br>Pos.<br>Pos. | Номер части<br>Číslo části<br>Teilnummer<br>No. of part | Шт.<br>Ks<br>Stk<br>Pcs | Наименование<br>Název části<br>Benennung<br>Name | Примечание<br>Poznámka<br>Bemerkung<br>Note |
| 33. | 2x18 ČSN 021781.05 | 1 | Шплинт<br>Závlačka<br>Splint<br>Split pin | |
| 34, | 1,6x16 ČSN 021781.05 | 2 | Шплинт<br>Závlačka<br>Splint<br>Split | |
| 35. | 1,6x6 ČSN 021781.05 | 2 | Шплинт<br>Závlačka<br>Splint<br>Split pin | |
| 36. | 11,7x4,2 LDN 3531 | 2 | Пыленепроницаемое кольцо<br>Prašník<br>Staubdichter Ring<br>Dust-tight ring | |
| 37. | 14 c 8 LDN 3516 | 1 | Подшипник<br>Ložisko<br>Lager<br>Bearing | |
| 38. | 10 c 6 LDN 3516 | 1 | Подшипник<br>Ložisko<br>Lager<br>Bearing | |

Z 42.3400-00.00

Руль направления собранный
Směrové kormidlo sestavené
Seitenruder-komplett
Rudder-Complete

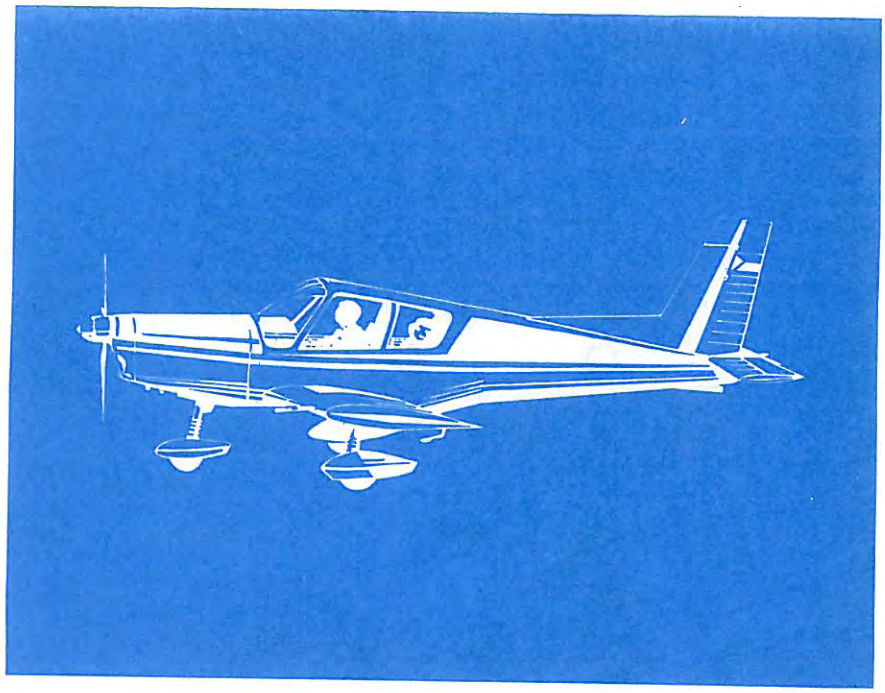

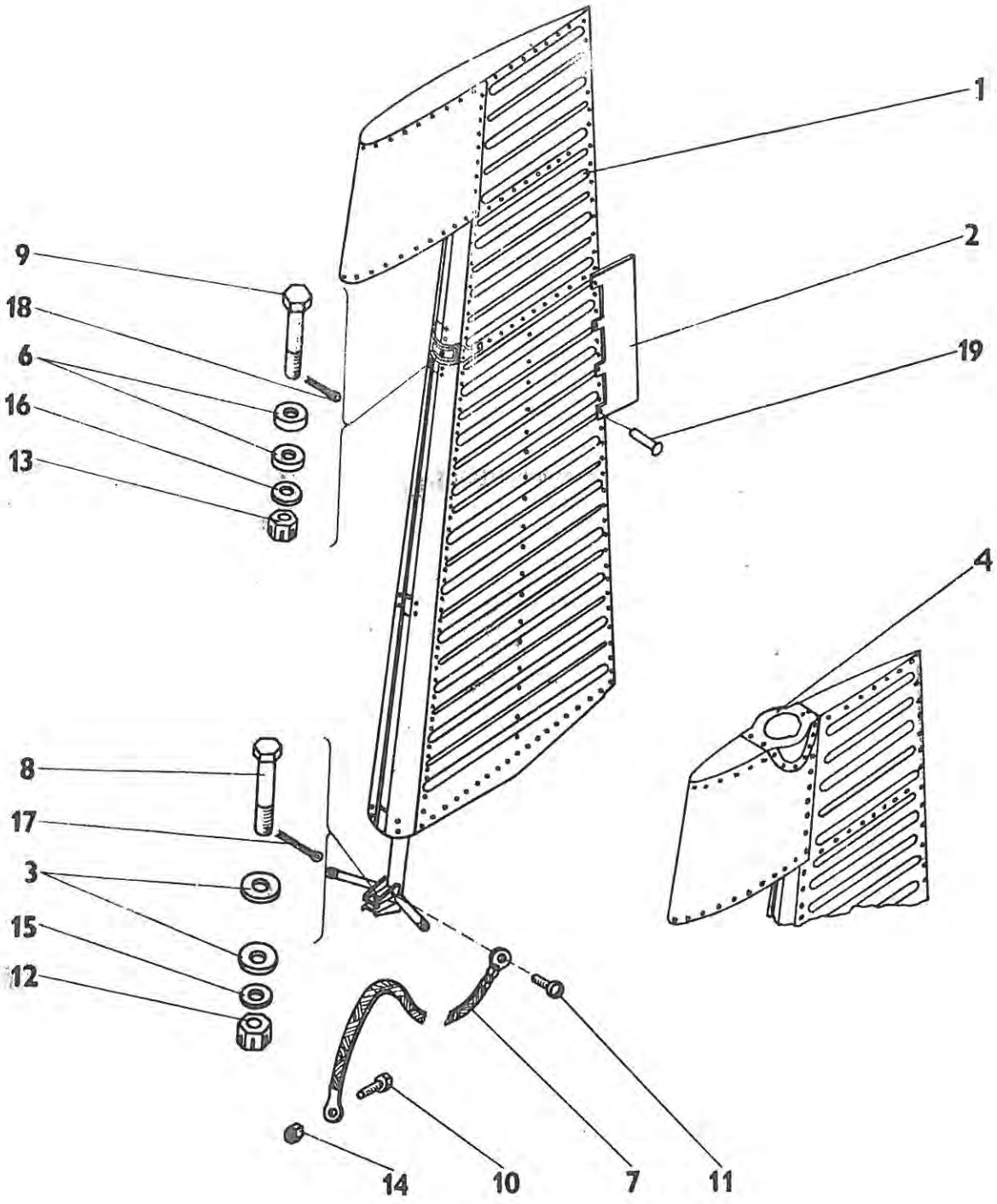
1
2
19
4
9
18
6
16
13
8
17
3
15
12
14
10
7
11

| Z 42.3400-00.00 | | Руль направления собранный<br>Směrové kormidlo sestavené<br>Seitenruder-komplett<br>Rudder-Complete | | Состоит из поз.<br>Sestává z poz.<br>Besteht aus Pos.<br>Consists of pos.<br>1 -19 |
|---|---|---|---|---|
| Поз.<br>Poz.<br>Pos.<br>Pos. | Номер части<br>Číslo části<br>Teilnummer<br>No. of part | Шт.<br>Ks<br>Stk<br>Pcs | Наименование<br>Název části<br>Benennung<br>Name | Примечание<br>Poznámka<br>Bemerkung<br>Note |
| 1. | | 1 | Руль направления<br>Směrové kormidlo<br>Seitenruder<br>Rudder | без поз. 2-19<br>bez poz.2-19<br>ohne Pos.2-19<br>without No.2-19 |
| 2. | Z 42.3400-00.14 | 1 | Триммер<br>Ploška<br>Trimmruder<br>Trim tab | |
| 3. | 13x30x2 MON 1855.1 | 2 | Дистанционное кольцо<br>Distanční kroužek<br>Abstandring<br>Distance ring | |
| 4. | Z 42.3700-00.00 | 1 | Модифицирование руля направления<br>Úprava směrového kormidla<br>Zurichtung des Seitenruders<br>Rudder adaptation | Действует только для руля направления с вращающимся сигнальным огнем<br>platí jen pro směr.kormidlo s protisrážkovým majákem<br>gültig nur für Seitenruder mit Antikollisionsstrahler<br>Valid nur für rudder with anticollision light |
| 5. | | | | |

| Z 42.3400-00.00 | | Руль направления собранный<br>Směrové kormidlo sestavené<br>Seitenruder-komplett<br>Rudder-Complete | | Состоит из поз.<br>Sestává z poz.<br>Besteht aus Pos.<br>Consists of pos.<br>1 - 19 |
|---|---|---|---|---|
| Поз.<br>Poz.<br>Pos.<br>Pos. | Номер части<br>Číslo části<br>Teilnummer<br>No. of part | Шт.<br>Ks<br>Stk<br>Pcs | Наименование<br>Název části<br>Benennung<br>Name | Примечание<br>Poznámka<br>Bemerkung<br>Note |
| 6. | 6x22x3 MON 1855.1 | 2 | Дистанционное кольцо<br>Distanční kroužek<br>Abstandring<br>Distance ring | |
| 7. | 3x150 ONL 6664.01 | 1 | Перемычка<br>Přemostění<br>Massen-Verbinder<br>Ground strap | |
| 8. | 8x31 ONL 3120.14 | 1 | Болт пригнанный<br>Šroub lícovaný<br>Passchraube<br>Fitted bolt | |
| 9. | 6x31 ONL 3120.14 | 1 | Болт пригнанный<br>Šroub lícovaný<br>Passchraube<br>Fitted bolt | |
| 10. | M4x14 ČSN 021103.24 | 1 | Винт<br>Šroub<br>Schraube<br>Screw | |
| 11. | M4x6 ČSN 021131.24 | 1 | Винт<br>Šroub<br>Schraube<br>Screw | |
| 12. | M8 ČSN 021413.44 | 1 | Гайка<br>Matice<br>Mutter<br>Nut | |

| Z 42.3400-00.00 | | Руль направления собранный<br>Směrové kormidlo sestavené<br>Seitenruder-komplett<br>Rudder-Complete | | Состоит из поз.<br>Sestává z poz.<br>Besteht aus Pos.<br>Consists of pos.<br>1 - 19 |
|---|---|---|---|---|
| Поз.<br>Poz.<br>Pos.<br>Pos. | Номер части<br>Číslo části<br>Teilnummer<br>No. of part | Шт.<br>Ks<br>Stk<br>Pcs | Наименование<br>Název části<br>Benennung<br>Name | Примечание<br>Poznámka<br>Bemerkung<br>Note |
| 13. | M6 ČSN 021413.44 | 1 | Гайка<br>Matice<br>Mutter<br>Nut | |
| 14. | M4 ONL 3240<br>M4 LDN 3217 | 1 | Гайка<br>Matice<br>Mutter<br>Nut | |
| 15. | B8,4 ČSN 021702.14 | 1 | Шайба<br>Podložka<br>Unterlegscheibe<br>Washer | |
| 16. | 6,4 ČSN 021702.14 | 1 | Шайба<br>Podložka<br>Unterlegscheibe<br>Washer | |
| 17. | 2x18 ČSN 021781.05 | 1 | Шплинт<br>Závlačka<br>Splint<br>Split pin | |
| 18. | 1,6x16 ČSN 021781.05 | 1 | Шплинт<br>Závlačka<br>Splint<br>Split pin | |
| 19. | 2,6x7 ČSN 022304.0 | 4 | Заклепка<br>Nýt<br>Niet<br>Rivet | |

Z 43.4000-00.00

Управление
Řízení
Steuerung
Control System

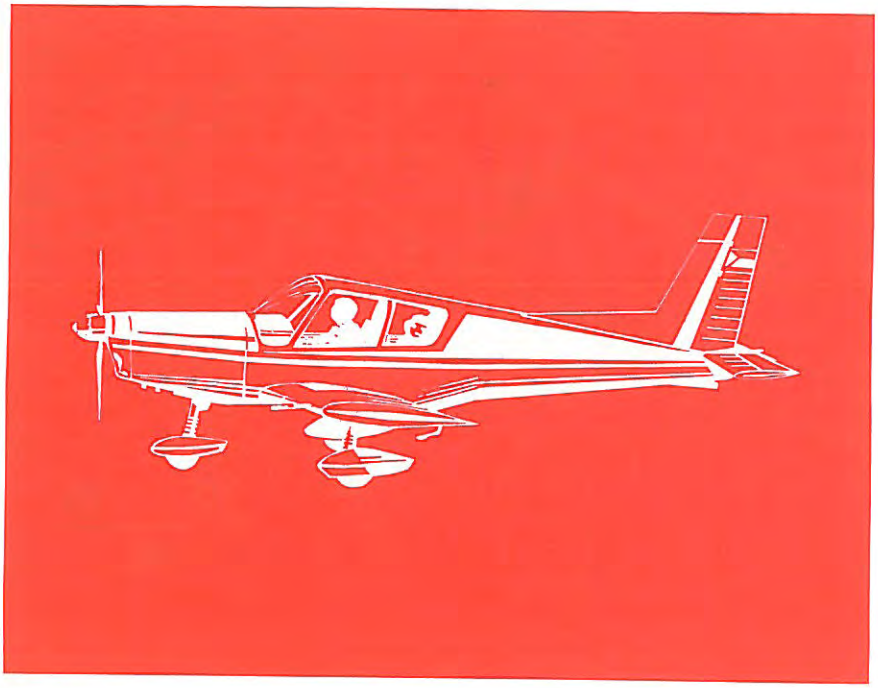

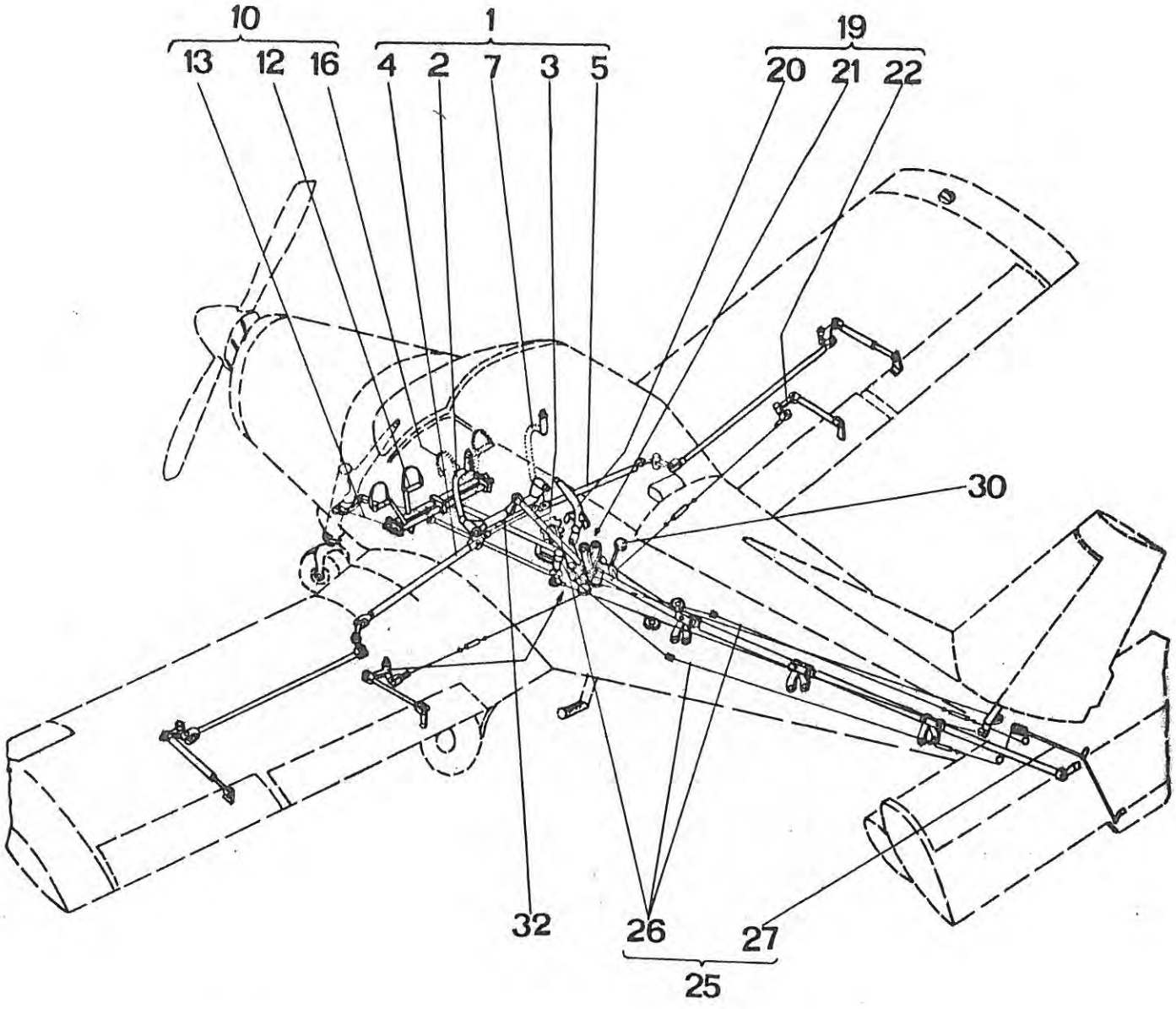
10
13
12
16
1
4
2
7
3
5
19
20
21
22
30
32
26
27
25

| Z 43.4000-00.00 | | | Управление<br>Řízení<br>Steuerung<br>Control System | Состоит из поз.<br>Sestává z poz.<br>Besteht aus Pos.<br>Consists of pos.<br>1,10,19,25,30,32 |
|---|---|---|---|---|
| Поз.<br>Poz.<br>Pos.<br>Pos. | Номер части<br>Číslo části<br>Teilnummer<br>No. of part | Шт.<br>Ks<br>Stk<br>Pcs | Наименование<br>Název části<br>Benennung<br>Name | Примечание<br>Poznámka<br>Bemerkung<br>Note |
| 1. | Z 43.4100-00.00 | 1 | Ручное управление<br>Ruční řízení<br>Handsteuerung<br>Hand Control | состоит из поз.<br>sest. z poz.<br>Besteht aus Pos.<br>Consists of pos.<br>2,3,4,5,7 |
| 2. | Z 43.4110-00.00 | 1 | Ручное управление в кабине<br>Ruční řízení v kabině<br>Handsteuerung in der Kabine<br>Hand Control in Cabin | |
| 3. | Z 43.4120-00.00 | 1 | Управление рулем высоты<br>Řízení výškovky<br>Höhenrudersteuerung<br>Elevator Control | |
| 4. | Z 43.4130-00.00 | 1 | Управление в крыле Л<br>Řízení v křídle L<br>Steuerung im Flügel L<br>Control in Wing L.H. | |
| 5. | Z 43.4140-00.00 | 1 | Управление в крыле П<br>Řízení v křídle P<br>Steuerung im Flügel R<br>Control in Wing R.H. | |
| 6. | | | | |
| 7. | Z 43.4160-00.00 | 1 | Ручное управление из правого сиденья<br>Ruční řízení z pravého sedadla<br>Handsteuerung aus rechtem Sitz<br>Hand Control from Right Seat | |

| Z 43.4000-00.00 | | Управление<br>Řízení<br>Steuerung<br>Control System | | Состоит из поз.<br>Sestává z poz.<br>Besteht aus Pos.<br>Consists of pos.<br>1,10,19,25,30,32 |
|---|---|---|---|---|
| Поз.<br>Poz.<br>Pos.<br>Pos. | Номер части<br>Číslo části<br>Teilnummer<br>No. of part | Шт.<br>Ks<br>Stk<br>Pcs | Наименование<br>Název části<br>Benennung<br>Name | Примечание<br>Poznámka<br>Bemerkung<br>Note |
| 8. | | | | |
| 9. | | | | |
| 10. | Z 43.4200-00.00 | 1 | Ножное управление<br>Nožní řízení<br>Fussteuerung<br>Rudder Control | состоит из поз.<br>sestáz poz.<br>Besteht aus Pos.<br>Consists of pos.<br>,12,13,16 |
| 11. | | | | |
| 12. | Z 43.4220-00.00 | 1 | Задняя часть ножного управления<br>Zadní část nožního řízení<br>Hinterteil der Fussteuerung<br>Rear Part of Rudder Control | |
| 13. | Z 43.4230-00.00 | 1 | Передняя часть ножного управления<br>Přední část nožního řízení<br>Vorderteil der Fussteuerung<br>Front Part of Rudder Control | |

| Z 43.4000-00.00 | | | Управление<br>Řízení<br>Steuerung<br>Control System | Состоит из поз.<br>Sestává z poz.<br>Besteht aus Pos.<br>Consists of pos.<br>1,10,19,25,30,32 |
|---|---|---|---|---|
| Поз.<br>Poz.<br>Pos.<br>Pos. | Номер части<br>Číslo části<br>Teilnummer<br>No. of part | Шт.<br>Ks<br>Stk<br>Pcs | Наименование<br>Název části<br>Benennung<br>Name | Примечание<br>Poznámka<br>Bemerkung<br>Note |
| 14. | | | | |
| 15. | | | | |
| 16. | Z 43.4260-00.00 | 1 | Ножное управление из правого сиденья<br>Nožní řízení z pravého sedadla<br>Fussteuerung aus rechtem Sitz<br>Rudder Control from Right Seat | |
| 17. | | | | |
| 18. | | | | |
| 19. | Z 43.4300-00.00 | 1 | Управление закрылками<br>Ovládání klapek<br>Klappenbetätigung<br>Flap Control | состоит из поз.<br>sest. z poz.<br>Besteht aus Pos.<br>Consists of pos.<br>20,21,22 |
| 20. | Z 42.4320-00.00 | 1 | Управление закрылками во фюзеляже<br>Ovládání klapek v trupu<br>Klappenbetätigung im Rumpf<br>Flap Control in Fuselage | |

| Z 43.4000-00.00 | | | Управление<br>Řízení<br>Steuerung<br>Control System | Состоит из поз.<br>Sestává z poz.<br>Besteht aus Pos.<br>Consists of pos.<br>1,10,19,25,30,32 |
|---|---|---|---|---|
| Поз.<br>Poz.<br>Pos.<br>Pos. | Номер части<br>Číslo části<br>Teilnummer<br>No. of part | Шт.<br>Ks<br>Stk<br>Pcs | Наименование<br>Název části<br>Benennung<br>Name | Примечание<br>Poznámka<br>Bemerkung<br>Note |
| 21. | Z 43.4330-00.00 | 1 | Управление закрылками в крыле Л<br>Ovládání klapek v křídle L<br>Klappenbetätigung im Flügel L<br>Flap Control in Wing L.H. | |
| 22. | Z 43.4340-00.00 | 1 | Управление закрылками в крыле П<br>Ovládání klapek v křídle P<br>Klappenbetätigung im Flügel R<br>Flap Control in Wing R.H. | |
| 23. | | | | |
| 24. | | | | |
| 25. | Z 43.4400-00.00 | 1 | Управление триммером руля высоты<br>Ovládání výškového vyvažování<br>Höhentrimmruder-betätigung<br>Elevator Trim Tab Control | состоит из поз.<br>sest.z poz.<br>Besteht aus Pos.<br>Consists of pos.<br>26,27 |

| Z 43.4000-00.00 | | | Управление<br>Řízení<br>Steuerung<br>Control System | Состоит из поз.<br>Sestává z poz.<br>Besteht aus Pos.<br>Consists of pos.<br>1,10,19,25,30,32 |
|---|---|---|---|---|
| Поз.<br>Poz.<br>Pos.<br>Pos. | Номер части<br>Číslo části<br>Teilnummer<br>No. of part | Шт.<br>Ks<br>Stk<br>Pcs | Наименование<br>Název části<br>Benennung<br>Name | Примечание<br>Poznámka<br>Bemerkung<br>Note |
| 26. | Z 43,4410-00.00 | 1 | Управление триммером руля высоты во фюзеляже<br>Ovládání vyvažování v trupu<br>Betätigung des Höhentrimmruders im Rumpf<br>Elevator Trim Tab Control in Fuselage | |
| 27. | Z 42.4420-00.00 | 1 | Управление триммером руля высоты в стабилизаторе<br>Ovládání vyvažování ve VOP<br>Höhentrimmruder-betätigung in der Höhenflosse<br>Elevator Trim Tab Control in Stabilizer | |
| 28. | | | | |
| 29. | | | | |
| 30. | Z 42.4500-00.00 | 1 | Управление триммером руля направления<br>Ovládání směrového vyvažování<br>Seitentrimmruder-betätigung<br>Rudder Trim Tab Control | |

| Z 43.4000-00.00 | | | Управление<br>Řízení<br>Steuerung<br>Control System | Состоит из поз.<br>Sestává z poz.<br>Besteht aus Pos.<br>Consists of pos.<br>1,10,19,25,30,32 |
|---|---|---|---|---|
| Поз.<br>Poz.<br>Pos.<br>Pos. | Номер части<br>Číslo části<br>Teilnummer<br>No. of part | Шт.<br>Ks<br>Stk<br>Pcs | Наименование<br>Název části<br>Benennung<br>Name | Примечание<br>Poznámka<br>Bemerkung<br>Note |
| 31. | | | | |
| 32. | Z 42.4900-00.00 | 1 | Центровой механизм<br>Středicí mechanismus<br>Zentriermechanismus<br>Centring Mechanismus | только на особ. заказ. При заказе этой группы тяга 3 42.4117--00.00 не поставляется<br>Jen na zvláštní objednávku. Při objednávce této skupiny se nedodává táhlo Z 42.4117-00.00<br>Nur auf besondere Bestellung. Bei der Bestellung dieser Gruppe ist die Zugstange Z 42. 4117-00.00 nicht geliefert<br>Only for spec. order. When ordering this assembly the pull rod Z 42.4117-00.00 is not delivered. |

Вниманиe :

Стр. 233 - 242 не включены в настоящем издании каталога.

Upozornění :

Strany 233 - 242 nejsou v tomto vydání Katalogu zařazeny

Achtung :

Seiten 233 - 242 sind in dieser Ausgabe des Katalogs nicht eingefügt.

Caution :

Pages 233 - 242 are not inserted in this catalog edition.

Z 43.4110-00.00

Ручное управление в кабине
Ruční řízení v kabině
Handsteuerung in der Kabine
Hand Control in Cabin

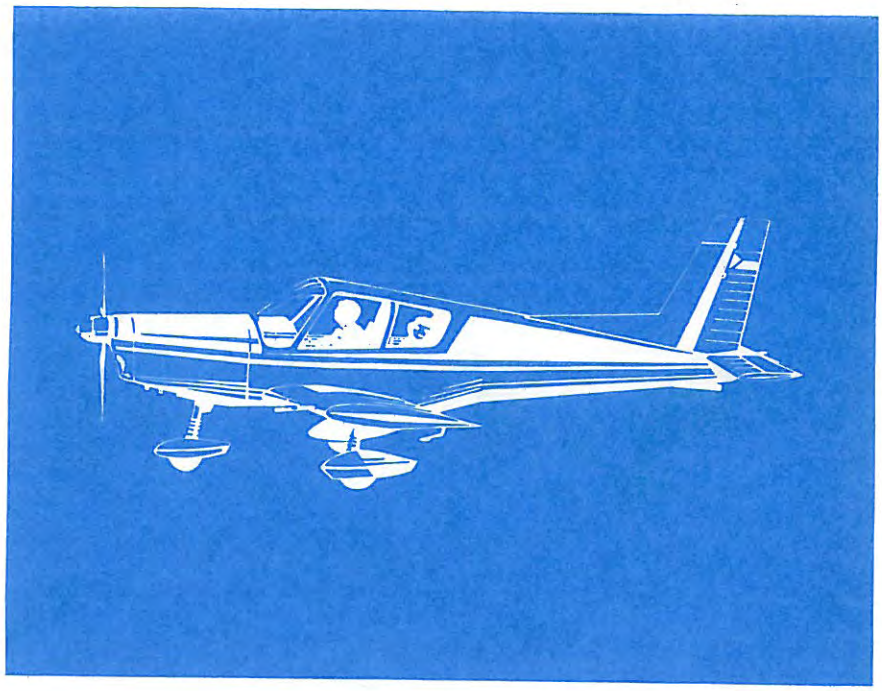

# Z43. 4110-00.00

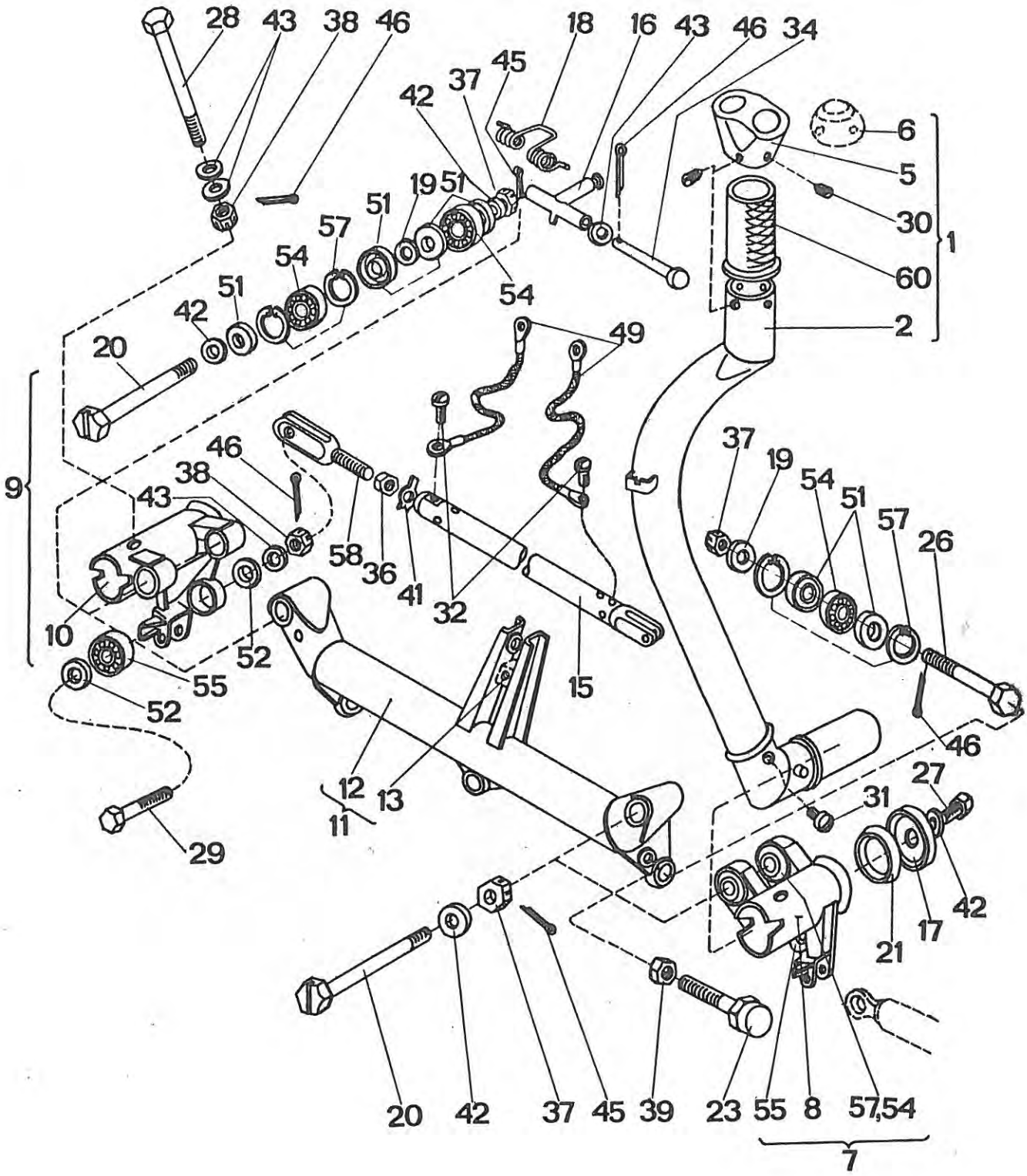

| Z 43.4110-00.00 | | | Ручное управление в кабине<br>Ruční řízení v kabině<br>Handsteuerung in der Kabine<br>Hand Control in Cabin 31 | Состоит из поз.<br>Sestává z poz.<br>Besteht aus Pos.<br>Consists of pos.<br>1,7,9,10,11,15-29,34,37,38,39,42-46 |
|---|---|---|---|---|
| Поз.<br>Poz.<br>Pos.<br>Pos. | Номер части<br>Číslo části<br>Teilnummer<br>No. of part | Шт.<br>Ks<br>Stk<br>Pcs | Наименование<br>Název části<br>Benennung<br>Name | Примечание<br>Poznámka<br>Bemerkung<br>Note |
| 1. | Z 42.4111-00.00 | 1 | Ручка управления оборудованная Л<br>Řídicí páka vybavená L<br>Steuerknüppel -ausgerüstet L<br>Control stick--equipped L.H. | состоит из поз.<br>sest.z poz.<br>Besteht aus Pos.<br>Consists of pos.<br>2,6,(5),30,60 |
| 2. | Z 42.4111-01.00 | 1 | Ручка управления Л<br>Řídicí páka L<br>Steuerknüppel L<br>Control stick L.H. | |
| 3. | | | | |
| 4. | | | | |
| 5. | Z 42.8622-00.01 | 1 | Наконечник рукоятки<br>Koncovka rukojeti<br>Handgriffkopf<br>Handle cap | для кнопок СПУ, СВЧ спец.<br>pro tlačítka IC,VHF<br>für Druckknöpfe<br>for pushbuttons SPEC |
| 6. | Z 42.4111-00.06 | 1 | Наконечник рукоятки<br>Koncovka rukojeti<br>Handgriffkopf<br>Handle cap | Стандард<br>Standard |
| 7. | Z 42.4153-00.00 | 1 | Рычаг оборудованный Л<br>Páka vybavená L<br>Hebel-ausgerüstet L<br>Lever-equipped L.H. | состоит из поз.<br>sest.z poz.<br>Besteht aus Pos.<br>Consists of pos.<br>8,57,54,55 |

| Z 43.4110-00.00 | | | Ручное управление в кабине<br>Ruční řízení v kabině<br>Handsteuerung in der Kabine<br>Hand Control in Cabin | Состоит из поз.<br>Sestává z poz.<br>Besteht aus Pos.<br>Consists of pos.<br>1,7,9,10,11,15-29,<br>31,34,37,38,42-46,39 |
|---|---|---|---|---|
| Поз.<br>Poz.<br>Pos.<br>Pos. | Номер части<br>Číslo části<br>Teilnummer<br>No. of part | Шт.<br>Ks<br>Stk<br>Pcs | Наименование<br>Název části<br>Benennung<br>Name | Примечание<br>Poznámka<br>Bemerkung<br>Note |
| 8. | Z 42.4153-01.00 | 1 | Рычаг Л<br>Páka L<br>Hebel L<br>Lever L.H. | |
| 9. | Z 42.4154-00.00 | 1 | Рычаг оборудованный П<br>Páka vybavená P<br>Hebel-ausgerüstet R<br>Lever-equipped R.H. | состоит из поз.<br>sest.z poz.<br>Besteht aus Pos.<br>Consists of pos.<br>10,57,54,55 |
| 10. | Z 42.4154-01.00 | 1 | Рычаг П<br>Páka P<br>Hebel R<br>Lever R.H. | |
| 11. | Z 42.4156-00.00 | 1 | Поперечный вал - оборудованный<br>Předloha vybavená<br>Querwelle-ausgerüstet<br>Countershaft-equipped | состоит из поз.<br>sest.z poz.<br>Besteht aus Pos.<br>Consists of pos.<br>12,13,54,57 |
| 12. | Z 42.4156-01.00 | 1 | Поперечный вал<br>Předloha<br>Querwelle<br>Countershaft | |
| 13. | Z 42.4116-00.05 | 1 | Кубик<br>Kostka<br>Würfel<br>Cube | |
| 14. | | | | |

| Z 43.4110-00.00 | | | Ручное управление в кабине<br>Ruční řízení v kabině<br>Handsteuerung in der Kabine<br>Hand Control in Cabin | Состоит из поз.<br>Sestává z poz.<br>Besteht aus Pos.<br>Consists of pos.<br>1,7,9,10,11,15-29,<br>31,34,37,38,42-46,39 |
|---|---|---|---|---|
| Поз.<br>Poz.<br>Pos.<br>Pos. | Номер части<br>Číslo části<br>Teilnummer<br>No. of part | Шт.<br>Ks<br>Stk<br>Pcs | Наименование<br>Název části<br>Benennung<br>Name | Примечание<br>Poznámka<br>Bemerkung<br>Note |
| 15. | Z 42.4117-00.00 | 1 | Тяга<br>Táhlo<br>Zugstange<br>Pull rod | Вкл. поз.<br>včetně poz.<br>Einschl.Pos.<br>Incl.No.<br>58,36,41,49,50,<br>32,58 |
| 16. | Z 42.4118-00.00 | 1 | Собачка<br>Západka<br>Klinke<br>Pawl | |
| 17. | Z 42.4110-00.16 | 1 | Крышка<br>Víčko<br>Deckel<br>Cap | |
| 18. | Z 42.4110-00.17 | 1 | Пружина<br>Pružina<br>Feder<br>Spring | |
| 19. | Z 42.4110-00.19 | 8 | Шайба<br>Podložka<br>Unterlegscheibe<br>Washer | |
| 20. | Z 42.4150-00.18 | 2 | Болт пригнанный<br>Šroub lícovaný<br>Passschraube<br>Fitted bolt | |
| 21. | Z 42.4110-00.20 | 1 | Кольцо<br>Kroužek<br>Ring<br>Ring | |
| 22. | | | | |

| Z 43.4110-00.00 | Ручное управление в кабине<br>Ruční řízení v kabině<br>Handsteuerung in der Kabine<br>Hand Control in Cabin | Состоит из поз.<br>Sestává z poz.<br>Besteht aus Pos.<br>Consists of pos.<br>1,7,9,10,11,15-29,<br>31,34,37,38,42-46,39 |
|---|---|---|

| Поз.<br>Poz.<br>Pos.<br>Pos. | Номер части<br>Číslo části<br>Teilnummer<br>No. of part | Шт.<br>Ks<br>Stk<br>Pcs | Наименование<br>Název části<br>Benennung<br>Name | Примечание<br>Poznámka<br>Bemerkung<br>Note |
|---|---|---|---|---|
| 23. | Ae 45.401-08.P2 | 2 | Упор<br>Doraz<br>Anschlag<br>Stop | |
| 24. | | | | |
| 25. | | | | |
| 26. | 8x71 ONL 3120.14 | 2 | Болт пригнанный<br>Šroub lícovaný<br>Passchraube<br>Fitted bolt | |
| 27. | M8x28 ČSN 021104.44 | 2 | Винт<br>Šroub<br>Schraube<br>Screw | |
| 28. | 6x51 ONL 3120.14 | 2 | Болт пригнанный<br>Šroub lícovaný<br>Passchraube<br>Fitted bolt | |
| 29. | 6x25 ONL 3120.14 | 2 | Болт пригнанный<br>Šroub lícovaný<br>Passchraube<br>Fitted bolt | |
| 30. | 4x6 ČSN 021185.24 | 4 | Закрепительный винт<br>Pojistný šroub<br>Sicherungsschraube<br>Locking screw | |

| Z 43.4110-00.00 | | | Ручное управление в кабине<br>Ruční řízení v kabině<br>Handsteuerung in der Kabine<br>Hand Control in Cabin | Состоит из поз.<br>Sestává z poz.<br>Besteht aus Pos.<br>Consists of pos.<br>1,7,9,10,11,15-29,<br>31,34,37,38,42-46<br>39, |
|---|---|---|---|---|
| Поз.<br>Poz.<br>Pos.<br>Pos. | Номер части<br>Číslo části<br>Teilnummer<br>No. of part | Шт.<br>Ks<br>Stk<br>Pcs | Наименование<br>Název části<br>Benennung<br>Name | Примечание<br>Poznámka<br>Bemerkung<br>Note |
| 31. | M4x8 ČSN 021131.24 | 2 | Винт<br>Šroub<br>Schraube<br>Screw | |
| 32. | M4x6 ČSN 021131.24 | 2 | Винт<br>Šroub<br>Schraube<br>Screw | |
| 33. | | | | |
| 34. | 6x50 ONL 3331.1 | 1 | Цапфа<br>Čep<br>Zapfen<br>Pin | |
| 35. | | | | |
| 36. | M10 ČSN 021403.44 | 1 | Гайка<br>Matice<br>Mutter<br>Nut | |
| 37. | M8 ČSN 021413.44 | 4 | Гайка<br>Matice<br>Mutter<br>Nut | |
| 38. | M6 ČSN 021413.44 | 6 | Гайка<br>Matice<br>Mutter<br>Nut | |

| Z 43.4110-00.00 | | | Ручное управление в кабине<br>Ruční řízení v kabině<br>Handsteuerung in der Kabine<br>Hand Control in Cabin | Состоит из поз.<br>Sestává z poz.<br>Besteht aus Pos.<br>Consists of pos.<br>1,7,9,10,11,15-29,<br>31,34,37,38,42-46<br>39. |
|---|---|---|---|---|
| Поз.<br>Poz.<br>Pos.<br>Pos. | Номер части<br>Číslo části<br>Teilnummer<br>No. of part | Шт.<br>Ks<br>Stk<br>Pcs | Наименование<br>Název části<br>Benennung<br>Name | Примечание<br>Poznámka<br>Bemerkung<br>Note |
| 39. | M6 ČSN 021401.24 | 2 | Гайка<br>Matice<br>Mutter<br>Nut | |
| 40. | | | | |
| 41. | 10 LDN 3288.2 | 1 | Шайба<br>Podložka<br>Unterlegscheibe<br>Washer | |
| 42. | B8,4 ČSN 021702.14 | 10 | Шайба<br>Podložka<br>Unterlegscheibe<br>Washer | |
| 43. | 6,4 ČSN 021702.14 | 7 | Шайба<br>Podložka<br>Unterlegscheibe<br>Washer | |
| 44. | | | | |
| 45. | 2x18 ČSN 021781.05 | 4 | Шплинт<br>Závlačka<br>Splint<br>Split pin | |
| 46. | 1,6x16 ČSN 021781.05 | 5 | Шплинт<br>Závlačka<br>Splint<br>Split pin | |

| Z 43.4110-00.00 | | | Ручное управление в кабине<br>Ruční řízení v kabině<br>Handsteuerung in der Kabine<br>Hand Control in Cabin | Состоит из поз.<br>Sestává z poz.<br>Besteht aus Pos.<br>Consists of pos.<br>1,7,9,10,11,15-29,<br>31,34,37,38,42-46<br>39 |
|---|---|---|---|---|
| Поз.<br>Poz.<br>Pos.<br>Pos. | Номер части<br>Číslo části<br>Teilnummer<br>No. of part | Шт.<br>Ks<br>Stk<br>Pcs | Наименование<br>Název části<br>Benennung<br>Name | Примечание<br>Poznámka<br>Bemerkung<br>Note |
| 47. | | | | |
| 48. | | | | |
| 49. | 3-100 ONL 6664.01 | 2 | Перемычка<br>Přemostění<br>Massen-Verbinder<br>Ground strap | |
| 50. | | | | |
| 51. | 11,7x4,2 LDN 3531 | 12 | Пыленепроницаемое кольцо<br>Prašník<br>Staubdichter Ring<br>Dust-tight ring | |
| 52. | 9,8x2,7 LDN 3531 | 4 | Пыленепроницаемое кольцо<br>Prašník<br>Staubdichter Ring<br>Dust-tight ring | |
| 53. | | | | |
| 54. | 14 C 8 LDN 3516 | 6 | Подшипник<br>Ložisko<br>Lager<br>Bearing | |

| Z 43.4110-00.00 | | | Ручное управление в кабине<br>Ruční řízení v kabině<br>Handsteuerung in der Kabine<br>Hand Control in Cabin | Состоит из поз.<br>Sestává z poz.<br>Besteht aus Pos.<br>Consists of pos.<br>1,7,9,10,11,15-29,31,34,37,38,42-46,39 |
|---|---|---|---|---|
| Поз.<br>Poz.<br>Pos.<br>Pos. | Номер части<br>Číslo části<br>Teilnummer<br>No. of part | Шт.<br>Ks<br>Stk<br>Pcs | Наименование<br>Název části<br>Benennung<br>Name | Примечание<br>Poznámka<br>Bemerkung<br>Note |
| 55. | 10 C 6 LDN 3516 | 2 | Подшипник<br>Ložisko<br>Lager<br>Bearing | |
| 56. | | | | |
| 57. | 22 ČSN 02 2931 | 6 | Стопорное кольцо<br>Pojistný kroužek<br>Seeger-Ring<br>Retaining ring | |
| 58. | 10x6x10 ONL 3774.2 | 1 | Вилка<br>Vidlice<br>Gabel<br>Fork | |
| 59. | | | | |
| 60. | ČSN 30 7680 | 1 | Рукоятка мотоцикла<br>Rukojeť moto<br>Motorradhandgriff<br>Motorcycle handle | (серая ПВЦ)<br>(šedý PVC)<br>(grau PVC)<br>(grey PVC) |

Z 43.4120-00.00

Управление рулем высоты
Řízení výškovky
Höhenrudersteuerung
Elevator Control

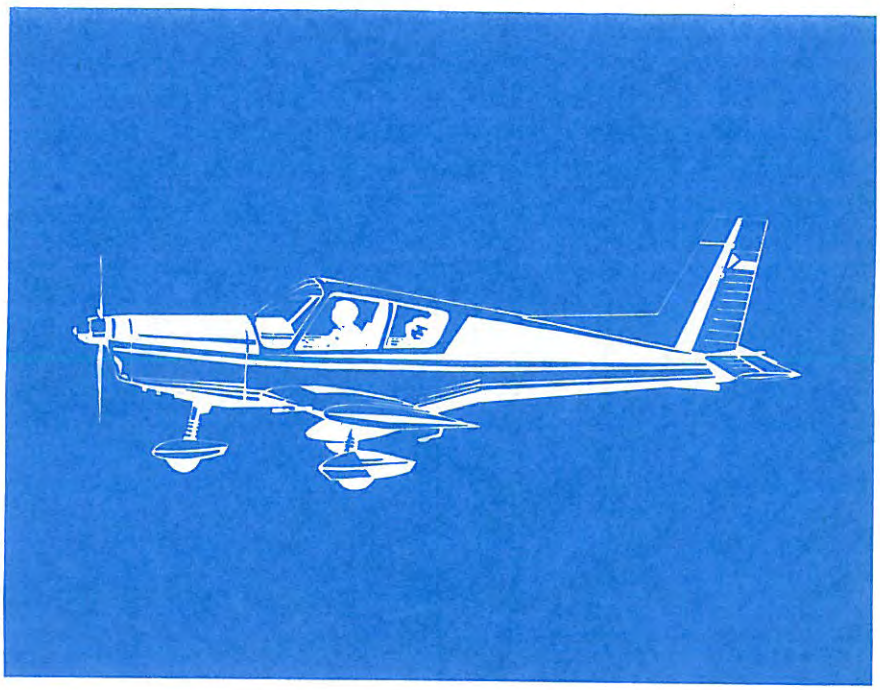

# Z43.4120-00.00

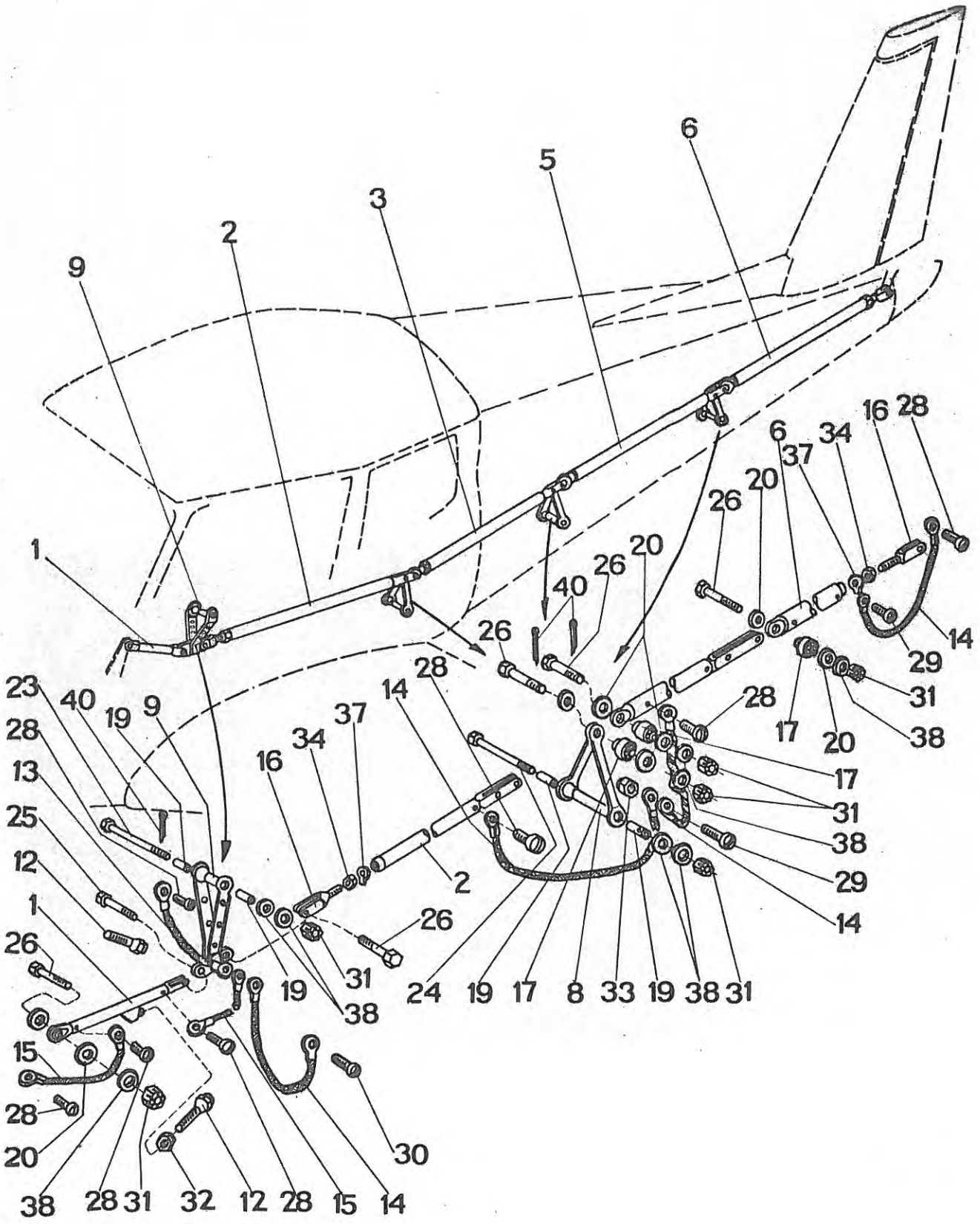

| Z 43.4120-00.00 | | Управление рулем высоты<br>Řízení výškovky<br>Höhenrudersteuerung<br>Elevator Control | | Состоит из поз.<br>Sestává z poz.<br>Besteht aus Pos.<br>Consists of pos.<br>1-13,23-26,29-30,<br>31-33,38-40 |
|---|---|---|---|---|
| Поз.<br>Poz.<br>Pos.<br>Pos. | Номер части<br>Číslo části<br>Teilnummer<br>No. of part | Шт.<br>Ks<br>Stk<br>Pcs | Наименование<br>Název části<br>Benennung<br>Name | Примечание<br>Poznámka<br>Bemerkung<br>Note |
| 1. | Z 42.4121-00.00 | 1 | Тяга<br>Táhlo<br>Zugstange<br>Pull rod | Вкл. поз.<br>včetně poz.<br>Einschl.Pos.<br>Incl.No. 15,28 |
| 2. | Z 43.4122-00.00 | 1 | Тяга<br>Táhlo<br>Zugstange<br>Pull rod | Вкл. поз.<br>včetně poz.<br>Einschl.Pos.<br>Incl.No.<br>16,34,37,14 |
| 3. | Z 43.4123-00.00 | 1 | Тяга<br>Táhlo<br>Zugstange<br>Pull rod | Вкл. поз.<br>včetně poz.<br>Einschl.Pos.<br>Incl.No. 14,28 |
| 4. | | | | |
| 5. | Z 42.4125-00.00 | 1 | Тяга<br>Táhlo<br>Zugstange<br>Pull rod | Вкл. поз.<br>včetně poz.<br>Einschl.Pos.<br>Incl.No. 14,28 |
| 6. | Z 42.4126-00.00 | 1 | Тяга<br>Táhlo<br>Zugstange<br>Pull rod | Вкл. поз.<br>včetně poz.<br>Einschl.Pos.<br>Incl.No. 14,28 |
| 7. | | | | |

| Z 43.4120-00.00 | | Управление рулем высоты<br>Řízení výškovky<br>Höhenrudersteuerung<br>Elevator Control | | Состоит из поз.<br>Sestává z poz.<br>Besteht aus Pos.<br>Consists of pos.<br>1-13,23-26,29-30,<br>31-33,38-40 |
|---|---|---|---|---|
| Поз.<br>Poz.<br>Pos.<br>Pos. | Номер части<br>Číslo části<br>Teilnummer<br>No. of part | Шт.<br>Ks<br>Stk<br>Pcs | Наименование<br>Název části<br>Benennung<br>Name | Примечание<br>Poznámka<br>Bemerkung<br>Note |
| 8. | Z 42.4128-00.00 | 3 | Рычаг<br>Páka<br>Hebel<br>Lever | Вкл. поз.<br>včetně poz.<br>Einschl.Pos.<br>Incl.No.19,17,20 |
| 9. | Z 42.4129-00.00 | 1 | Рычаг<br>Páka<br>Hebel<br>Lever | Вкл. поз.<br>včetně poz.<br>Einschl.Pos.<br>Incl.No.19,17,20 |
| 10. | | | | |
| 11. | | | | |
| 12. | Ae 45.401-08.P2 | 2 | Упор<br>Doraz<br>Anschlag<br>Stop | |
| 13. | 3-150 ONL 6664.01 | 1 | Перемычка<br>Přemostění<br>Massen-Verbinder<br>Ground strap | |
| 14. | 3-200 ONL 6664.01 | 10 | Перемычка<br>Přemostění<br>Massen-Verbinder<br>Ground strap | |
| 15. | 3-100 ONL 6664.01 | 2 | Перемычка<br>Přemostění<br>Massen-Verbinder<br>Ground strap | |

| Z 43.4120-00.00 | | Управление рулем высоты<br>Řízení výškovky<br>Höhenrudersteuerung<br>Elevator Control | | Состоит из поз.<br>Sestává z poz.<br>Besteht aus Pos.<br>Consists of pos.<br>1-13,23-26,29-30,<br>31-33,38-40 |
|---|---|---|---|---|
| Поз.<br>Poz.<br>Pos.<br>Pos. | Номер части<br>Číslo části<br>Teilnummer<br>No. of part | Шт.<br>Ks<br>Stk<br>Pcs | Наименование<br>Název části<br>Benennung<br>Name | Примечание<br>Poznámka<br>Bemerkung<br>Note |
| 16. | 10x6x10 ONL 3774.1 | 2 | Вилка<br>Vidlice<br>Gabel<br>Fork | |
| 17. | 10 C 6 LDN 3516 | 5 | Подшипник<br>Ložisko<br>Lager<br>Bearing | |
| 18. | | | | |
| 19. | PS 0610 DU | 10 | Подшипник<br>Ložisko<br>Lager<br>Bearing | |
| 20. | 9,8x2,5 LDN 3531 | 20 | Пыленепроницаемое кольцо<br>Prašník<br>Staubdichter Ring<br>Dust-tight ring | |
| 21. | | | | |
| 22. | | | | |

| Z 43.4120-00.00 | | Управление рулем высоты<br>Řízení výškovky<br>Höhenrudersteuerung<br>Elevator Control | | Состоит из поз.<br>Sestává z poz.<br>Besteht aus Pos.<br>Consists of pos.<br>1-13,23-26,29-30,<br>31-33,38-40 |
|---|---|---|---|---|
| Поз.<br>Poz.<br>Pos.<br>Pos. | Номер части<br>Číslo části<br>Teilnummer<br>No. of part | Шт.<br>Ks<br>Stk<br>Pcs | Наименование<br>Název části<br>Benennung<br>Name | Примечание<br>Poznámka<br>Bemerkung<br>Note |
| 23. | 6x57 ONL 3120.14 | 2 | Болт пригнанный<br>Šroub lícovaný<br>Passchraube<br>Fitted bolt | |
| 24. | 6x53 ONL 3120.14 | 2 | Болт пригнанный<br>Šroub lícovaný<br>Passchraube<br>Fitted bolt | |
| 25. | 6x27 ONL 3120.14 | 1 | Болт пригнанный<br>Šroub lícovaný<br>Passchraube<br>Fitted bolt | |
| 26. | 6x25 ONL 3120.14 | 9 | Болт пригнанный<br>Šroub lícovaný<br>Passchraube<br>Fitted bolt | |
| 27. | | | | |
| 28. | M4x6 ČSN 021131.24 | 14 | Винт<br>Šroub<br>Schraube<br>Screw | |
| 29. | M4x10 ČSN 021131.24 | 2 | Винт<br>Šroub<br>Schraube<br>Screw | |
| 30. | M4x8 ČSN 021131.24 | 1 | Винт<br>Šroub<br>Schraube<br>Screw | |

| Z 43.4120-00.00 | | Управление рулем высоты<br>Řízení výškovky<br>Höhenrudersteuerung<br>Elevator Control | | Состоит из поз.<br>Sestává z poz.<br>Besteht aus Pos.<br>Consists of pos.<br>1-13,23-26,29-30,<br>31-33,38-40 |
|---|---|---|---|---|
| Поз.<br>Poz.<br>Pos.<br>Pos. | Номер части<br>Číslo části<br>Teilnummer<br>No. of part | Шт.<br>Ks<br>Stk<br>Pcs | Наименование<br>Název části<br>Benennung<br>Name | Примечание<br>Poznámka<br>Bemerkung<br>Note |
| 31. | M6 ČSN 021413.44 | 14 | Гайка<br>Matice<br>Mutter<br>Nut | |
| 32. | M6 ČSN 021401.24 | 2 | Гайка<br>Matice<br>Mutter<br>Nut | |
| 33. | M4 ONL 3240<br>M4 LDN 3217 | 1 | Гайка<br>Matice<br>Mutter<br>Nut | |
| 34. | M10 ČSN 021403.44 | 1 | Гайка<br>Matice<br>Mutter<br>Nut | |
| 35. | | | | |
| 36. | | | | |
| 37. | 10 LDN 3288. 2 | 1 | Шайба<br>Podložka<br>Unterlegscheibe<br>Washer | |
| 38. | 6 ČSN 313282.11K | 18 | Шайба<br>Podložka<br>Unterlegscheibe<br>Washer | |

| Z 43.4120-00.00 | | Управление рулем высоты<br>Řízení výškovky<br>Höhenrudersteuerung<br>Elevator Control | | Состоит из поз.<br>Sestává z poz.<br>Besteht aus Pos.<br>Consists of pos.<br>1-13,23-26,29-30,<br>31-33,38-40 |
|---|---|---|---|---|
| Поз.<br>Poz.<br>Pos.<br>Pos. | Номер части<br>Číslo části<br>Teilnummer<br>No. of part | Шт.<br>Ks<br>Stk<br>Pcs | Наименование<br>Název části<br>Benennung<br>Name | Примечание<br>Poznámka<br>Bemerkung<br>Note |
| 39. | | | | |
| 40. | 1,6x16 ČSN 021781.05 | 14 | Шплинт<br>Závlačka<br>Splint<br>Split pin | |

Z 43.4130-00.00
Z 43.4140-00.00

Управление в крыле Л,П
Řízení v křídle L,P
Steuerung im Flügel L,R
Control in Wing L.H., R.H.

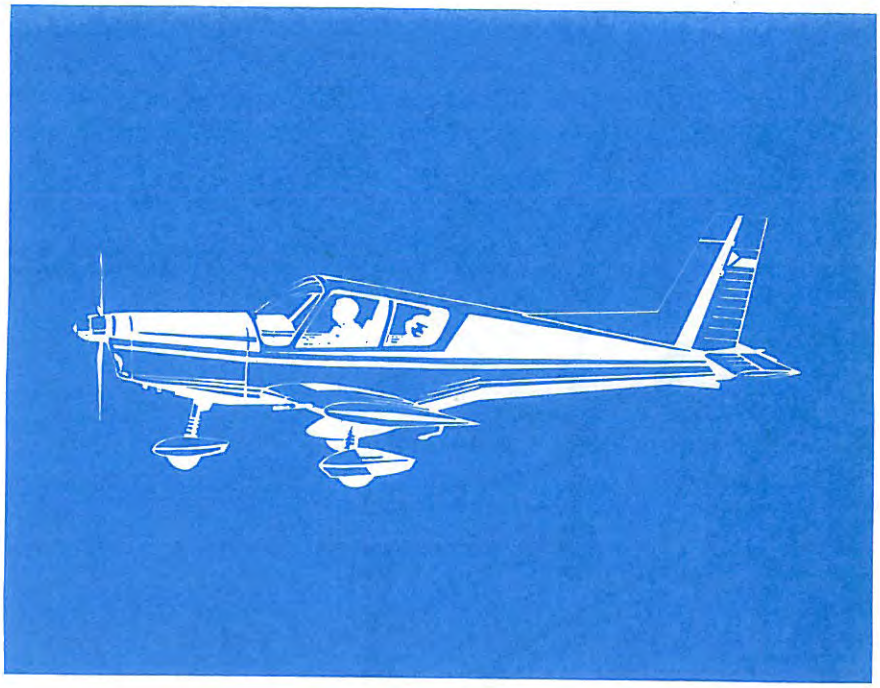

# Z43.4130-00.00
# Z43.4140-00.00

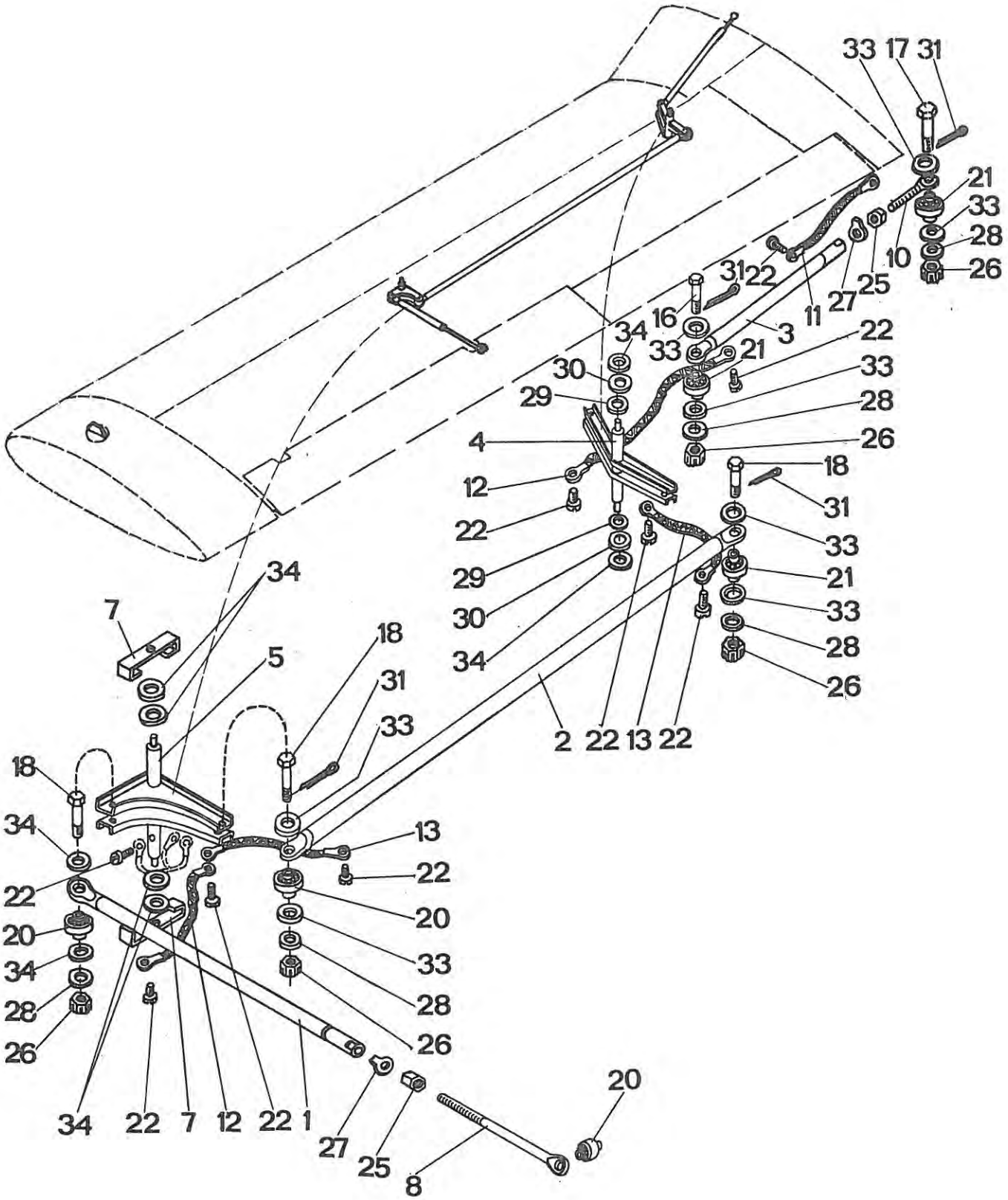

| Z 43.4130-00.00<br>Z 43.4140-00.00 | | | Управление в крыле Л, П<br>Řízení v křídle L,P<br>Steuerung im Flügel L,R<br>Control in Wing L.H.,R.H. | Состоит из поз.<br>Sestává z poz.<br>Besteht aus Pos.<br>Consists of pos.<br>1-7,16-18,26,28,<br>30,31,33,34 ,22 |
|---|---|---|---|---|
| Поз.<br>Poz.<br>Pos.<br>Pos. | Номер части<br>Číslo části<br>Teilnummer<br>No. of part | Шт.<br>Ks<br>Stk<br>Pcs | Наименование<br>Název části<br>Benennung<br>Name | Примечание<br>Poznámka<br>Bemerkung<br>Note |
| 1. | Z 42.4131-00.00 | 1 | Тяга<br>Táhlo<br>Zugstange<br>Pull rod | Вкл. поз.<br>včetně poz.<br>Einschl.Pos.<br>Incl.No. 8,12,<br>20,22,25,27 |
| 2. | Z 42.4132-00.00 | 1 | Тяга<br>Táhlo<br>Zugstange<br>Pull rod | Вкл. поз.<br>včetně poz.<br>Einschl.Pos.<br>Incl.No.13,20,<br>21,22 |
| 3. | Z 43.4133-00.00 | 1 | Тяга<br>Táhlo<br>Zugstange<br>Pull rod | Вкл. поз.<br>včetně poz.<br>Einschl.Pos.<br>Incl.No.10,11,12<br>22,25,27 |
| 4. | Z 43.4134-00.00 | 1 | Рычаг<br>Páka<br>Hebel<br>Lever | |
| 5. | Z 42.4135-00.00 | 1 | Рычаг<br>Páka<br>Hebel<br>Lever | |
| 6. | | | | |
| 7. | Z 42.4130-00.10 | 2 | Хомут<br>Sponka<br>Schelle<br>Clip | |

| Z 43.4130-00.00<br>Z 43.4140-00.00 | | Управление в крыле Л, П<br>Řízení v křídle L,P<br>Steuerung im Flügel L,R<br>Control in Wing L.H.,R.H. | | Состоит из поз.<br>Sestává z poz.<br>Besteht aus Pos.<br>Consists of pos.<br>1-7,16-18,26,28,<br>30,31,33,34,22 |
|---|---|---|---|---|
| Поз.<br>Poz.<br>Pos.<br>Pos. | Номер части<br>Číslo části<br>Teilnummer<br>No. of part | Шт.<br>Ks<br>Stk<br>Pcs | Наименование<br>Název části<br>Benennung<br>Name | Примечание<br>Poznámka<br>Bemerkung<br>Note |
| 8. | Z 42.4130-00.01 | 1 | Ушко установочное<br>Oko stavitelné<br>Einstellbares Auge<br>Adjustable eye | |
| 9. | | | | |
| 10. | 10x19x14 ONL 3779.2 | 1 | Ушко<br>Oko<br>Auge<br>Eye | Вкл. поз. 21<br>včetně poz.21<br>Einschl.Pos.21<br>Incl.No.21 |
| 11. | 3x200 ONL 6664.01 | 1 | Перемычка<br>Přemostění<br>Massen-Verbinder<br>Ground strap | |
| 12. | 3x150 ONL 6664.01 | 2 | Перемычка<br>Přemostění<br>Massen-Verbinder<br>Ground strap | |
| 13. | 3x100 ONL 6664.01 | 2 | Перемычка<br>Přemostění<br>Massen-Verbinder<br>Ground strap | |
| 14. | | | | |
| 15. | | | | |

| Z 43.4130-00.00<br>Z 43.4140-00.00 | | Управление в крыле Л, П<br>Řízení ,v křídle L,P<br>Steuerung im Flügel L,R<br>Control in Wing L.H.,R,H. | | Состоит из поз.<br>Sestává z poz.<br>Besteht aus Pos.<br>Consists of pos.<br>1-7,16-18,26,28,<br>30,31,33,34,22 |
|---|---|---|---|---|
| Поз.<br>Poz.<br>Pos.<br>Pos. | Номер части<br>Číslo části<br>Teilnummer<br>No. of part | Шт.<br>Ks<br>Stk<br>Pcs | Наименование<br>Název části<br>Benennung<br>Name | Примечание<br>Poznámka<br>Bemerkung<br>Note |
| 16. | 6x29 ONL 3120.14 | 2 | Болт пригнанный<br>Šroub lícovaný<br>Passchraube<br>Fitted bolt | |
| 17. | 6x27 ONL 3120.14 | 1 | Болт пригнанный<br>Šroub lícovaný<br>Passchraube<br>Fitted bolt | |
| 18. | 6x25 ONL 3120.14 | 2 | Болт пригнанный<br>Šroub lícovaný<br>Passchraube<br>Fitted bolt | |
| 19. | | | | |
| 20. | 10 C 6 LDN 3516 | 3 | Подшипник<br>Ložisko<br>Lager<br>Bearing | |
| 21. | 14 C 6 LDN 3516 | 3 | Подшипник<br>Ložisko<br>Lager<br>Bearing | |
| 22. | M4x6 ČSN 021131.24 | 5 | Винт<br>Šroub<br>Schraube<br>Screw | |
| 23. | | | | |

| Z 43.4130-00.00<br>Z 43.4140-00.00 | | Управление в крыле Л, П<br>Řízení v křídle L,P<br>Steuerung im Flügel L,R<br>Control in Wing L.H.,R.H. | | Состоит из поз.<br>Sestává z poz.<br>Besteht aus Pos.<br>Consists of pos.<br>1-7,16-18,26,28,<br>30,31,33,34,22 |
|---|---|---|---|---|
| Поз.<br>Poz.<br>Pos.<br>Pos. | Номер части<br>Číslo části<br>Teilnummer<br>No. of part | Шт.<br>Ks<br>Stk<br>Pcs | Наименование<br>Název části<br>Benennung<br>Name | Примечание<br>Poznámka<br>Bemerkung<br>Note |
| 24. | | | | |
| 25. | M10 ČSN 021403.44 | 2 | Гайка<br>Matice<br>Mutter<br>Nut | |
| 26. | 6 ČSN 021413.44 | 6 | Гайка<br>Matice<br>Mutter<br>Nut | |
| 27. | 10 LDN 3288.2 | 2 | Шайба<br>Podložka<br>Unterlegscheibe<br>Washer | |
| 28. | 6 ČSN 313282.11 K | 5 | Шайба<br>Podložka<br>Unterlegscheibe<br>Washer | |
| 29. | 6,4 ČSN 021726.14 | 3 | Шайба<br>Podložka<br>Unterlegscheibe<br>Washer | |
| 30. | 6,2 ONL 3287 | 2 | Шайба<br>Podložka<br>Unterlegscheibe<br>Washer | |
| 31. | 1,6x16 ČSN 021781.05 | 5 | Шплинт<br>Závlačka<br>Splint<br>Split pin | |

| Z 43.4130-00.00<br>Z 43.4140-00.00 | | Управление в крыле Л, П<br>Řízení v křídle L,P<br>Steuerung im Flügel L,R<br>Control in Wing L.H.,R.H | | Состоит из поз.<br>Sestává z poz.<br>Besteht aus Pos.<br>Consists of pos.<br>1-7,16-18,26,28,<br>30,31,33,34,22 |
|---|---|---|---|---|
| Поз.<br>Poz.<br>Pos.<br>Pos. | Номер части<br>Číslo části<br>Teilnummer<br>No. of part | Шт.<br>Ks<br>Stk<br>Pcs | Наименование<br>Název části<br>Benennung<br>Name | Примечание<br>Poznámka<br>Bemerkung<br>Note |
| 32. | | | | |
| 33. | 9,8x4,7 LDN 3531 | 6 | Пыленепроницаемое кольцо<br>Prašník<br>Staubdichter Ring<br>Dust-tight ring | |
| 34. | 9,8x2,5 LDN 3531 | 10 | Пыленепроницаемое кольцо<br>Prašník<br>Staubdichter Ring<br>Dust-tight ring | |

Z 43.4160-00.00
Z 43,4260-00.00

Ручное управление из правого сиденья
Ruční řízení z pravého sedadla
Handsteuerung aus rechtem Sitz
Hand Control from Right Seat

Ножное управление из правого сидения
Nožní řízení z pravého sedadla
Fussteuerung aus rechtem Sitz
Rudder Control from Right Seat

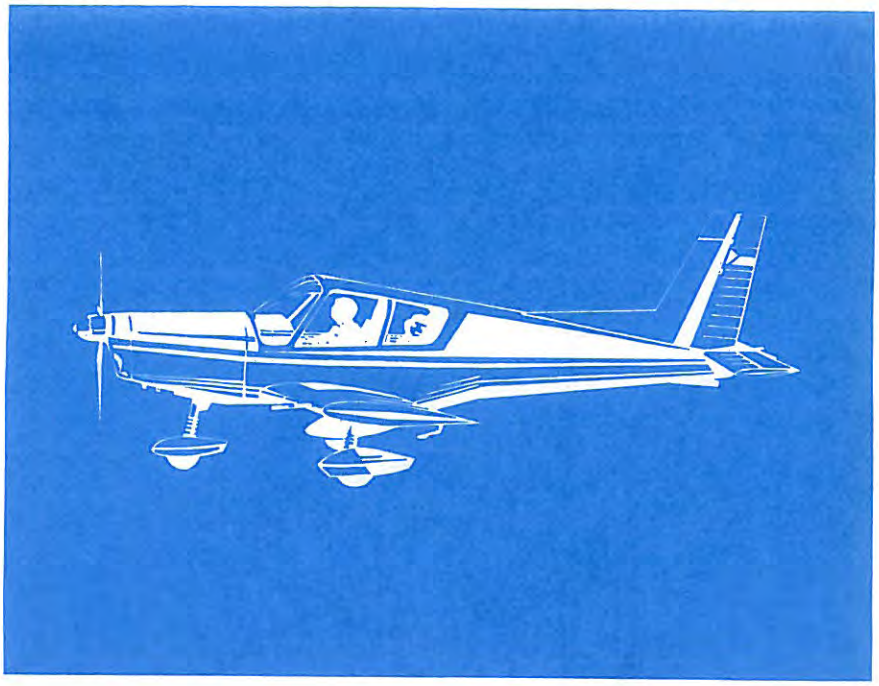

# Z43. 4160-00.00
# Z43.4260-00.00

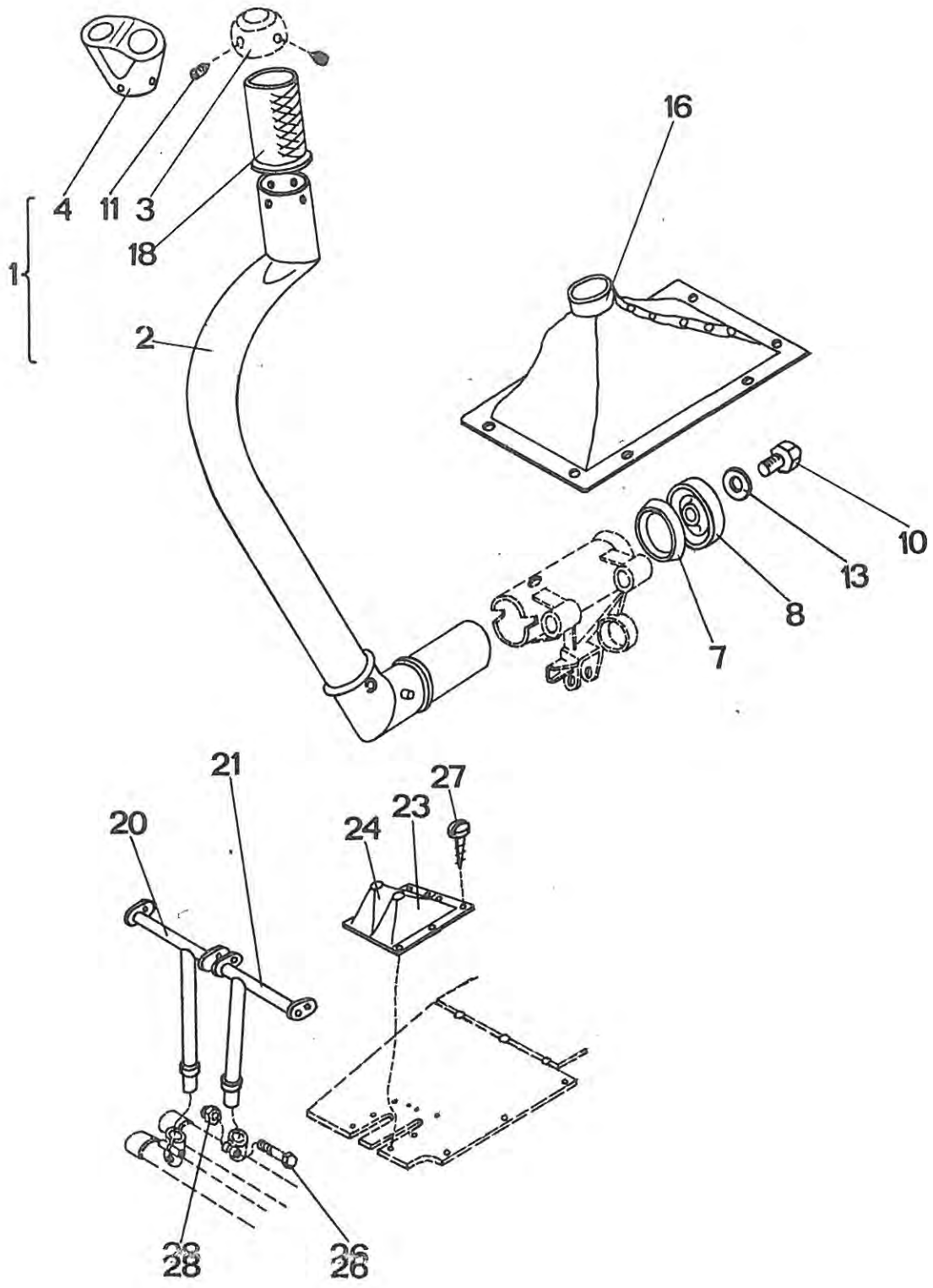

| | | |
|---|---|---|
| Z 43.4160-00.00 SPEC | Ручное управление из правого сиденья<br>Ruční řízení z pravého sed.<br>Handsteuerung aus rechtem Sitz<br>Hand Control from Right Seat | Состоит из поз.<br>Sestává z poz.<br>Besteht aus Pos.<br>Consists of pos. 1,7-10,13-16 |
| Z 43.4260-00.00 SPEC | Ножное управление из правого сидения<br>Nožní řízení z prav.sedadla<br>Fussteuerung aus rechtem Sitz<br>Rudder Control from Right Seat | Состоит из поз.<br>Sestává z poz.<br>Besteht aus Pos.<br>Consists of pos. 20-28 |

| Поз.<br>Poz.<br>Pos.<br>Pos. | Номер части<br>Číslo části<br>Teilnummer<br>No. of part | Шт.<br>Ks<br>Stk<br>Pcs | Наименование<br>Název části<br>Benennung<br>Name | Примечание<br>Poznámka<br>Bemerkung<br>Note |
|---|---|---|---|---|
| 1. | Z 42.4112-00.00 | 1 | Ручка управления оборудованная П<br>Řídicí páka vybavená P<br>Steuerknüppel ausgerüstet R<br>Control stick equipped R.H. | состоит из поз.<br>sest. z poz.<br>Besteht aus Pos.<br>Consists of pos. 2,3,(4),11,18, |
| 2. | Z 42.4112-01.00 | 1 | Ручка управления П<br>Řídicí páka P<br>Steuerknüppel R<br>Control stick R.H. | |
| 3. | Z 42.4111-00.06 | 1 | Наконечник рукоятки<br>Koncovka rukojeti<br>Handgriffkopf<br>Handle cap | Стандарт<br>Standard |
| 4. | Z 42.8622-00.01 | 1 | Наконечник<br>Koncovka<br>Handgriffkopf<br>Handle cap | для кнопок СПУ и СВЧ<br>pro tlačítka IC a VHF<br>für Druckknöpfe IC und VHF<br>for pressbuttons of IC and VHF |
| 5. | | | | |
| 6. | | | | |

| | | | | |
|---|---|---|---|---|
| Z 43.4160-00.00 SPEC | | | Ручное управл.из прав.сиденья<br>Ruční řízení z prav.sedadla<br>Handsteuerung aus rechtem Sitz<br>Hand Control from Right Seat | Состоит из поз.<br>Sestává z poz.<br>Besteht aus Pos.<br>Consists of pos.<br>1,7-10,13-16 |
| Z 43.4260-00.00 SPEC | | | Ножное управл.из прав.сиденья<br>Nožní řízení z prav.sedadla<br>Fussteuerung aus rechtem Sitz<br>Rudder Control from Right Seat | Состоит из поз.<br>Sestává z poz.<br>Besteht aus Pos.<br>Consists of pos.<br>20-28 |
| Поз.<br>Poz.<br>Pos.<br>Pos. | Номер части<br>Číslo části<br>Teilnummer<br>No.of part | Шт.<br>Ks<br>Stk<br>Pcs | Наименование<br>Název části<br>Benennung<br>Name | Примечание<br>Poznámka<br>Bemerkung<br>Note |
| 7. | Z 42.4110-00.20 | 1 | Кольцо<br>Kroužek<br>Ring<br>Ring | |
| 8. | Z 42.4110-00.16 | 1 | Крышка<br>Víčko<br>Kappe<br>Cap | |
| 9. | | | | |
| 10. | M8x28 ČSN 021104.44 | 1 | Винт<br>Šroub<br>Schraube<br>Screw | |
| 11. | 4x6 ČSN 021185.24 | 4 | Закрепительный винт<br>Pojistný šroub<br>Sicherungsschraube<br>Locking screw | |
| 12. | | | | |
| 13. | B8,4 ČSN 021702.14 | 1 | Шайба<br>Podložka<br>Unterlegscheibe<br>Washer | |

| | | | | |
|---|---|---|---|---|
| Z 43.4160-00.00 SPEC | | | Ручное управл.из прав.сиденья<br>Ruční řízení z prav.sedadla<br>Handsteuerung aus rechtem Sitz<br>Hand Control from Right Seat | Состоит из поз.<br>Sestává z poz.<br>Besteht aus Pos.<br>Consists of pos.<br>1,7-10,13-16 |
| Z 43.4260-00.00 SPEC | | | Ножное управл.из прав.сиденья<br>Nožní řízení z prav.sedadla<br>Fussteuerung aus rechtem Sitz<br>Rudder Control from Right Seat | Состоит из поз.<br>Sestává z poz.<br>Besteht aus Pos.<br>Consists of pos.<br>20-28 |
| Пов.<br>Poz.<br>Pos.<br>Pos. | Номер части<br>Číslo části<br>Teilnummer<br>No. of part | Шт.<br>Ks<br>Stk<br>Pcs | Наименование<br>Název části<br>Benennung<br>Name | Примечание<br>Poznámka<br>Bemerkung<br>Note |
| 14. | | | | |
| 15. | | | | |
| 16. | Z 42.1616-00.00 | 1 | Кожух управления правый<br>Kryt řízení pravý<br>Steuerungsdeckel R<br>Cover of control R.H. | |
| 17. | | | | |
| 18. | ČSN 307680 | 1 | Рукоятка мотоцикла<br>Rukojeť moto<br>Motorradhandgriff<br>Motorcycle handle | (серая ПВЦ)<br>(šedý PVC)<br>(grau PVC)<br>(grey PVC) |
| 19. | | | | |
| 20. | Z 42.4213-00.00 | 1 | Педаль<br>Pedál<br>Pedal<br>Pedal | |

| | | |
|---|---|---|
| Z 43.4160-00.00 SPEC | Ручное управл.из прав.сиденья<br>Ruční řízení z prav.sedadla<br>Handsteuerung aus rechtem Sitz<br>Hand Control from Right Seat | Состоит из поз.<br>Sestává z poz.<br>Besteht aus Pos.<br>Consists of pos. 1,7-10,13-16 |
| Z 43.4260-00.00 SPEC | Ножное управл.из прав.сиденья<br>Nožní řízení z prav.sedadla<br>Fussteuerung aus rechtem Sitz<br>Rudder Control from Right Seat | Состоит из поз.<br>Sestává z poz.<br>Besteht aus Pos.<br>Consists of pos. 20-28 |

| Поз.<br>Poz.<br>Pos.<br>Pos. | Номер части<br>Číslo části<br>Teilnummer<br>No. of part | Шт.<br>Ks<br>Stk<br>Pcs | Наименование<br>Název části<br>Benennung<br>Name | Примечание<br>Poznámka<br>Bemerkung<br>Note |
|---|---|---|---|---|
| 21. | Z 42.4214-00.00 | 1 | Педаль<br>Pedal<br>Pedal<br>Pedal | |
| 22. | | | | |
| 23. | Z 42.1617-00.00 | 1 | Кожух ножного управления Л<br>Kryt nožního řízení L<br>Fussteuerungsdeckel L<br>Rudder control cover L.H. | |
| 24. | Z 42.1618-00.00 | 1 | Кожух ножного управления П<br>Kryt nožního řízení P<br>Fussteuerungsdeckel R<br>Rudder control cover R.H. | |
| 25. | | | | |
| 26. | M6x28 ČSN 021101.44 | 2 | Винт<br>Šroub<br>Schraube<br>Screw | |
| 27. | 3x7 ČSN 021812.04 | 10 | Шуруп<br>Vrut<br>Holzschraube<br>Wood screw | |
| 28. | M6 ONL 3240<br>M6 LDN 3217 | 2 | Гайка<br>Matice<br>Mutter<br>Nut | |

Внимание :

Стр. 275 - 282 не включены в настоящем издании каталога.

Upozornění :

Strany 275 - 282 nejsou v tomto vydání Katalogu zařazeny.

Achtung :

Seiten 275 - 282 sind in dieser Ausgabe des Katalogs nicht eingefügt.

Caution :

Pages 275 - 282 are not inserted in this catalog edition.

Z 43.4220-00.00

Задняя часть ножного управления
Zadní část nožního řízení
Hinterteil der Fussteuerung
Rear Part of Rudder Control

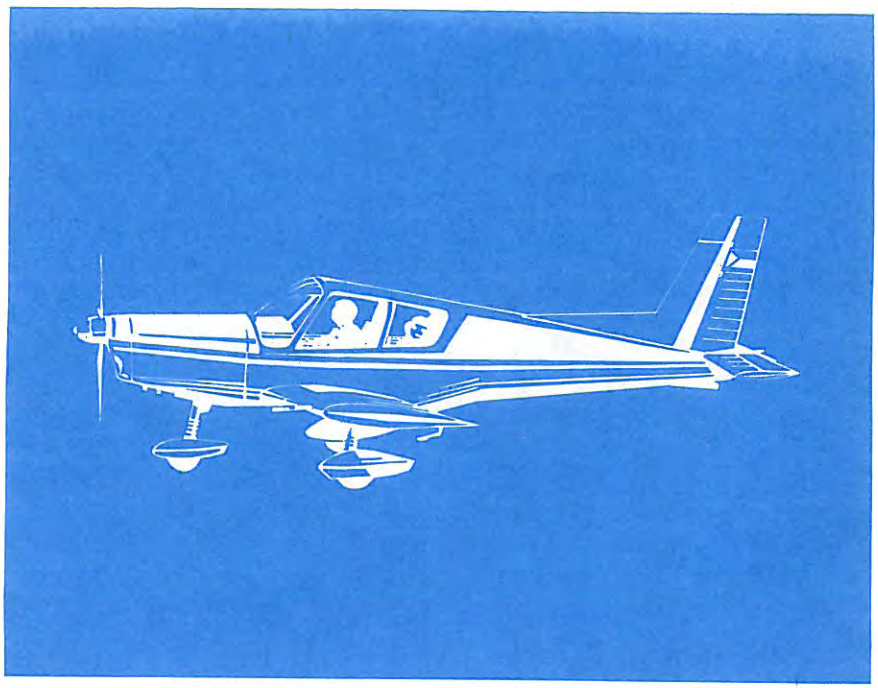

# Z43.4220-00.00

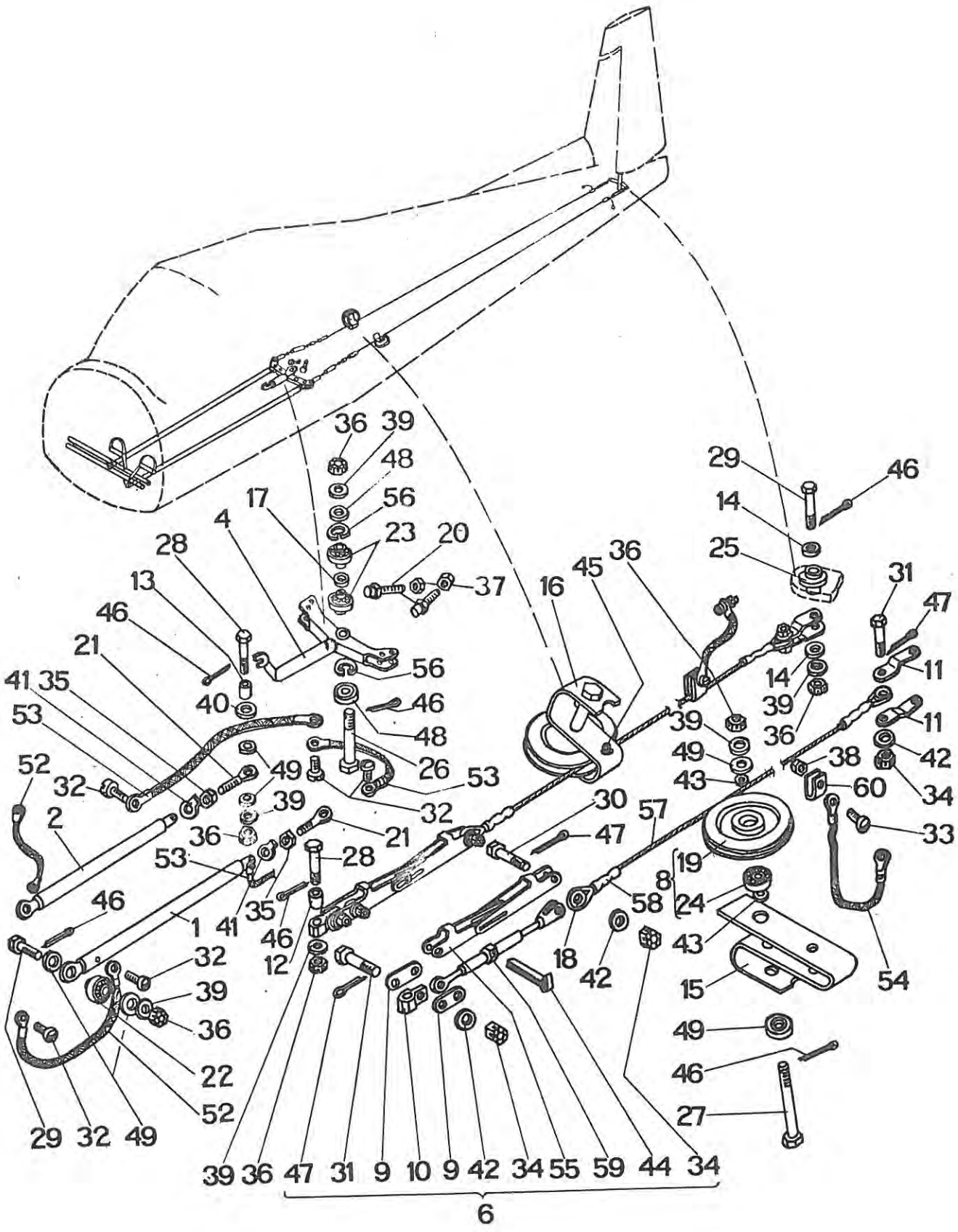

| Z 43.4220-00.00 | | Задняя часть ножного управления<br>Zadní část nožního řízení<br>Hinterteil der Fussteuerung<br>Rear Part of Rudder Control | | Состоит из поз.<br>Sestává z poz.<br>Besteht aus Pos.<br>Consists of pos.<br>1-8,12-16,20,25-29,33,34,37,38,40,42,43,45,46,48,49,39,54,60 |
|---|---|---|---|---|
| Поз.<br>Poz.<br>Pos.<br>Pos. | Номер части<br>Číslo části<br>Teilnummer<br>No. of part | Шт.<br>Ks<br>Stk<br>Pcs | Наименование<br>Název části<br>Benennung<br>Name | Примечание<br>Poznámka<br>Bemerkung<br>Note |
| 1. | Z 42.4221-00.00 | 1 | Тяга<br>Táhlo<br>Zugstange<br>Pull rod | Вкл. поз.<br>včetně poz.<br>Einschl.Pos.<br>Incl.No. 21,22,32,35,41,52,53 |
| 2. | Z 42.4222-00.00 | 1 | Тяга<br>Táhlo<br>Zugstange<br>Pull rod | Вкл. поз.<br>včetně poz.<br>Einschl.Pos.<br>Incl.No.21,22,32,35,41,52,53 |
| 3. | | | | |
| 4. | Z 43.4224-00.00 | 1 | Промежуточный рычаг оборудованный<br>Mezipáka vybavená<br>Zwischenhebel ausgerüstet<br>Intermediate lever equipped | Вкл. поз.<br>včetně poz.<br>Einschl.Pos.<br>Incl.No.17,23,56 |
| 5. | | | | |
| 6. | Z 43.4226-00.00 | 2 | Трос управления направлением<br>Lano směrového řízení<br>Seitensteuerungsseil<br>Rudder control cable | Состоит из поз.<br>Sest.z poz.<br>Besteht aus Pos.<br>Consists of pos.<br>9,10,11,18,30,31,33,38,34,42,47,44,54,55,57,58,59,60 |
| 7. | | | | |

| Z 43,4220-00.00 | | Задняя часть ножного управления<br>Zadní část nožního řízení<br>Hinterteil der Fusssteuerung<br>Rear Part of Rudder Control | | Состоит из поз.<br>Sestává z poz.<br>Besteht aus Pos.<br>Consists of pos.<br>1-8,12-16,20,25-29,33,34,37,38,40,42,43,45,46,48,49,39,54,60 |
|---|---|---|---|---|
| Поз.<br>Poz.<br>Pos.<br>Pos. | Номер части<br>Číslo části<br>Teilnummer<br>No. of part | Шт.<br>Ks<br>Stk<br>Pcs | Наименование<br>Název části<br>Benennung<br>Name | Примечание<br>Poznámka<br>Bemerkung<br>Note |
| 8. | Z 326.421-14.P2 | 2 | Ролик с подшипником<br>Kladka s ložiskem<br>Rolle mit Lager<br>Pulley with bearing | состоит из поз.<br>sest. z poz.<br>Besteht aus Pos.<br>Consists of pos.<br>19,24 |
| 9. | Z 42.4226-00.06 | 4 | Лист<br>Plech<br>Blech<br>Sheet | |
| 10. | Z 42.4217-00.03 | 2 | Кубик<br>Kostka<br>Würfel<br>Cube | |
| 11. | Z 42.4217-00.06 | 2 | Штампованный стальной лист<br>Tvarový plech<br>Formblech<br>Shaped sheet | |
| 12. | Z 42.4220-00.12 | 2 | Распорная трубка<br>Distanční trubka<br>Distanzrohr<br>Distance tube | |
| 13. | Z 42.4220-00.13 | 2 | Распорная трубка<br>Distanční trubka<br>Distanzrohr<br>Distance tube | |
| 14. | Z 42.4220-00.14 | 4 | Дистанционное кольцо<br>Distanční kroužek<br>Distanzring<br>Distance ring | |
| 15. | Z 43.4220-00.15 | 1 | Предохранительный лист Л<br>Pojistný plech L<br>Sicherungskonsole L<br>Locking bracket L.H. | |

| Z 43.4220-00.00 | Задняя часть ножного управления<br>Zadní část nožního řízení<br>Hinterteil der Fusssteuerung<br>Rear Part of Rudder Control | Состоит из поз.<br>Sestává z poz.<br>Besteht aus Pos.<br>Consists of pos.<br>1-8,12-16,20,25-29,33,34,37,38,40,42,43,45,46,48,49,39,54,60 |
|---|---|---|

| Поз.<br>Poz.<br>Pos.<br>Pos. | Номер части<br>Číslo části<br>Teilnummer<br>No. of part | Шт.<br>Ks<br>Stk<br>Pcs | Наименование<br>Název části<br>Benennung<br>Name | Примечание<br>Poznámka<br>Bemerkung<br>Note |
|---|---|---|---|---|
| 16. | Z 43.4220-00.16 | 1 | Предохранительный лист<br>Pojistný plech P<br>Sicherungskonsole R<br>Locking bracket R.H. | П |
| 17. | Z 326.430-03.03 | 1 | Дистанционное кольцо<br>Rozpěrka<br>Abstandring<br>Distance ring | |
| 18. | Z 37.4231-01 | 4 | Ролик<br>Kladka<br>Roller<br>Pulley | |
| 19. | Z 326.421-14.31 | 2 | Ролик<br>Kladka<br>Rolle<br>Pulley | |
| 20. | Ae 45-401-08.P2 | 2 | Упор<br>Doraz<br>Anschlag<br>Stop | |
| 21. | 10x19x10 ONL 3779.2 | 2 | Ушко<br>Oko<br>Auge<br>Eye | |
| 22. | 10 C 6 LDN 3516 | 4 | Подшипник<br>Ložisko<br>Lager<br>Bearing | |
| 23. | 14 C 6 LDN 3516 | 2 | Подшипник<br>Ložisko<br>Lager<br>Bearing | |

| Z 43.4220-00.00 | | Задняя часть ножного управления<br>Zadní část nožního řízení<br>Hinterteil der Fussteuerung<br>Rear Part of Rudder Control | | Состоит из поз.<br>Sestává z poz.<br>Besteht aus Pos.<br>Consists of pos.<br>1-8,12-16,20,25-29,<br>33,34,37,38,40,42<br>43,45,46,48,49,39<br>54,60 |
|---|---|---|---|---|
| Поз.<br>Poz.<br>Pos.<br>Pos. | Номер части<br>Číslo části<br>Teilnummer<br>No. of part | Шт.<br>Ks<br>Stk<br>Pcs | Наименование<br>Název části<br>Benennung<br>Name | Примечание<br>Poznámka<br>Bemerkung<br>Note |
| 24. | El 6 ČSN 024634<br>626 ČSN 024634 | 2 | Подшипник<br>Ložisko<br>Lager<br>Bearing | |
| 25. | 6 ČSN 023512 | 2 | Подшипник шарнирный<br>Ložisko kloubové<br>Kipplager<br>Spherical bearing | |
| 26. | 6x45 ONL 3120.14 | 1 | Болт пригнанный<br>Šroub lícovaný<br>Passchraube<br>Fitted bolt | |
| 27. | 6x37 ONL 3120.14 | 2 | Болт пригнанный<br>Šroub lícovaný<br>Passchraube<br>Fitted bolt | |
| 28. | 6x35 ONL 3120.14 | 4 | Болт пригнанный<br>Šroub lícovaný<br>Passchraube<br>Fitted bolt | |
| 29. | 6x23 ONL 3120.14 | 4 | Болт пригнанный<br>Šroub lícovaný<br>Passchraube<br>Fitted bolt | |
| 30. | 5x22 ONL 3120.14 | 1 | Болт пригнанный<br>Šroub lícovaný<br>Passchraube<br>Fitted bolt | |
| 31. | 5x18 ONL 3120.14 | 3 | Болт пригнанный<br>Šroub lícovaný<br>Passchraube<br>Fitted bolt | |

| Z 43.4220-00.00 | | Задняя часть ножного управления<br>Zadní část nožního řízení<br>Hinterteil der Fussteuerung<br>Rear Part of Rudder Control | | Состоит из поз.<br>Sestává z poz.<br>Besteht aus Pos.<br>Consists of pos. 1-8,12-16,20,25-29, 33,34,37,38,40,42 43,45,46,48,49,39, 54,60 |
|---|---|---|---|---|
| Поз.<br>Poz.<br>Pos.<br>Pos. | Номер части<br>Číslo části<br>Teilnummer<br>No. of part | Шт.<br>Ks<br>Stk<br>Pcs | Наименование<br>Název části<br>Benennung<br>Name | Примечание<br>Poznámka<br>Bemerkung<br>Note |
| 32. | M4x6 ČSN 021131.24 | 9 | Винт<br>Šroub<br>Schraube<br>Screw | |
| 33. | M3x8 ČSN 021131.24 | 3 | Винт<br>Šroub<br>Schraube<br>Screw | |
| 34. | M5 LDN 3210.2 | 4 | Гайка<br>Matice<br>Mutter<br>Nut | |
| 35. | M 10 ČSN 021403.44 | 2 | Гайка<br>Matice<br>Mutter<br>Nut | |
| 36. | M6 ČSN 021413.44 | 11 | Гайка<br>Matice<br>Mutter<br>Nut | |
| 37. | M6 ČSN 021401.24 | 2 | Гайка<br>Matice<br>Mutter<br>Nut | |
| 38. | M3 ONL 3240<br>M3 LDN 3217 | 2 | Гайка<br>Matice<br>Mutter<br>Nut | |
| 39. | 6 ČSN 313282.11K | 11 | Шайба<br>Podložka<br>Unterlegscheibe<br>Washer | |

| Z 43.4220-00.00 | | Задняя часть ножного управления<br>Zadní část nožního řízení<br>Hinterteil der Fussteuerung<br>Rear Part of Rudder Control | | Состоит из поз.<br>Sestává z poz.<br>Besteht aus Pos.<br>Consists of pos.<br>1-8,12-16,20,25-29,33,34,37,38,40,42,43,45,46,48,49,39,54,60 |
|---|---|---|---|---|
| Поз.<br>Poz.<br>Pos.<br>Pos. | Номер части<br>Číslo části<br>Teilnummer<br>No. of part | Шт.<br>Ks<br>Stk<br>Pcs | Наименование<br>Název části<br>Benennung<br>Name | Примечание<br>Poznámka<br>Bemerkung<br>Note |
| 40. | 6 ČSN 313284.1K | 2 | Шайба<br>Podložka<br>Unterlegscheibe<br>Washer | |
| 41. | 10 LDN 3288.2 | 2 | Шайба<br>Podložka<br>Unterlegscheibe<br>Washer | |
| 42. | 5 ČSN 313282.11K | 4 | Шайба<br>Podložka<br>Unterlegscheibe<br>Washer | |
| 43. | 6x2 MON 0107-1 | 4 | Дистанционное кольцо<br>Distanční kroužek<br>Distanzring<br>Distance ring | |
| 44. | 18 ONL 3745 | 2 | Шплинт<br>Závlačka<br>Splint<br>Split pin | |
| 45. | 3,2x20<br>ČSN 021781.05 | 2 | Шплинт<br>Závlačka<br>Splint<br>Split pin | |
| 46. | 1,6x16 ČSN 021781.05 | 11 | Шплинт<br>Závlačka<br>Splint<br>Split pin | |
| 47. | 1x12 ČSN 021781.05 | 4 | Шплинт<br>Závlačka<br>Splint<br>Split pin | |

| Z 43.4220-00.00 | | Задняя часть ножного управления<br>Zadní část nožního řízení<br>Hinterteil der Fussteuerung<br>Rear Part of Rudder Control | | Состоит из поз.<br>Sestává z poz.<br>Besteht aus Pos.<br>Consists of pos. 1-8,12-16,20,25-29, 33,34,37,38,40,42, 43,45,46,48,49,39, 54,60 |
|---|---|---|---|---|
| Поз.<br>Poz.<br>Pos.<br>Pos. | Номер части<br>Číslo části<br>Teilnummer<br>No. of part | Шт.<br>Ks<br>Stk<br>Pcs | Наименование<br>Název části<br>Benennung<br>Name | Примечание<br>Poznámka<br>Bemerkung<br>Note |
| 48. | 9,8x4,7 LDN 3531 | 2 | Пыленепроницаемое кольцо<br>Prašník<br>Staubdichter Ring<br>Dust-tight ring | |
| 49. | 9,8x2,5 LDN 3531 | 12 | Пыленепроницаемое кольцо<br>Prašník<br>Staubdichter Ring<br>Dust-tight ring | |
| 50. | | | | |
| 51. | | | | |
| 52. | 3x100 ONL 6664.01 | 2 | Перемычка<br>Přemostění<br>Massen-Verbinder<br>Ground strap | |
| 53. | 3x150 ONL 6664.01 | 2 | Перемычка<br>Přemostění<br>Massen-Verbinder<br>Ground strap | |
| 54. | 1,5x150 ONL 6664.02 | 2 | Перемычка<br>Přemostění<br>Massen-Verbinder<br>Ground strap | |
| 55. | 5 ONL 3744 | 4 | Предохранитель троса<br>Pojistka<br>Seilsicherung<br>Turnbuckle locking sheet | |

| Z 43.4220-00.00 | | Задняя часть ножного управления<br>Zadní část nožního řízení<br>Hinterteil der Fussteuerung<br>Rear Part of Rudder Control | | Состоит из поз.<br>Sestává z poz.<br>Besteht aus Pos.<br>Consists of pos.<br>1-8,12-16,20,25-29,<br>33,34,37,38,40,42<br>43,45,46,48,49,39,<br>54,60 |
|---|---|---|---|---|
| Поз.<br>Poz.<br>Pos.<br>Pos. | Номер части<br>Číslo části<br>Teilnummer<br>No. of part | Шт.<br>Ks<br>Stk<br>Pcs | Наименование<br>Název části<br>Benennung<br>Name | Примечание<br>Poznámka<br>Bemerkung<br>Note |
| 56. | 19 ČSN 022931 | 2 | Стопорное кольцо<br>Pojistný kroužek<br>Seeger-Ring<br>Retaining ring | |
| 57. | 3,55 ČSN 024322.65 | 2 | Трос<br>Lano<br>Seil<br>Cable | Длина=4080<br>l=4080<br>Länge=4080<br>Length=4080 |
| 58. | 3,55 MON 1703 | 4 | Наконечник троса<br>Svěrací koncovka<br>Seilverschluss<br>Cable terminal | |
| 59. | 5 ONL 3740.01 | 2 | Тандер<br>Napínák<br>Spannschloss<br>Turnbuckle | |
| 60. | 3,5 ONL 6663 | 2 | Муфта<br>Objímka<br>Schelle<br>Clip | |

Z 43.4230-00.00

Передняя часть ножного управления
Přední část nožního řízení
Vorderteil der Fussteuerung
Front Part of Rudder Control

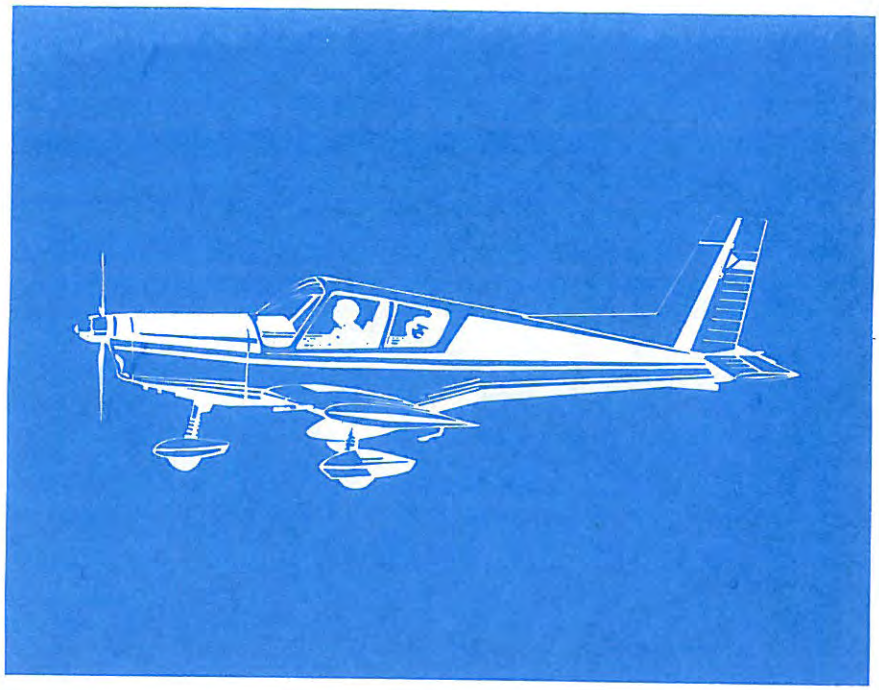

# Z43.4230-00.00

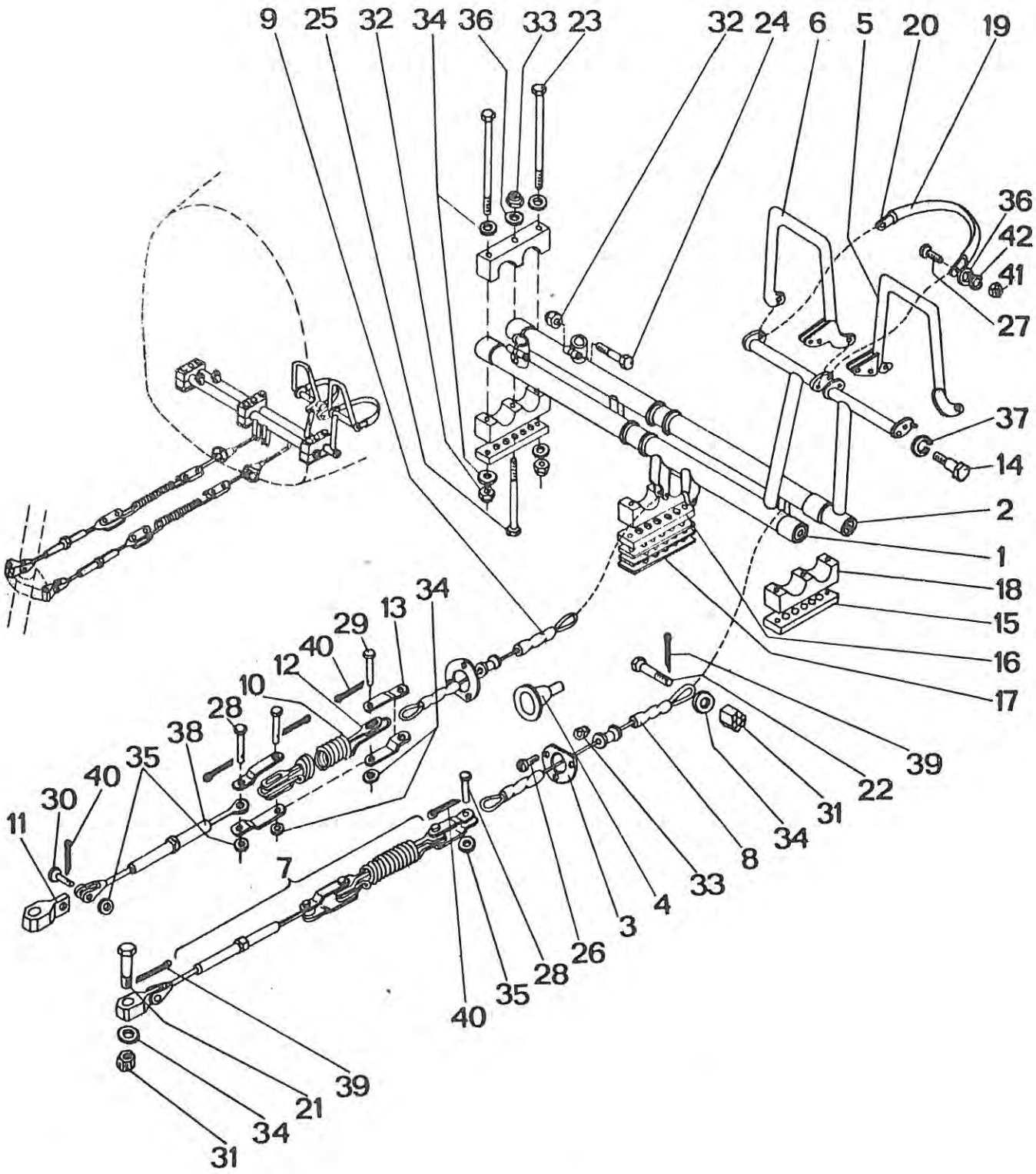

| Z 43.4230-00.00 | | Передняя часть ножного управления<br>Přední část nožního řízení<br>Vorderteil der Fusssteuerung<br>Front Part of Rudder Control | | Состоит из поз.<br>Sestává z poz.<br>Besteht aus Pos.<br>Consists of pos.<br>1-6,8,9,14-28,<br>31-33,36- 41,42 |
|---|---|---|---|---|
| Поз.<br>Poz.<br>Pos.<br>Pos. | Номер части<br>Číslo části<br>Teilnummer<br>No. of part | Шт.<br>Ks<br>Stk<br>Pcs | Наименование<br>Název části<br>Benennung<br>Name | Примечание<br>Poznámka<br>Bemerkung<br>Note |
| 1. | Z 42.4211-00.00 | 1 | Поперечный вал передний<br>Předloha přední<br>Vordere Querwelle<br>Front countershaft | |
| 2. | Z 42.4212-00.00 | 1 | Поперечный вал задний<br>Předloha zadní<br>Hintere Querwelle<br>Rear countershaft | |
| 3. | Z 42.4230-00.17 | 2 | Накладка<br>Příložka<br>Beilage<br>Shim | |
| 4. | Z 42.4230-10.00 | 2 | Кожух<br>Krytek<br>Abdeckung<br>Cover | |
| 5. | Z 42.4215-00.00 | 1 | Педаль Л<br>Šlapka levá<br>Pedal L<br>Pedal L.H. | |
| 6. | Z 42.4216-00.00 | 1 | Педаль П<br>Šlapka pravá<br>Pedal R<br>Pedal R.H. | |
| 7. | Z 42.4217-00.00 | 2 | Пружинный механизм<br>Pružinový mechanismus<br>Federmechanismus<br>Spring-actuated mechanism | состоит из поз.<br>sest.z poz.<br>Besteht aus Pos.<br>Consists of pos.<br>10,11,12,13,38,26,<br>29,30,34,35,40 |

| Z 43.4230-00.00 | | Передняя часть ножного управления<br>Přední část nožního řízení<br>Vorderteil der Fusssteuerung<br>Front Part of Rudder Control | | Состоит из поз.<br>Sestává z poz.<br>Besteht aus Pos.<br>Consists of pos.<br>1-6,8,9,14-28,<br>31-33,36- 41,42 |
|---|---|---|---|---|
| Поз.<br>Poz.<br>Pos.<br>Pos. | Номер части<br>Číslo části<br>Teilnummer<br>No. of part | Шт.<br>Ks<br>Stk<br>Pcs | Наименование<br>Název části<br>Benennung<br>Name | Примечание<br>Poznámka<br>Bemerkung<br>Note |
| 8. | Z 42.4238-00.00 | 1 | Трос носового колеса<br>Lano přídového kola<br>Bugradseil<br>Nose wheel cable | |
| 9. | Z 42.4239-00.00 | 1 | Трос носового колеса<br>Lano přídového kola<br>Bugradseil<br>Nose wheel cable | |
| 10. | Z 42.4217-00.01 | 1 | Пружина<br>Pružina<br>Feder<br>Spring | |
| 11. | Z 42.4217-00.03 | 1 | Кубик<br>Kostka<br>Würfel<br>Cube | |
| 12. | Z 42.4217-00.05 | 2 | Упорный лист<br>Dorazový plech<br>Anschlagblech<br>Stop sheet | |
| 13. | Z 42.4217-00.06 | 4 | Штампованный стальной лист<br>Tvarový plech<br>Formblech<br>Shaped sheet | |
| 14. | Z 42.4210-00.16 | 4 | Винт<br>Šroub<br>Schraube<br>Screw | |
| 15. | Z 42.4210-00.18 | 2 | Подкладка<br>Podložka<br>Unterlage<br>Shim | |

| Z 43.4230-00.00 | | Передняя часть ножного управления<br>Přední část nožního řízení<br>Vorderteil der Fusssteuerung<br>Front Part of Rudder Control | | Состоит из поз.<br>Sestává z poz.<br>Besteht aus Pos.<br>Consists of pos.<br>1-6,8,9,14-28,<br>31-33,36- 41,42 |
|---|---|---|---|---|
| Поз.<br>Poz.<br>Pos.<br>Pos. | Номер части<br>Číslo části<br>Teilnummer<br>No. of part | Шт.<br>Ks<br>Stk<br>Pcs | Наименование<br>Název části<br>Benennung<br>Name | Примечание<br>Poznámka<br>Bemerkung<br>Note |
| 16. | Z 42.4210-00.19 | 1 | Подкладка<br>Podložka<br>Unterlage<br>Shim | |
| 17. | Z 42.4210-00.21 | 3 | Подкладка<br>Podložka<br>Unterlage<br>Shim | |
| 18. | Z 42.4210-00.24 | 6 | Втулка<br>Pouzdro<br>Büchse<br>Bushing | |
| 19. | Z 42.4210-00.26 | 2 | Защитная трубка<br>Ochranná trubka<br>Schutzrohr<br>Protective tube | |
| 20. | Z 326.421-01.01 | 2 | Хомут<br>Třmen<br>Bügel<br>Stirrup | |
| 21. | 6x31 ONL 3120.14 | 2 | Болт пригнанный<br>Šroub lícovaný<br>Passchraube<br>Fitted bolt | |
| 22. | 6x19 ONL 3120.14 | 2 | Болт пригнанный<br>Šroub lícovaný<br>Passchraube<br>Fitted bolt | |
| 23. | M6x80 ČSN 021101.44 | 6 | Винт<br>Šroub<br>Schraube<br>Screw | |

| Z 43.4230-00.00 | Передняя часть ножного управления<br>Přední část nožního řízení<br>Vorderteil der Fussteuerung<br>Front Part of Rudder Control | Состоит из поз.<br>Sestává z poz.<br>Besteht aus Pos.<br>Consists of pos.<br>1-6,8,9,14-28,<br>31-33,36- 41,42 |
|---|---|---|

| Поз.<br>Poz.<br>Pos.<br>Pos. | Номер части<br>Číslo části<br>Teilnummer<br>No. of part | Шт.<br>Ks<br>Stk<br>Pcs | Наименование<br>Název části<br>Benennung<br>Name | Примечание<br>Poznámka<br>Bemerkung<br>Note |
|---|---|---|---|---|
| 24. | M6x28 ČSN 021101.44 | 2 | Винт<br>Šroub<br>Schraube<br>Screw | |
| 25. | M4x50 ČSN 021101.24 | 3 | Винт<br>Šroub<br>Schraube<br>Screw | |
| 26. | M4x12 ČSN 021131.24 | 6 | Винт<br>Šroub<br>Schraube<br>Screw | |
| 27. | M4x10 ONL 3147 | 4 | Винт<br>Šroub<br>Schraube<br>Screw | |
| 28. | 5x12 ONL 3331.1 | 1 | Цапфа<br>Čep<br>Zapfen<br>Pin | |
| 29. | 6x18 ONL 3331.1 | 2 | Цапфа<br>Čep<br>Zapfen<br>Pin | |
| 30. | 5x14 ONL 3331.1 | 1 | Цапфа<br>Čep<br>Zapfen<br>Pin | |
| 31. | M6 ČSN 021413.44 | 4 | Гайка<br>Matice<br>Mutter<br>Nut | |

| Z 43.4230-00.00 | | Передняя часть ножного управления<br>Přední část nožního řízení<br>Vorderteil der Fussteuerung<br>Front Part of Rudder Control | | Состоит из поз.<br>Sestává z poz.<br>Besteht aus Pos.<br>Consists of pos.<br>1-6,8,9,14-28,<br>31-33,36- 41,42 |
|---|---|---|---|---|
| Поз.<br>Poz.<br>Pos.<br>Pos. | Номер части<br>Číslo části<br>Teilnummer<br>No. of part | Шт.<br>Ks<br>Stk<br>Pcs | Наименование<br>Název části<br>Benennung<br>Name | Примечание<br>Poznámka<br>Bemerkung<br>Note |
| 32. | M6 ONL 3240 | 8 | Гайка<br>Matice<br>Mutter<br>Nut | замещение<br>náhrada M6 LDN3217<br>Ersatz<br>Substitution |
| 33. | M4 ONL 3240 | 9 | Гайка<br>Matice<br>Mutter<br>Nut | замещение<br>náhrada M4 LDN3217<br>Ersatz<br>Substitution |
| 34. | 6,4 ČSN 021702.14 | 18 | Шайба<br>Podložka<br>Unterlegscheibe<br>Washer | |
| 35. | 5,3 ČSN 021702.14 | 4 | Шайба<br>Podložka<br>Unterlegscheibe<br>Washer | |
| 36. | 4,3 ČSN 021702.14 | 7 | Шайба<br>Podložka<br>Unterlegscheibe<br>Washer | |
| 37. | 8,2 ČSN 021740.04 | 4 | Пружинная шайба<br>Pružná podložka<br>Federscheibe<br>Spring washer | |
| 38. | 4 ONL 3740.01 | 1 | Тандер<br>Napínák<br>Spannschloss<br>Turnbuckle | |
| 39. | 1,6x16 ČSN 021781.05 | 4 | Шплинт<br>Závlačka<br>Splint<br>Split pin | |

| Z 43.4230-00.00 | Передняя часть ножного управления<br>Přední část nožního řízení<br>Vorderteil der Fussteuerung<br>Front Part of Rudder Control | Состоит из поз.<br>Sestává z poz.<br>Besteht aus Pos.<br>Consists of pos.<br>1-6,8,9,14-28<br>31-33,36- 41,42 |
|---|---|---|

| Поз.<br>Poz.<br>Pos.<br>Pos. | Номер части<br>Číslo části<br>Teilnummer<br>No. of part | Шт.<br>Ks<br>Stk<br>Pcs | Наименование<br>Název části<br>Benennung<br>Name | Примечание<br>Poznámka<br>Bemerkung<br>Note |
|---|---|---|---|---|
| 40. | 1,6x12 ČSN 021781.05 | 6 | Шплинт<br>Závlačka<br>Splint<br>Split pin | |
| 41. | M4 ČSN 021401.24 | 4 | Гайка<br>Matice<br>Mutter<br>Nut | |
| 42. | 4,1 ČSN 021740.02 | 4 | Пружинная шайба<br>Pružná podložka<br>Federscheibe<br>Spring washer | |

Z 42.4320-00.00

Управление закрылками
Ovládání klapek v trupu
Klappenbetätigung im Rumpf
Flap Control in Fuselage

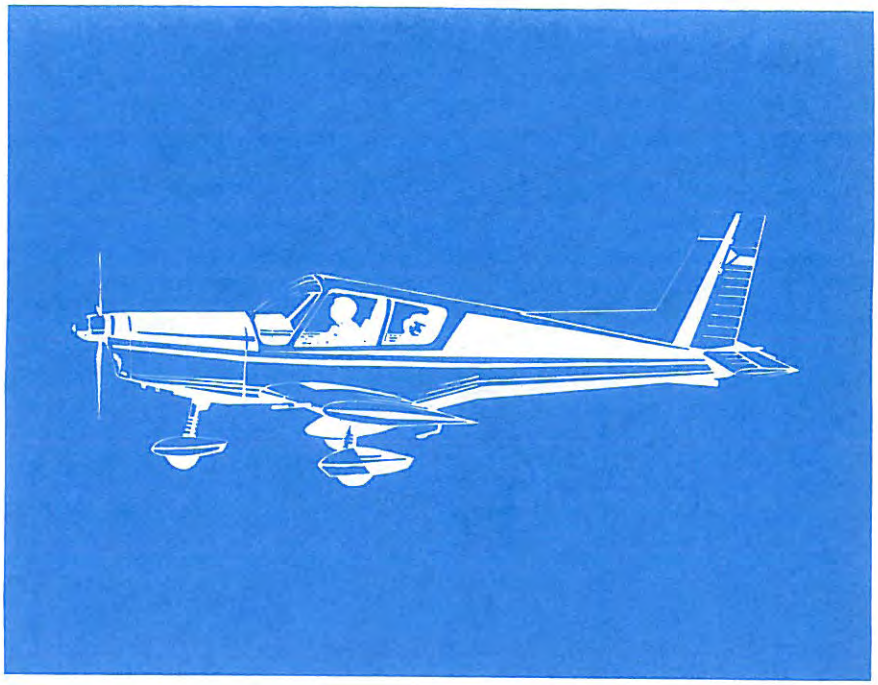

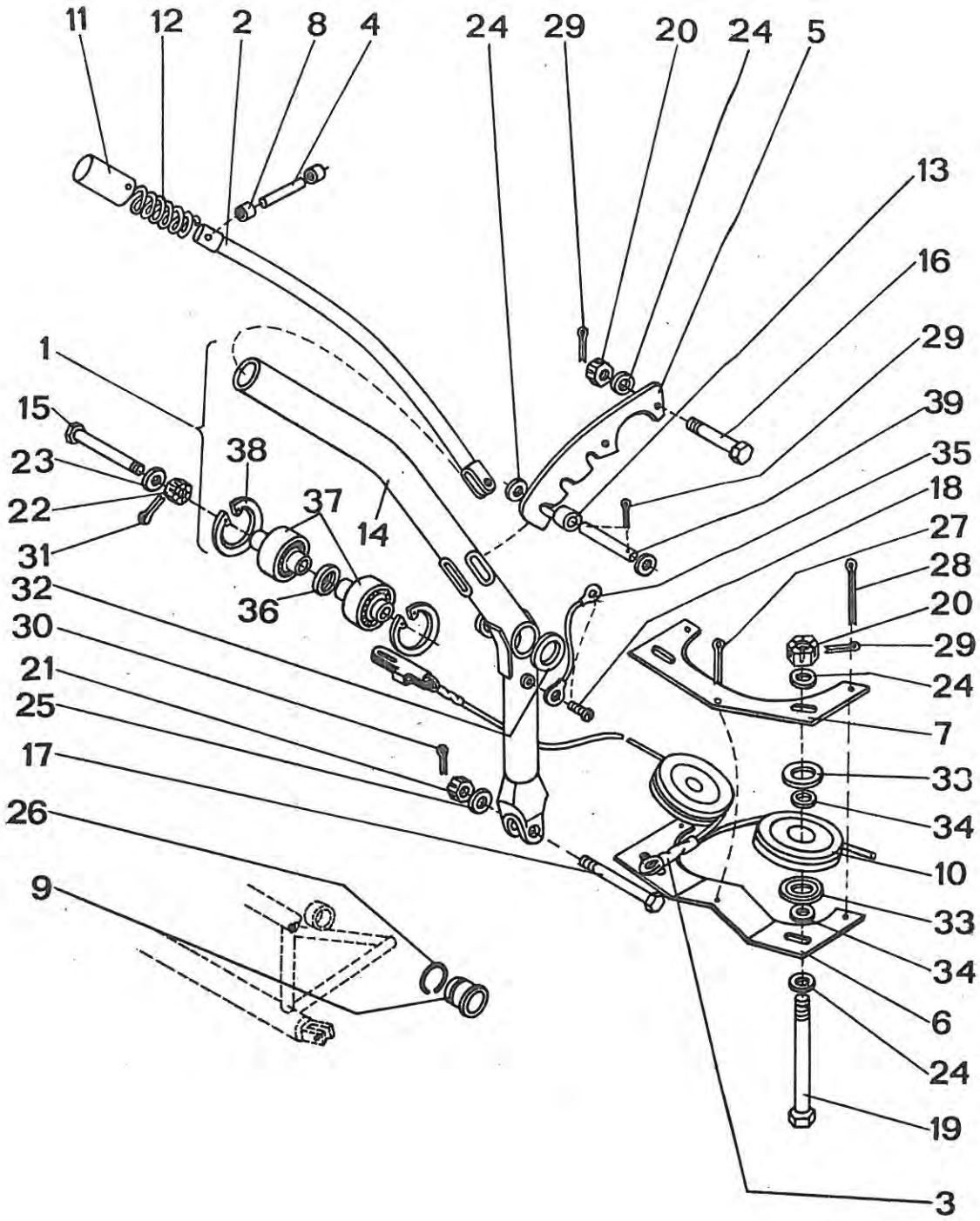
11
12
2
8
4
24
29
20
24
5
13
16
29
39
35
18
27
28
20
29
24
7
33
34
10
33
34
6
24
19
3
1
15
23
22
31
38
37
14
36
32
30
21
25
17
26
9

| Z 42.4320-00.00 | | Управление закрылками<br>Ovládání klapek v trupu<br>Klappenbetätigung im Rumpf<br>Flap Control in Fuselage | | Состоит из поз.<br>Sestává z poz.<br>Besteht aus Pos.<br>Consists of pos.<br>1-13,15-34,39 |
|---|---|---|---|---|
| Поз.<br>Poz.<br>Pos.<br>Pos. | Номер части<br>Číslo části<br>Teilnummer<br>No. of part | Шт.<br>Ks<br>Stk<br>Pcs | Наименование<br>Název části<br>Benennung<br>Name | Примечание<br>Poznámka<br>Bemerkung<br>Note |
| 1. | Z 42.4321-00.00 | 1 | Рычаг закрылков оборуд<br>Páka klapek vybavená<br>Klappenhebel-komplett<br>Flap lever-equipped | состоит из поз.<br>sest. z poz.<br>Besteht aus Pos.<br>Consists of pos.<br>14,18,35-38 |
| 2. | Z 42.4322-00.00 | 1 | Тяга<br>Táhlo<br>Zugstange<br>Pull rod | |
| 3. | Z 42.4313-00.00 | 1 | Трос<br>Lano<br>Seil<br>Cable | |
| 4. | Z 42.4310-00.10 | 1 | Цапфа<br>Čep<br>Zapfen<br>Pin | |
| 5. | Z 42.4310-00.11 | 1 | Сегмент<br>Segment<br>Segment<br>Segment | |
| 6. | Z 42.4310-00.13 | 1 | Кожух<br>Pojistný plech<br>Abdeckung<br>Cover | |
| 7. | Z 42.4310-00.14 | 1 | Кожух<br>Pojistný plech<br>Abdeckung<br>Cover | |
| 8. | Z 42.4310-00.16 | 2 | Дистанционная трубка<br>Distanční trubka<br>Distanzrohr<br>Distance tube | |

| Z 42.4320-00.00 | | Управление закрылками<br>Ovládání klapek v trupu<br>Klappenbetätigung im Rumpf<br>Flap Control in Fuselage | | Состоит из поз.<br>Sestává z poz.<br>Besteht aus Pos.<br>Consists of pos.<br>1-13,15-34,39 |
|---|---|---|---|---|
| Поз.<br>Poz.<br>Pos.<br>Pos. | Номер части<br>Číslo části<br>Teilnummer<br>No. of part | Шт.<br>Ks<br>Stk<br>Pcs | Наименование<br>Název části<br>Benennung<br>Name | Примечание<br>Poznámka<br>Bemerkung<br>Note |
| 9. | Z 42.4310-00.18 | 2 | Втулка<br>Pouzdro<br>Hülse<br>Bushing | |
| 10. | Z 326.421-14.P2 | 2 | Ролик с подшипником<br>Kladka s ložiskem<br>Rolle mit dem Lager<br>Pulley with bearing | |
| 11. | Z 326.430-03.01 | 1 | Кнопка<br>Knoflík<br>Knopf<br>Knob | |
| 12. | Z 326.430-04.01 | 1 | Пружина<br>Pružina<br>Feder<br>Spring | |
| 13. | Z 326.430-04.02 | 1 | Кольцо<br>Kroužek<br>Ring<br>Ring | |
| 14. | Z 42.4321-01.00 | 1 | Рычаг закрылков<br>Páka klapek<br>Klappenhebel<br>Flap lever | |
| 15. | 8x49 ONL 3120.14 | 1 | Болт пригнанный<br>Šroub lícovaný<br>Passchraube<br>Fitted bolt | |
| 16. | 6x19 ONL 3120.14 | 2 | Болт пригнанный<br>Šroub lícovaný<br>Passchraube<br>Fitted bolt | |

| Z 42.4320-00.00 | | Управление закрылками<br>Ovládání klapek v trupu<br>Klappenbetätigung im Rumpf<br>Flap Control in Fuselage | | Состоит из поз.<br>Sestává z poz.<br>Besteht aus Pos.<br>Consists of pos.<br>1-13,15-34,39 |
|---|---|---|---|---|
| Поз.<br>Poz.<br>Pos.<br>Pos. | Номер части<br>Číslo části<br>Teilnummer<br>No. of part | Шт.<br>Ks<br>Stk<br>Pcs | Наименование<br>Název části<br>Benennung<br>Name | Примечание<br>Poznámka<br>Bemerkung<br>Note |
| 17. | 5x18 ONL 3120.14 | 1 | Болт пригнанный<br>Šroub lícovaný<br>Passchraube<br>Fitted bolt | |
| 18. | M4x6 ČSN 021131.24 | 2 | Винт<br>Šroub<br>Schraube<br>Screw | |
| 19. | 6x57 ONL 3120.14 | 2 | Болт пригнанный<br>Šroub lícovaný<br>Passchraube<br>Fitted bolt | |
| 20. | M6 ČSN 021413.44 | 4 | Гайка<br>Matice<br>Mutter<br>Nut | |
| 21. | M5 LDN 3210.2 | 1 | Гайка корончатая<br>Matice korunová<br>Kronenmutter<br>Castle nut | |
| 22. | M8 ČSN 021413.44 | 1 | Гайка<br>Matice<br>Mutter<br>Nut | |
| 23. | B 8,4 ČSN 021702.14 | 1 | Шайба<br>Podložka<br>Unterlegscheibe<br>Washer | |
| 24. | 6,4 ČSN 021702.14 | 8 | Шайба<br>Podložka<br>Unterlegscheibe<br>Washer | |

| Z 42.4320-00.00 | | | Управление закрылками<br>Ovládání klapek v trupu<br>Klappenbetätigung im Rumpf<br>Flap Control in Fuselage | Состоит из поз.<br>Sestává z poz.<br>Besteht aus Pos.<br>Consists of pos.<br>1-13,15-34,39 |
|---|---|---|---|---|
| Поз.<br>Poz.<br>Pos.<br>Pos. | Номер части<br>Číslo části<br>Teilnummer<br>No. of part | Шт.<br>Ks<br>Stk<br>Pcs | Наименование<br>Název části<br>Benennung<br>Name | Примечание<br>Poznámka<br>Bemerkung<br>Note |
| 25. | 5,3 ČSN 021702.14 | 1 | Шайба<br>Podložka<br>Unterlegscheibe<br>Washer | |
| 26. | 24 ČSN 022925.K | 2 | Кольцо<br>Kroužek<br>Ring<br>Ring | |
| 27. | 2,5x36 ČSN 021781.05 | 1 | Шплинт<br>Závlačka<br>Splint<br>Split pin | |
| 28. | 2,5x25 ČSN 021781.05 | 2 | Шплинт<br>Závlačka<br>Splint<br>Split pin | |
| 29. | 1,6x16 ČSN 021781.05 | 6 | Шплинт<br>Závlačka<br>Splint<br>Split pin | |
| 30. | 1x12 ČSN 021781.05 | 1 | Шплинт<br>Závlačka<br>Splint<br>Split pin | |
| 31. | 2x18 ČSN 021781.05 | 1 | Шплинт<br>Závlačka<br>Splint<br>Split pin | |
| 32. | 11,7x4,2 LDN 3531 | 2 | Резиновое уплотнение<br>Prašník<br>Gummidichtung<br>Rubber sealing | |

| Z 42.4320-00.00 | | Управление закрылками<br>Ovládání klapek v trupu<br>Klappenbetätigung im Rumpf<br>Flap Control in Fuselage | | Состоит из поз.<br>Sestává z poz.<br>Besteht aus Pos.<br>Consists of pos.<br>1-13,15-34,39 |
|---|---|---|---|---|
| Поз.<br>Poz.<br>Pos.<br>Pos. | Номер части<br>Číslo části<br>Teilnummer<br>No. of part | Шт.<br>Ks<br>Stk<br>Pcs | Наименование<br>Název části<br>Benennung<br>Name | Примечание<br>Poznámka<br>Bemerkung<br>Note |
| 33. | 9,8x2,5 LDN 3531 | 4 | Резиновое уплотнение<br>Prašník<br>Gummidichtung<br>Rubber sealing | |
| 34. | 6x2 MON 0107-1 | 4 | Дистанционное кольцо<br>Distanční kroužek<br>Distanzring<br>Distance ring | |
| 35. | 3-100 ONL 6664.01 | 1 | Перемычка<br>Přemostění<br>Massen-Verbinder<br>Ground strap | |
| 36. | Z 42.4321-00.05 | 1 | Распорка<br>Rozpěrka<br>Distanzstück<br>Spacer | |
| 37. | 14 C 8 LDN 3516 | 2 | Подшипник<br>Ložisko<br>Lager<br>Bearing | |
| 38. | 22 ČSN 022931 | 2 | Стопорное кольцо<br>Pojistný kroužek<br>Seeger-Ring<br>Retaining ring | |
| 39. | 6x36x31,5<br>ČSN 022107 K | 1 | Цапфа<br>Čep<br>Zapfen<br>Pin | |

Z 43.4330-00.00
Z 43.4340-00.00

Управление закрылками в крыле Л,П
Ovládání klapek v křídle L,P
Klappenbetätigung im Flügel L,R
Flap Control in Wing L.H., R.H.

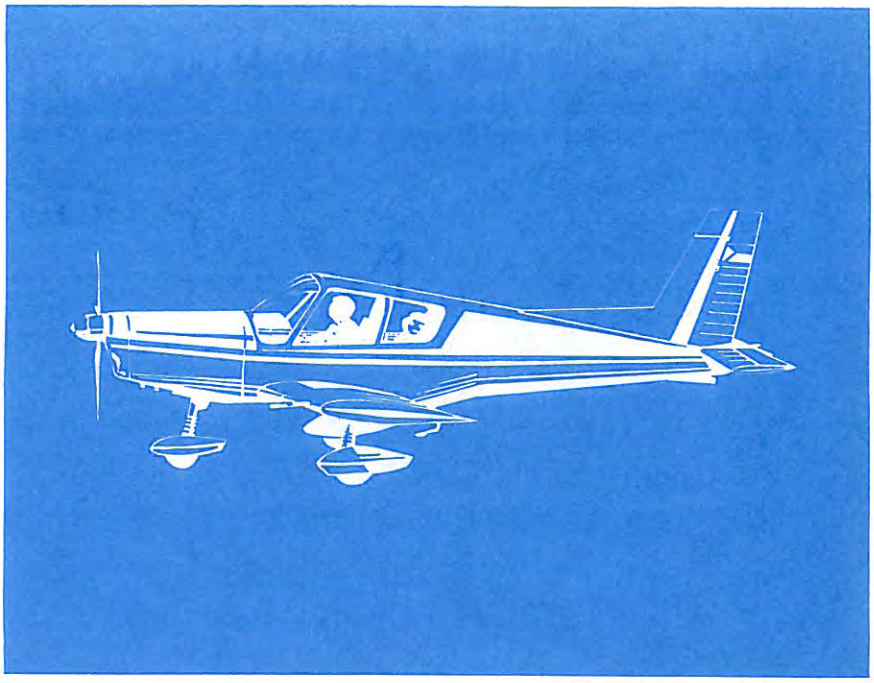

# Z43.4330-00.00
# Z43.4340-00.00

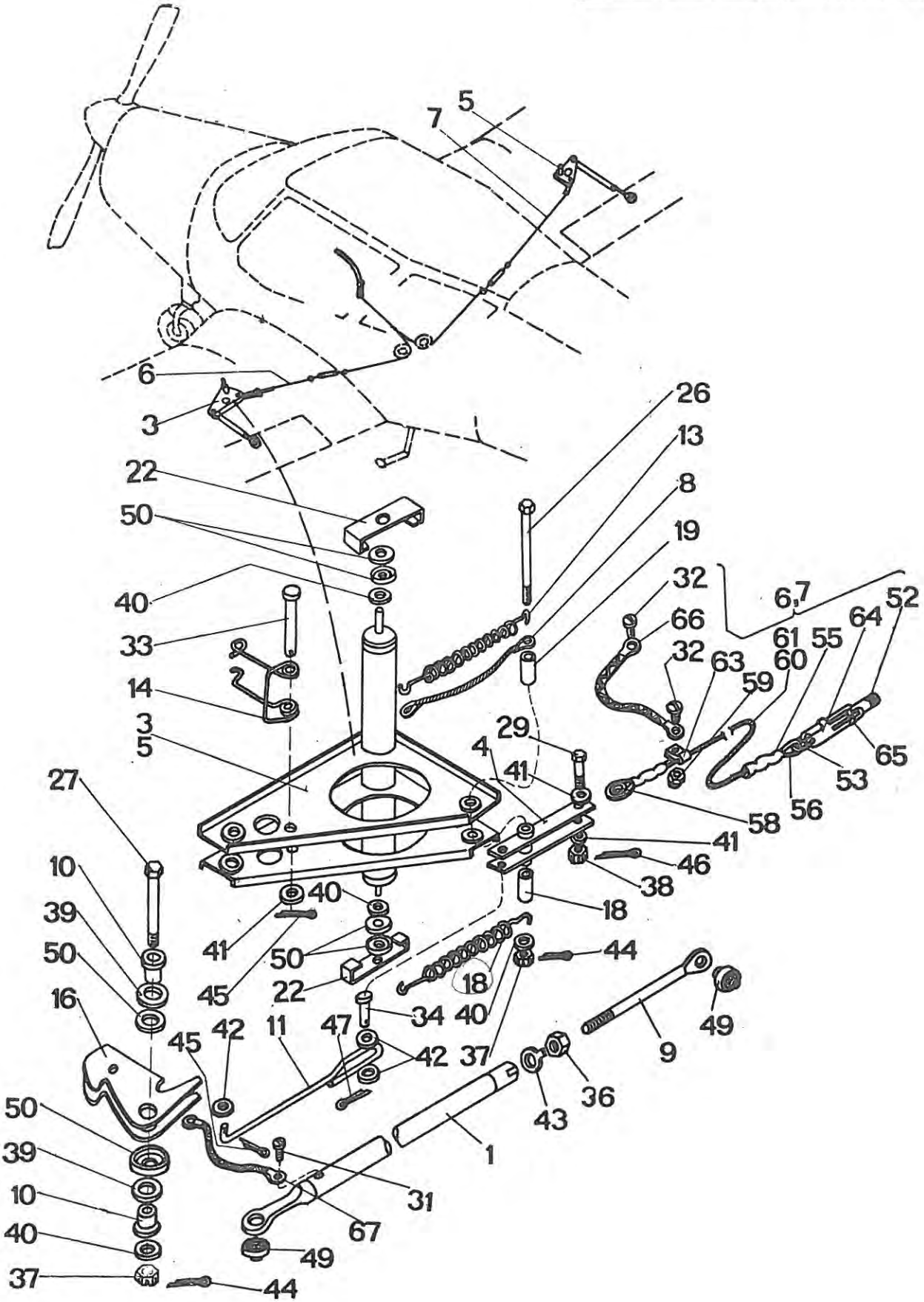

| Z 43.4330-00.00<br>Z 43.4340-00.00 | | Управление закрылками в крыле Л, П<br>Ovládání klapek v křídle L,R<br>Klappenbetätigung im Flügel L,R<br>Flap Control in Wing L.H.,R. | | Состоит из поз.<br>Sestává z poz.<br>Besteht aus Pos.<br>Consists of pos.<br>1,3-8,10-29,33,34, H. 37-42,44-47,50 |
|---|---|---|---|---|
| Поз.<br>Poz.<br>Pos.<br>Pos. | Номер части<br>Číslo části<br>Teilnummer<br>No. of part | Шт.<br>Ks<br>Stk<br>Pcs | Наименование<br>Název části<br>Benennung<br>Name | Примечание<br>Poznámka<br>Bemerkung<br>Note |
| 1. | Z 42.4332-00.00 | 1 | Тяга<br>Táhlo<br>Zugstange<br>Pull rod | Вкл.поз.<br>včetně poz.<br>Einschl.Pos.<br>Incl.No. 9,31,36, 43,49,67 |
| 2. | | | | |
| 3. | Z 42.4333-00.00 | 1 | Рычаг Л<br>Páka L<br>Hebel L<br>Lever L.H. | |
| 4. | Z 42.4334-00.00 | 1 | Рычаг<br>Páka<br>Hebel<br>Lever | |
| 5. | Z 42.4343-00.00 | 1 | Рычаг П<br>Páka P<br>Hebel R<br>Lever R.H. | |
| 6. | Z 43.4335-00.00 | 1 | Трос управления Л<br>Ovládací lano L<br>Betätigungsseil L<br>Control cable L.H. | состоит из поз.<br>sest.z poz.<br>Besteht aus Pos.<br>Consists of pos.<br>52,53,55,56,58,59, 60,63,64,66,65,32 |
| 7. | Z 43.4345-00.00 | 1 | Трос управления П<br>Ovládací lano P<br>Betätigungsseil R<br>Control cable R.H. | состоит из поз.<br>sest.z poz.<br>Besteht aus Pos.<br>Consists of pos.<br>52,53,55,56,58,59, 61,63,64,66,65,32 |

| Z 43.4330-00.00<br>Z 43.4340-00.00 | | Управление закрылками в крыле Л, П<br>Ovládání klapek v křídle L,P<br>Klappenbetätigung im Flügel L,R<br>Flap Control in Wing L.H.,R.H. | | Состоит из поз.<br>Sestává z poz.<br>Besteht aus Pos.<br>Consists of pos.<br>1,3-8,10-29,33,34,37-42,44-47,50 |
|---|---|---|---|---|
| Поз.<br>Poz.<br>Pos.<br>Pos. | Номер части<br>Číslo části<br>Teilnummer<br>No. of part | Шт.<br>Ks<br>Stk<br>Pcs | Наименование<br>Název části<br>Benennung<br>Name | Примечание<br>Poznámka<br>Bemerkung<br>Note |
| 16. | Z 42.4330-00.16 | 1 | Кулачок<br>Vačka<br>Nocken<br>Cam | |
| 17. | | | | |
| 18. | Z 42.4330-00.18 | 1 | Распорная трубка<br>Distanční trubka<br>Distanzrohr<br>Distance tube | |
| 19. | Z 42.4330-00.19 | 1 | Распорная трубка<br>Distanční trubka<br>Distanzrohr<br>Distance tube | |
| 20. | | | | |
| 21. | | | | |
| 22. | Z 42.4130-00.10 | 2 | Хомут<br>Spona<br>Schelle<br>Clip | |
| 23. | | | | |

| Z 43.4330-00.00<br>Z 43.4340-00.00 | | Управление закрылками в крыле Л, П<br>Ovládání klapek v křídle L,P<br>Klappenbetätigung im Flügel L,R<br>Flap Control in Wing L.H.,R.H. | | Состоит из поз.<br>Sestává z poz.<br>Besteht aus Pos.<br>Consists of pos.<br>1,3-8,10-29,33,34,37-42,44-47,50 |
|---|---|---|---|---|
| Поз.<br>Poz.<br>Pos.<br>Pos. | Номер части<br>Číslo části<br>Teilnummer<br>No. of part | Шт.<br>Ks<br>Stk<br>Pcs | Наименование<br>Název části<br>Benennung<br>Name | Примечание<br>Poznámka<br>Bemerkung<br>Note |
| 24. | | | | |
| 25. | | | | |
| 26. | 6x77 ONL 3120.14 | 1 | Болт пригнанный<br>Šroub lícovaný<br>Passchraube<br>Fitted bolt | |
| 27. | 6x33 ONL 3120.14 | 1 | Болт пригнанный<br>Šroub lícovaný<br>Passchraube<br>Fitted bolt | |
| 28. | | | | |
| 29. | 5x18 ONL 3120.14 | 1 | Болт пригнанный<br>Šroub lícovaný<br>Passchraube<br>Fitted bolt | |
| 30. | | | | |
| 31. | M4x6 ČSN 021131.24 | 3 | Винт<br>Šroub<br>Schraube<br>Screw | |

| Z 43.4330-00.00<br>Z 43.4340-00.00 | | Управление закрылками в крыле Л, П<br>Ovládání klapek v křídle L,P<br>Klappenbetätigung im Flügel L,R<br>Flap Control in Wing L.H.,R.H. | | Состоит из поз.<br>Sestává z poz.<br>Besteht aus Pos.<br>Consists of pos.<br>1,3-8,10-29,33,34,37-42,44-47,50 |
|---|---|---|---|---|
| Поз.<br>Poz.<br>Pos.<br>Pos. | Номер части<br>Číslo části<br>Teilnummer<br>No. of part | Шт.<br>Ks<br>Stk<br>Pcs | Наименование<br>Název části<br>Benennung<br>Name | Примечание<br>Poznámka<br>Bemerkung<br>Note |
| 32. | M3x8 ČSN 021131.24 | 2 | Винт<br>Šroub<br>Schraube<br>Screw | |
| 33. | 5x36 ONL 3331.1 | 1 | Цапфа<br>Čep<br>Zapfen<br>Pin | |
| 34. | 4x12 ONL 3331.1 | 1 | Цапфа<br>Čep<br>Zapfen<br>Pin | |
| 35. | | | | |
| 36. | M10 ČSN 021403.44 | 1 | Гайка<br>Matice<br>Mutter<br>Nut | |
| 37. | M6 ČSN 021413.44 | 2 | Гайка<br>Matice<br>Mutter<br>Nut | |
| 38. | M5 LDN 3210.2 | 2 | Гайка<br>Matice<br>Mutter<br>Nut | |
| 39. | 10 ČSN 313282.11K | 4 | Шайба<br>Podložka<br>Unterlegscheibe<br>Washer | |

| Z 43.4330-00.00<br>Z 43.4340-00.00 | | Управление закрылками в крыле Л, П<br>Ovládání klapek v křídle L,P<br>Klappenbetätigung im Flügel L,R<br>Flap Control in Wing L.H.,R. | | Состоит из поз.<br>Sestává z poz.<br>Besteht aus Pos.<br>Consists of pos.<br>1,3-8,10-29,33,34,H. 37-42,44-47,50 |
|---|---|---|---|---|
| Поз.<br>Poz.<br>Pos.<br>Pos. | Номер части<br>Číslo části<br>Teilnummer<br>No. of part | Шт.<br>Ks<br>Stk<br>Pcs | Наименование<br>Název části<br>Benennung<br>Name | Примечание<br>Poznámka<br>Bemerkung<br>Note |
| 40. | 6 ČSN 313282.11K | 5 | Шайба<br>Podložka<br>Unterlegscheibe<br>Washer | |
| 41. | 5 ČSN 313282.11K | 3 | Шайба<br>Podložka<br>Unterlegscheibe<br>Washer | |
| 42. | 4 ČSN 313282.11K | 3 | Шайба<br>Podložka<br>Unterlegscheibe<br>Washer | |
| 43. | 10 LDN 3288.2 | 1 | Шайба<br>Podložka<br>Unterlegscheibe<br>Washer | |
| 44. | 1,6x16 ČSN 021781.05 | 2 | Шплинт<br>Závlačka<br>Splint<br>Split pin | |
| 45. | 1,6x10 ČSN 021781.05 | 1 | Шплинт<br>Závlačka<br>Splint<br>Split pin | |
| 46. | 1x12 ČSN 021781.05 | 1 | Шплинт<br>Závlačka<br>Splint<br>Split pin | |
| 47. | 1x8 ČSN 021781.05 | 2 | Шплинт<br>Závlačka<br>Splint<br>Split pin | |

| Z 43.4330-00.00<br>Z 43.4340-00.00 | | | Управление закрылками в крыле Л, П<br>Ovládání klapek v křídle L,R<br>Klappenbetätigung im Flügel L,R<br>Flap Control in Wing L.H.,R.H. | Состоит из поз.<br>Sestává z poz.<br>Besteht aus Pos.<br>Consists of pos.<br>1,3-8,10-29,33,34, 37-42,44-47,50 |
|---|---|---|---|---|
| Поз.<br>Poz.<br>Pos.<br>Pos. | Номер части<br>Číslo části<br>Teilnummer<br>No. of part | Шт.<br>Ks<br>Stk<br>Pcs | Наименование<br>Název části<br>Benennung<br>Name | Примечание<br>Poznámka<br>Bemerkung<br>Note |
| 48. | | | | |
| 49. | 10 C 6 LDN 3516 | 2 | Подшипник<br>Ložisko<br>Lager<br>Bearing | |
| 50. | 9,8x2,5 LDN 3531 | 6 | Пыленепроницаемое кольцо<br>Prašník<br>Staubdichter Ring<br>Dust-tight ring | |
| 51. | | | | |
| 52. | M5 ONL 3741 | 1 | Гайка тандера<br>Matice napínáku<br>Spannschlossmutter<br>Tunrbuckle nut | |
| 53. | M5 ONL 3743.1 | 1 | Ушко тандера<br>Oko napínáku<br>Spannschlossauge<br>Turnbuckle eye | |
| 54. | | | | |
| 55. | 3,15 MON 1703 | 1 | Наконечник троса<br>Svěrací koncovka<br>Seilverschluss<br>Cable terminal | |

| Z 43.4330-00.00<br>Z 43.4340-00.00 | | Управление закрылками в крыле Л, П<br>Ovládání klapek v křídle L,P<br>Klappenbetätigung im Flügel L,R<br>Flap Control in Wing L.H.,R.H. | | Состоит из поз.<br>Sestává z poz.<br>Besteht aus Pos.<br>Consists of pos.<br>1,3-8,10-29,33,34,37-42,44-47,50, |
|---|---|---|---|---|
| Поз.<br>Poz.<br>Pos.<br>Pos. | Номер части<br>Číslo části<br>Teilnummer<br>No. of part | Шт.<br>Ks<br>Stk<br>Pcs | Наименование<br>Název části<br>Benennung<br>Name | Примечание<br>Poznámka<br>Bemerkung<br>Note |
| 56. | 3,5 ONL 3730 | 1 | Петля<br>Očnice<br>Kausche<br>Lug | |
| 57. | | | | |
| 58. | 5 MON 1722 | 1 | Ролик<br>Kladka<br>Rolle<br>Pulley | |
| 59. | M3 ONL 3240<br>M3 LDN 3217 | 1 | Гайка<br>Matice<br>Mutter<br>Nut | |
| 60. | 3,15 ČSN 024322.65 | 1 | Трос<br>Lano<br>Seil<br>Cable | Длина<br>l=1200<br>Länge<br>Length |
| 61. | 3,15 ČSN 024322.65 | 1 | Трос<br>Lano<br>Seil<br>Cable | Длина<br>l=1110<br>Länge<br>Length |
| 62. | | | | |
| 63. | 3 ONL 6663 | 1 | Хомут<br>Objímka<br>Schelle<br>Clip | |

| Z 43.4330-00.00<br>Z 43.4340-00.00 | | Управление закрылками в крыле Л, П<br>Ovládání klapek v křídle L,P<br>Klappenbetatigung im Flügel L,R<br>Flap Control in Wing L.H.,R. | | Состоит из поз.<br>Sestává z poz.<br>Besteht aus Pos.<br>Consists of pos.<br>1,3-8,10-29,33,34,37-42,44-47,50, |
|---|---|---|---|---|
| Поз.<br>Poz.<br>Pos.<br>Pos. | Номер части<br>Číslo části<br>Teilnummer<br>No. of part | Шт.<br>Ks<br>Stk<br>Pcs | Наименование<br>Název části<br>Benennung<br>Name | Примечание<br>Poznámka<br>Bemerkung<br>Note |
| 64. | 72 MON 1904 | 1 | Предохранитель троса<br>Pojistka<br>Seilsicherung<br>Turnbuckle locking sheet | |
| 65. | 2,3x20 MON 1903 | 1 | Предохранитель троса<br>Pojistka<br>Seilsicherung<br>Turnbuckle locking sheet | (18 ONL 3745) |
| 66. | 1,5-150 ONL 6664.02 | 2 | Перемычка<br>Přemostění<br>Massen-Verbinder<br>Ground strap | |
| 67. | 3-150 ONL 6664.01 | 1 | Перемычка<br>Přemostění<br>Massen-Verbinder<br>Ground strap | |

Z 43.4410-00.00

Управление триммером руля
высоты во фюзеляже
Ovládání vyvažování v trupu
Betätigung des Höhentrimmruders
im Rumpf
Elevator Trim Tab Control
in Fuselage

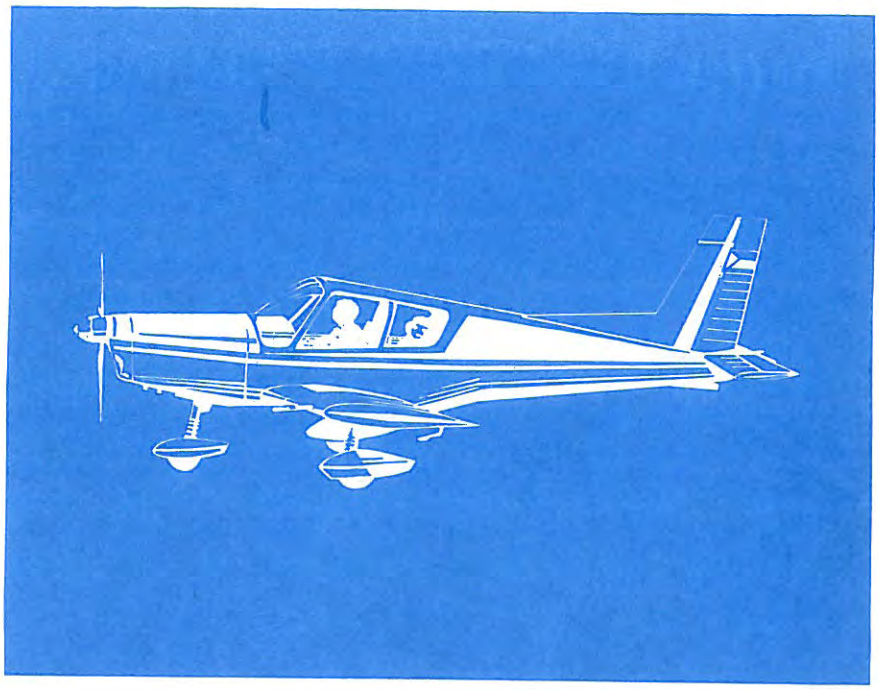

# Z43.4410-00.00

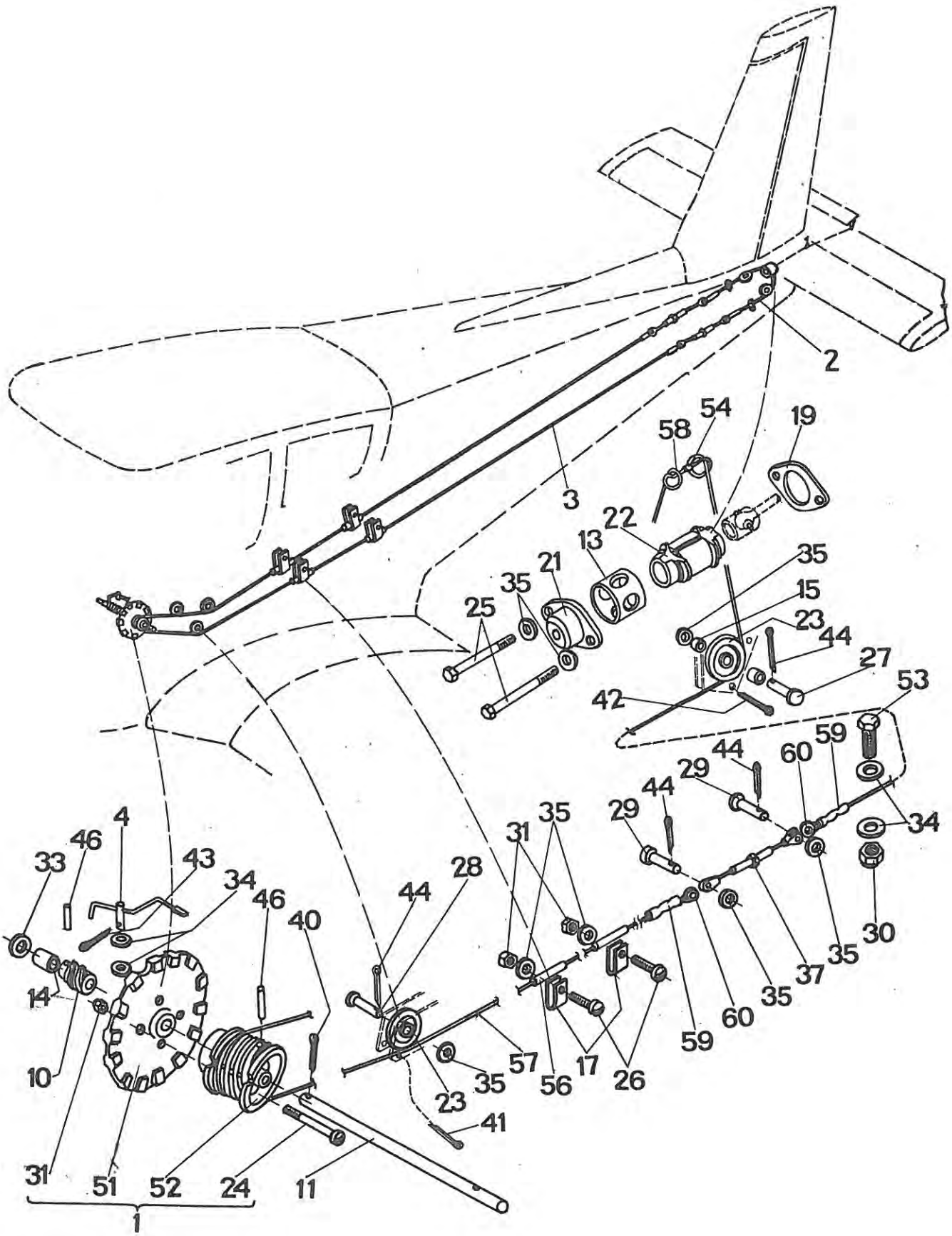

| Z 43.4410-00.00 | | | Управление триммером руля высоты во фюзеляже<br>Ovládání vyvažování v trupu<br>Betätigung des Höhentrimm-ruders im Rumpf<br>Elevator Trim Tab Control in Fuselage | Состоит из поз.<br>Sestává z poz.<br>Besteht aus Pos.<br>Consists of pos.<br>1-4,10,11,13-15,17,19,21-23,25-29,33-35,37-46 |
|---|---|---|---|---|
| Поз.<br>Poz.<br>Pos.<br>Pos. | Номер части<br>Číslo části<br>Teilnummer<br>No. of part | Шт.<br>Ks<br>Stk<br>Pcs | Наименование<br>Název části<br>Benennung<br>Name | Примечание<br>Poznámka<br>Bemerkung<br>Note |
| 1. | Z 42.4411-00.00 | 1 | Маховичок<br>Ovládací kolo<br>Handrad<br>Handwheel | состоит из поз.<br>sest.z poz.<br>Besteht aus Pos.<br>Consists of pos.<br>24,31,51,52 |
| 2. | Z 42.4412-00.00 | 1 | Трос управления<br>Ovládací lano<br>Betätigungsseil<br>Control cable | состоит из поз.<br>sest.z poz.<br>Besteht aus Pos.<br>Consists of pos.<br>30,34,53,54,58,59,60 |
| 3. | Z 43.4413-00.00 | 1 | Трос управления<br>Ovládací lano<br>Betätigungsseil<br>Control cable | сост-оит из поз.<br>sest. z poz.<br>Besteht aus Pos.<br>Consists of pos.<br>54,56,57,59,60 |
| 4. | Z 42.4414-00.00 | 1 | Указатель<br>Ukazatel<br>Anzeiger<br>Indicator | |
| 5. | | | | |
| 6. | | | | |
| 7. | | | | |
| 8. | | | | |

| Z 43.4410-00.00 | | Управление триммером руля высоты во фюзеляже<br>Ovládání vyvažování v trupu<br>Betätigung des Höhentrimmruders im Rumpf<br>Elevator Trim Tab Control in Fuselage | | Состоит из поз.<br>Sestává z poz.<br>Besteht aus Pos.<br>Consists of pos.<br>1-4,10,11,13-15,17,19,21-23,25-29,33-35,37-46 |
|---|---|---|---|---|
| Поз.<br>Poz.<br>Pos.<br>Pos. | Номер части<br>Číslo části<br>Teilnummer<br>No. of part | Шт.<br>Ks<br>Stk<br>Pcs | Наименование<br>Název části<br>Benennung<br>Name | Примечание<br>Poznámka<br>Bemerkung<br>Note |
| 9. | | | | |
| 10. | Z 42.4410-00.10 | 1 | Винт<br>Šroub<br>Schraube<br>Screw | |
| 11. | Z 42.4410-00.11 | 1 | Вал<br>Hřídel<br>Welle<br>Shaft | |
| 12. | | | | |
| 13. | Z 42.4410-00.13 | 1 | Кожух<br>Plášť<br>Mantel<br>Cover | |
| 14. | Z 42.4410-00.14 | 1 | Распорная трубка<br>Distanční trubka<br>Distanzrohr<br>Distance tube | |
| 15. | Z 42.4410-00.15 | 4 | Распорная трубка<br>Distanční trubka<br>Distanzrohr<br>Distance tube | |
| 16. | | | | |

| Z 43.4410-00.00 | | Управление триммером руля высоты во фюзеляже<br>Ovládání vyvažování v trupu<br>Betätigung des Höhentrimmruders im Rumpf<br>Elevator Trim Tab Control in Fuselage | | Состоит из поз.<br>Sestává z poz.<br>Besteht aus Pos.<br>Consists of pos.<br>1-4,10,11,13-15,17-19,21-23,25-29,33-35,37-46 |
|---|---|---|---|---|
| Поз.<br>Poz.<br>Pos.<br>Pos. | Номер части<br>Číslo části<br>Teilnummer<br>No. of part | Шт.<br>Ks<br>Stk<br>Pcs | Наименование<br>Název části<br>Benennung<br>Name | Примечание<br>Poznámka<br>Bemerkung<br>Note |
| 17. | Z 42.4410-00.17 | 4 | Хомут<br>Příchytka<br>Befestigungsschelle<br>Clamp | |
| 18. | | | | |
| 19. | Z 42.4410-00.19 | 1 | Фланец<br>Příruba<br>Flanch<br>Flange | |
| 20. | | | | |
| 21. | Z 37.4413-16 | 1 | Фланец<br>Příruba<br>Flanch<br>Flange | |
| 22. | Z 37.4413-09 | 1 | Барабан<br>Buben<br>Trommel<br>Drum | |
| 23. | Z 37.4411-12 | 5 | Ролик<br>Kladka<br>Rolle<br>Pulley | |
| 24. | M4x25 ČSN 021131.24 | 4 | Винт<br>Šroub<br>Schraube<br>Screw | |

| Z 43.4410-00.00 | | Управление триммером руля высоты во фюзеляже<br>Ovládání vyvažování v trupu<br>Betätigung des Höhentrimmruders im Rumpf<br>Elevator Trim Tab Control in Fuselage | | Состоит из поз.<br>Sestává z poz.<br>Besteht aus Pos.<br>Consists of pos.<br>1-4,10,11,13-15,17-19,21-23,25-29,33-35,37-46 |
|---|---|---|---|---|
| Поз.<br>Poz.<br>Pos.<br>Pos. | Номер части<br>Číslo části<br>Teilnummer<br>No. of part | Шт.<br>Ks<br>Stk<br>Pcs | Наименование<br>Název části<br>Benennung<br>Name | Примечание<br>Poznámka<br>Bemerkung<br>Note |
| 25. | M4x45 ČSN 021131.24 | 2 | Винт<br>Šroub<br>Schraube<br>Screw | |
| 26. | M4x10 ČSN 021131.24 | 4 | Винт<br>Šroub<br>Schraube<br>Screw | |
| 27. | 4x20 ONL 3331.1 | 2 | Цапфа<br>Čep<br>Zapfen<br>Pin | |
| 28. | 4x18 ONL 3331.1 | 3 | Цапфа<br>Čep<br>Zapfen<br>Pin | |
| 29. | 4x14 ONL 3331.1 | 4 | Цапфа<br>Čep<br>Zapfen<br>Pin | |
| 30. | M6 ONL 3240<br>M6 LDN 3217 | 2 | Гайка<br>Matice<br>Mutter<br>Nut | |
| 31. | M4 ONL 3240<br>M4 LDN 3217 | 8 | Гайка<br>Matice<br>Mutter<br>Nut | |
| 32. | | | | |

| Z 43.4410-00.00 | | | Управление триммером руля высоты во фюзеляже<br>Ovládání vyvažování v trupu<br>Betätigung des Höhentrimmruders im Rumpf<br>Elevator Trim Tab Control in Fuselage | Состоит из поз.<br>Sestává z poz.<br>Besteht aus Pos.<br>Consists of pos.<br>1-4,10,11,13-15,17,19,21-23,25-29,33-35,37-46 |
|---|---|---|---|---|
| Поз.<br>Poz.<br>Pos.<br>Pos. | Номер части<br>Číslo části<br>Teilnummer<br>No. of part | Шт.<br>Ks<br>Stk<br>Pcs | Наименование<br>Název části<br>Benennung<br>Name | Примечание<br>Poznámka<br>Bemerkung<br>Note |
| 33. | B10,5 ČSN 021702.14 | 1 | Шайба<br>Podložka<br>Unterlegscheibe<br>Washer | |
| 34. | 6,4 ČSN 021702.14 | 6 | Шайба<br>Podložka<br>Unterlegscheibe<br>Washer | |
| 35. | 4,3 ČSN 021702.14 | 15 | Шайба<br>Podložka<br>Unterlegscheibe<br>Washer | |
| 36. | | | | |
| 37. | 4 ONL 3740.11 | 2 | Тандер<br>Napínák<br>Spannschloss<br>Turnbuckle | |
| 38. | | | | |
| 39. | | | | |
| 40. | 3,2x18 ČSN 021781.05 | 1 | Шплинт<br>Závlačka<br>Splint<br>Split pin | |

| Z 43.4410-00.00 | | Управление триммером руля высоты во фюзеляже<br>Ovládání vyvažování v trupu<br>Betätigung des Höhentrimmruders im Rumpf<br>Elevator Trim Tab Control in Fuselage | | Состоит из поз.<br>Sestává z poz.<br>Besteht aus Pos.<br>Consists of pos.<br>1-4,10,11,13-15,17, 19,21-23,25-29,33-35, 37-46 |
|---|---|---|---|---|
| Поз.<br>Poz.<br>Pos.<br>Pos. | Номер части<br>Číslo části<br>Teilnummer<br>No. of part | Шт.<br>Ks<br>Stk<br>Pcs | Наименование<br>Název části<br>Benennung<br>Name | Примечание<br>Poznámka<br>Bemerkung<br>Note |
| 41. | 2x25 ČSN 021781.05 | 4 | Шплинт<br>Závlačka<br>Splint<br>Split pin | |
| 42. | 2x20 ČSN 021781.05 | 1 | Шплинт<br>Závlačka<br>Splint<br>Split pin | |
| 43. | 1,6x14 ČSN 021781.05 | 1 | Шплинт<br>Závlačka<br>Splint<br>Split pin | |
| 44. | 1x8 ČSN 021781.05 | 9 | Шплинт<br>Závlačka<br>Splint<br>Split pin | |
| 45. | | | | |
| 46. | 4x14 ČSN 022150.2 | 2 | Штифт<br>Kolík<br>Stift<br>Pin | |
| 47. | | | | |
| 48. | | | | |
| 49. | | | | |

| Z 43.4410-00.00 | | Управление триммером руля высоты во фюзеляже<br>Ovládání vyvažování v trupu<br>Betätigung des Höhentrimm-ruders im Rumpf<br>Elevator Trim Tab Control in Fuselage | | Состоит из поз.<br>Sestává z poz.<br>Besteht aus Pos.<br>Consists of pos.<br>1-4,10,11,13-15,17, 19,21-23,25-29,33-35, 37-46 |
|---|---|---|---|---|
| Поз.<br>Poz.<br>Pos.<br>Pos. | Номер части<br>Číslo části<br>Teilnummer<br>No. of part | Шт.<br>Ks<br>Stk<br>Pcs | Наименование<br>Název části<br>Benennung<br>Name | Примечание<br>Poznámka<br>Bemerkung<br>Note |
| 50. | | | | |
| 51. | L 200.4410-13 S | 1 | Маховичок<br>Kolo<br>Rad<br>Wheel | |
| 52. | Z 42.4411-00.01 | 1 | Барабан<br>Buben<br>Trommel<br>Drum | |
| 53. | Z 326.441-09 | 2 | Винт с разрезом в стержне<br>Šroub rozříznutý<br>Geschnittene Schraube<br>Screw with cut up body | |
| 54. | Z 37.4415-01 | 2 | Хомутик<br>Svěrka<br>Klemme<br>Clamp | |
| 55. | | | | |
| 56. | 2,0/4,6 ON 028482.1 | 4 | Шланг<br>Hadice<br>Schlauch<br>Hose | Длина =30<br>l=30<br>Länge=30<br>Length=30 |
| 57. | 1,6 ČSN 024311.25 | 1 | Трос<br>Lano<br>Seil<br>Cable | Длина = 9230<br>l=9230<br>Länge=9230<br>Length=9230 |

| Z 43.4410-00.00 | | Управление триммером руля высоты во фюзеляже<br>Ovládání vyvažování v trupu<br>Betätigung des Höhentrimmruders im Rumpf<br>Elevator Trim Tab Control in Fuselage | | Состоит из поз.<br>Sestává z poz.<br>Besteht aus Pos.<br>Consists of pos.<br>1-4,10,11,13-15,17,19,21-23,25-29,33-35,37-46 |
|---|---|---|---|---|
| Поз.<br>Poz.<br>Pos.<br>Pos. | Номер части<br>Číslo části<br>Teilnummer<br>No. of part | Шт.<br>Ks<br>Stk<br>Pcs | Наименование<br>Název části<br>Benennung<br>Name | Примечание<br>Poznámka<br>Bemerkung<br>Note |
| 58. | 1,6 ČSN 024311.25 | 1 | Трос<br>Lano<br>Seil<br>Cable | Длина = 1920<br>l=1920<br>Länge=1920<br>Length=1920 |
| 59. | 1,6 MON 1703 | 4 | Наконечник<br>Svěrací koncovka<br>Seilverschluss<br>Cable terminal | |
| 60. | 4 MON 1722 | 4 | Ролик для троса<br>Kladka na lano<br>Rolle für Seil<br>Pulley for cable | |

Z 42.4420-00.00

Управление триммерами в горизонтальном оперении
Ovládání vyvaž. ve vodorovné ocasní ploše
Trimmruderbetätigung im Höhenleitwerk
Trim Tab Control in Horizontal Tail Unit

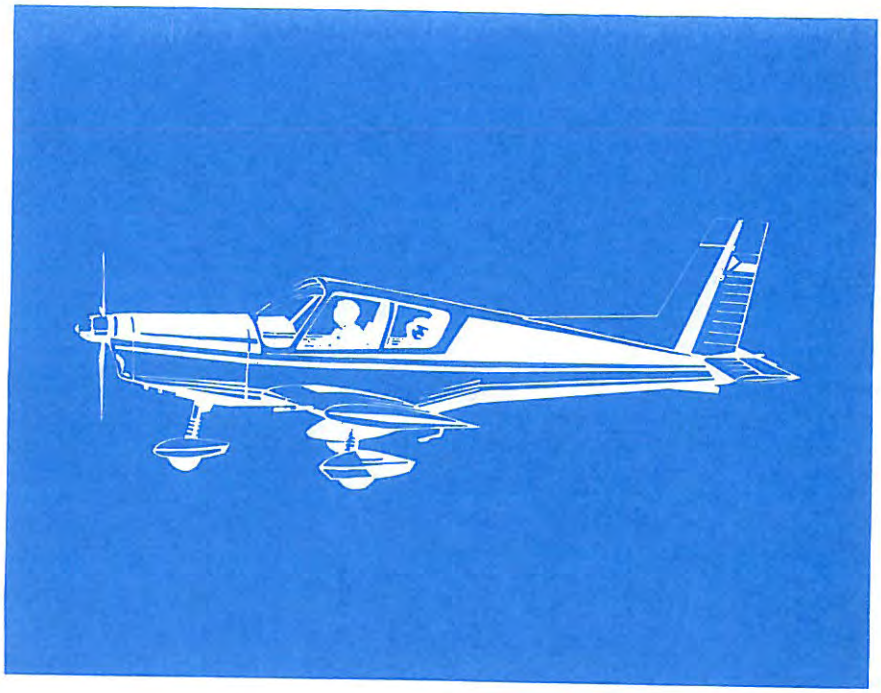

# Z42.4420-00.00

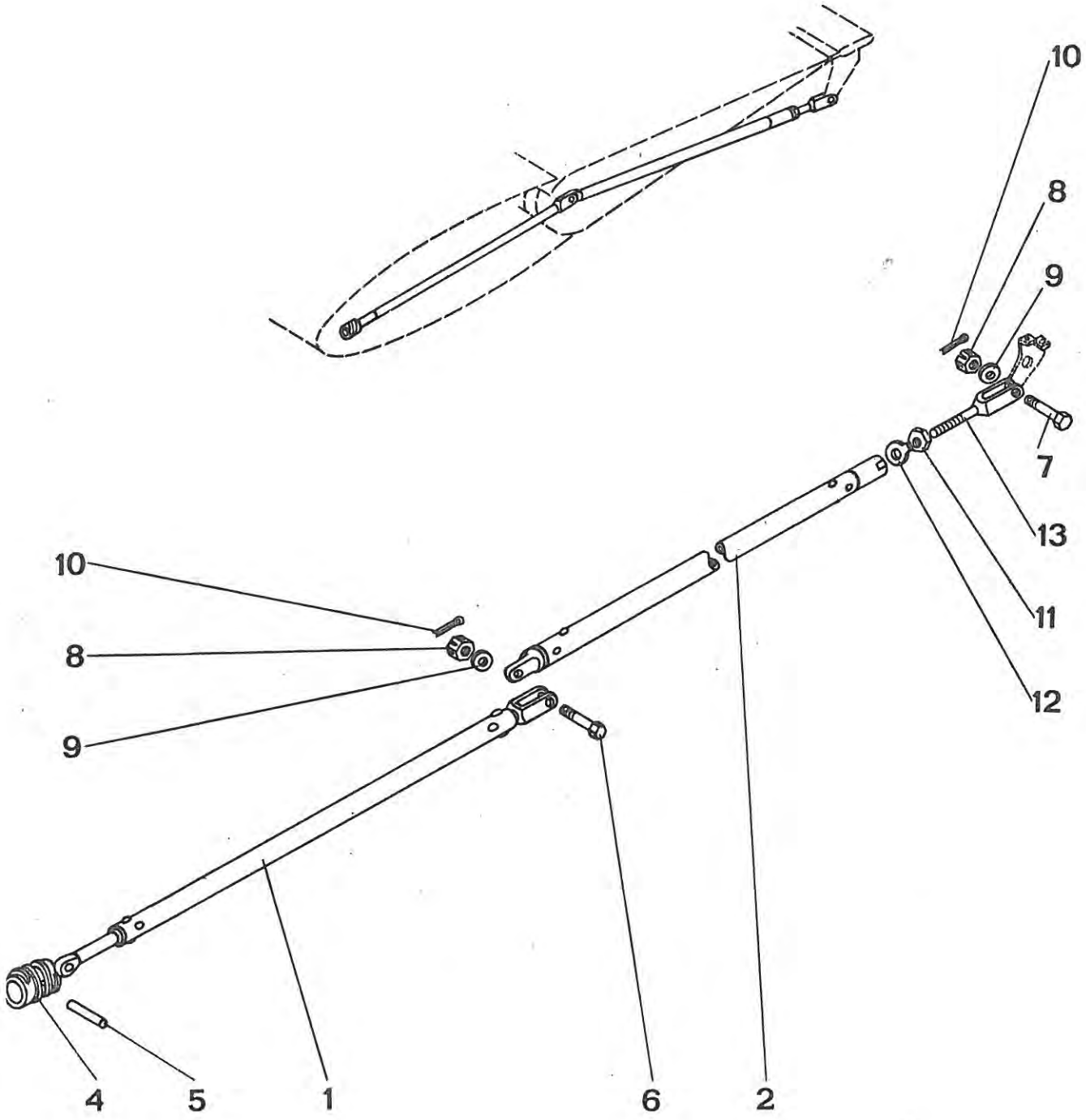

| Z 42.4420-00.00 | Управление триммером в горизонтальном оперении<br>Ovládání vyvaž.ve vodorovné ocasní ploše<br>Trimmruderbetätigung im Höhenleitwerk<br>Trim Tab Control in Horizontal Tail Unit | Состоит из поз.<br>Sestává z poz.<br>Besteht aus Pos.<br>Consists of pos.<br>1-10 |
|---|---|---|

| Поз.<br>Poz.<br>Pos.<br>Pos. | Номер части<br>Číslo části<br>Teilnummer<br>No. of part | Шт.<br>Ks<br>Stk<br>Pcs | Наименование<br>Název části<br>Benennung<br>Name | Примечание<br>Poznámka<br>Bemerkung<br>Note |
|---|---|---|---|---|
| 1. | Z 42.4421-00.00 | 1 | Тяга<br>Táhlo<br>Zugstange<br>Pull rod | |
| 2. | Z 42.4422-00.00 | 1 | Тяга<br>Táhlo<br>Zugstange<br>Pull rod | Вкл. поз.<br>včetně poz.<br>Einschl.Pos.<br>Incl.pos.<br>11,12,13 |
| 3. | | | | |
| 4. | Z 37.4413-04 | 1 | Винт<br>Šroub<br>Schraube<br>Screw | |
| 5. | Z 37.4413-05 | 1 | Цапфа<br>Čep<br>Zapfen<br>Pin | |
| 6. | 5x24 ONL 3120.14 | 1 | Болт пригнанный<br>Šroub lícovaný<br>Passschraube<br>Fitted bolt | |
| 7. | 5x22 ONL 3120.14 | 1 | Болт пригнанный<br>Šroub lícovaný<br>Passschraube<br>Fitted bolt | |
| 8. | M5 LDN 3210.2 | 2 | Гайка<br>Matice<br>Mutter<br>Nut | |

| Z 42.4420-00.00 | Управление триммером в горизонтальном оперении<br>Ovládání vyvaž.ve vodorovné ocasní ploše<br>Trimmruderbetätigung im Höhenleitwerk<br>Trim Tab Control in Horizontal Tail | Состоит из поз.<br>Sestává z poz.<br>Besteht aus Pos.<br>Consists of pos.<br>Unit 1-10 |
|---|---|---|

| Поз.<br>Poz.<br>Pos.<br>Pos. | Номер части<br>Číslo části<br>Teilnummer<br>No. of part | Шт.<br>Ks<br>Stk<br>Pcs | Наименование<br>Název části<br>Benennung<br>Name | Примечание<br>Poznámka<br>Bemerkung<br>Note |
|---|---|---|---|---|
| 9. | 5,3 ČSN 021702.14 | 2 | Шайба<br>Podložka<br>Unterlegscheibe<br>Washer | |
| 10. | 1x12 ČSN 021781.05 | 2 | Шплинт<br>Závlačka<br>Splint<br>Split pin | |
| 11. | M5 ČSN 021403.44 | 1 | Гайка<br>Matice<br>Mutter<br>Nut | |
| 12. | 5,2 ONL 3288.1 | 1 | Шайба<br>Podložka<br>Unterlegscheibe<br>Washer | |
| 13. | 5x5 ONL 3773.1 | 1 | Вилка<br>Vidlice<br>Gabel<br>Fork | |

Z 42.4500-00.00

Управление триммером руля направления
Ovládání směrového vyvažování
Seitentrimmruderbetätigung
Rudder Trim Tab Control

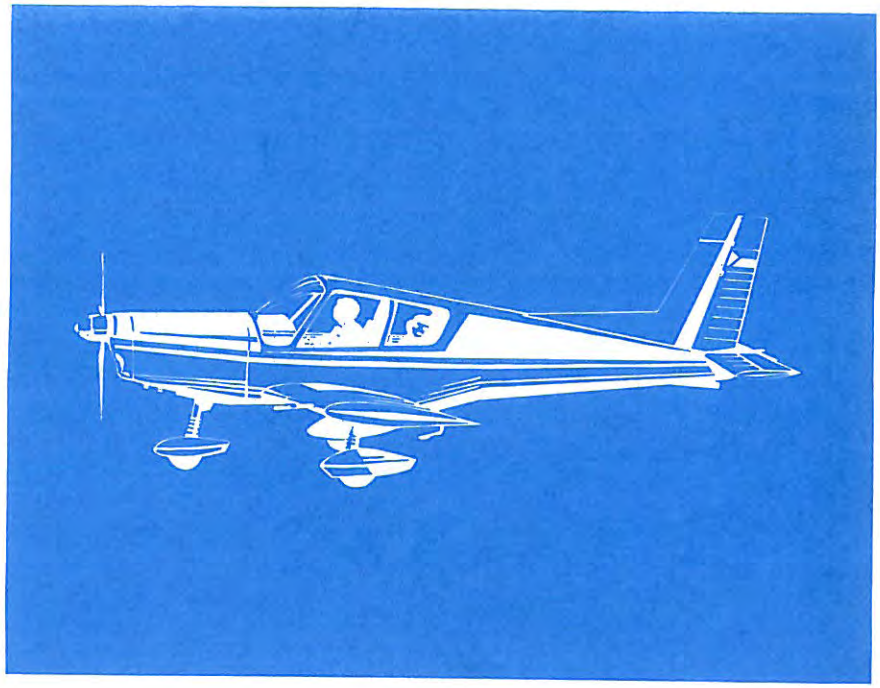

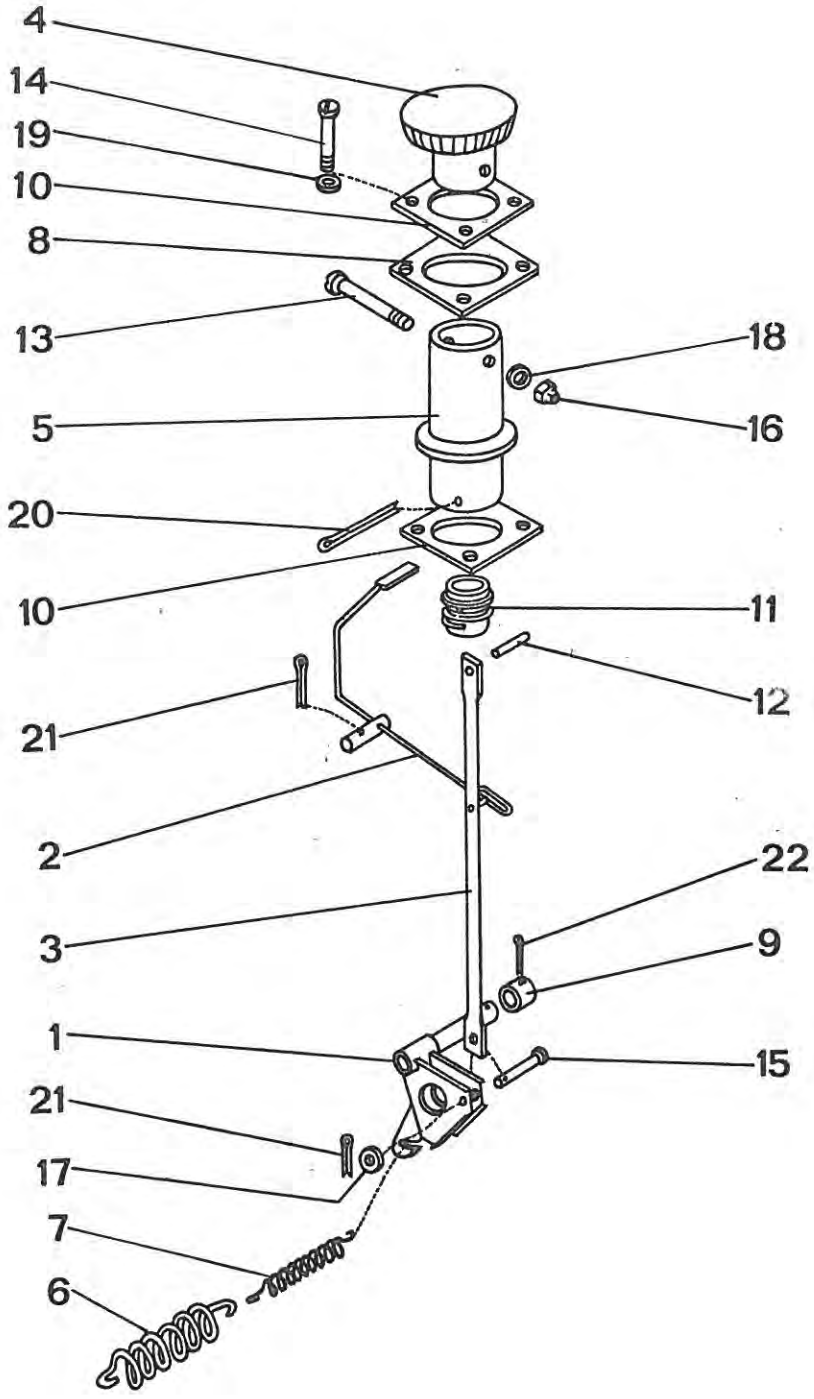
4
14
19
10
8
13
18
16
5
20
10
11
12
21
2
22
3
9
1
15
21
17
7
6

| Z 42.4500-00.00 | Управление механизмом балансировки руля направления<br>Ovládání směrového vyvaž.<br>Seitentrimmungsbetätigung<br>Rudder Trim Control | | | Состоит из поз.<br>Sestává z poz.<br>Besteht aus Pos.<br>Consists of pos.<br>1 - 22 |
|---|---|---|---|---|
| Поз.<br>Poz.<br>Pos.<br>Pos. | Номер части<br>Číslo části<br>Teilnummer<br>No. of part | Шт.<br>Ks<br>Stk<br>Pcs | Наименование<br>Název části<br>Benennung<br>Name | Примечание<br>Poznámka<br>Bemerkung<br>Note |
| 1. | Z 42.4501-00.00 | 1 | Рычаг<br>Páka<br>Hebel<br>Lever | |
| 2. | Z 42.4502-00.00 | 1 | Указатель<br>Ukazatel<br>Anzeiger<br>Indicator | |
| 3. | Z 42.4503-00.00 | 1 | Тяга<br>Táhlo<br>Zugstange<br>Pull rod | |
| 4. | Z 42.4500-00.06 | 1 | Маховичок<br>Ovládací kolo<br>Betätigungsrad<br>Control wheel | |
| 5. | Z 42.4500-00.07 | 1 | Гайка установительная<br>Ovládací matice<br>Einstellmutter<br>Adjustable nut | заказывать с поз.11<br>objednávat s poz.11<br>Mit Pos.11 bestellen<br>Order with Pos. No.11 |
| 6. | Z 42.4500-00.09 | 1 | Пружина<br>Pružina<br>Feder<br>Spring | |
| 7. | Z 42.4500-00.10 | 1 | Пружина<br>Pružina<br>Feder<br>Spring | |
| 8. | Z 42.4500-00.12 | 1 | Вкладыш<br>Vložka<br>Einlage<br>Insert | |

| Z 42.4500-00.00 | Управление механизмом балансировки руля направлениц<br>Ovládání směrového vyvaž.<br>Seitentrimmungsbetätigung<br>Rudder Trim Control | Состоит из поз.<br>Sestává z poz.<br>Besteht aus Pos.<br>Consists of pos.<br>1 - 22 |
|---|---|---|

| Поз.<br>Poz.<br>Pos.<br>Pos. | Номер части<br>Číslo části<br>Teilnummer<br>No. of part | Шт.<br>Ks<br>Stk<br>Pcs | Наименование<br>Název části<br>Benennung<br>Name | Примечание<br>Poznámka<br>Bemerkung<br>Note |
|---|---|---|---|---|
| 9. | Z 42.4500-00.13 | 1 | Упор<br>Zarážka<br>Anschlag<br>Stop | |
| 10. | Z 42.4500-00.10 | 2 | Подкладка<br>Lože<br>Bett<br>Bed | |
| 11. | Z 42.4500-00.20 | 1 | Винт<br>Šroub<br>Schraube<br>Screw | заказ.с поз.5<br>objedn.s poz.5<br>Mit Pos.5 bestellen<br>Order with Pos. No.5 |
| 12. | Z 37.4413-05 | 1 | Цапфа<br>Čep<br>Zapfen<br>Pin | |
| 13. | M4x35 ČSN 021131.24 | 1 | Винт<br>Šroub<br>Schraube<br>Screw | |
| 14. | M4x14 ČSN 021131.24 | 4 | Винт<br>Šroub<br>Schraube<br>Screw | |
| 15. | 5x16 ONL 3331.1 | 1 | Цапфа<br>Čep<br>Zapfen<br>Pin | |
| 16. | M4 ONL 3240<br>M4 LDN 3217 | 1 | Гайка<br>Matice<br>Mutter<br>Nut | |

| Z 42.4500-00.00 | | Управление триммером руля направления<br>Ovládání směrového vyvažov.<br>Seitentrimmruderbetätigung<br>Rudder Trim Tab Control | | Состоит из поз.<br>Sestává z poz.<br>Besteht aus Pos.<br>Consists of pos.<br>1 - 22 |
|---|---|---|---|---|
| Поз.<br>Poz.<br>Pos.<br>Pos. | Номер части<br>Číslo části<br>Teilnummer<br>No. of part | Шт.<br>Ks<br>Stk<br>Pcs | Наименование<br>Název části<br>Benennung<br>Name | Примечание<br>Poznámka<br>Bemerkung<br>Note |
| 17. | 5,3 ČSN 021702.14 | 1 | Шайба<br>Podložka<br>Unterlegscheibe<br>Washer | |
| 18. | 4,3 ČSN 021702.14 | 1 | Шайба<br>Podložka<br>Unterlegscheibe<br>Washer | |
| 19. | 4,1 ČSN 021740.04 | 4 | Шайба<br>Podložka<br>Unterlegscheibe<br>Washer | |
| 20. | 3,2x25 ČSN 021781.05 | 1 | Шплинт<br>Závlačka<br>Splint<br>Split pin | |
| 21. | 1,6x10 ČSN 021781.05 | 2 | Шплинт<br>Závlačka<br>Splint<br>Split pin | |
| 22. | 4x28 ČSN 021781.05 | 1 | Шплинт<br>Závlačka<br>Splint<br>Split pin | |

Z 42.4900-00.00

Центровой механизм
Středicí mechanismus
Zentriermechanismus
Centring Mechanism

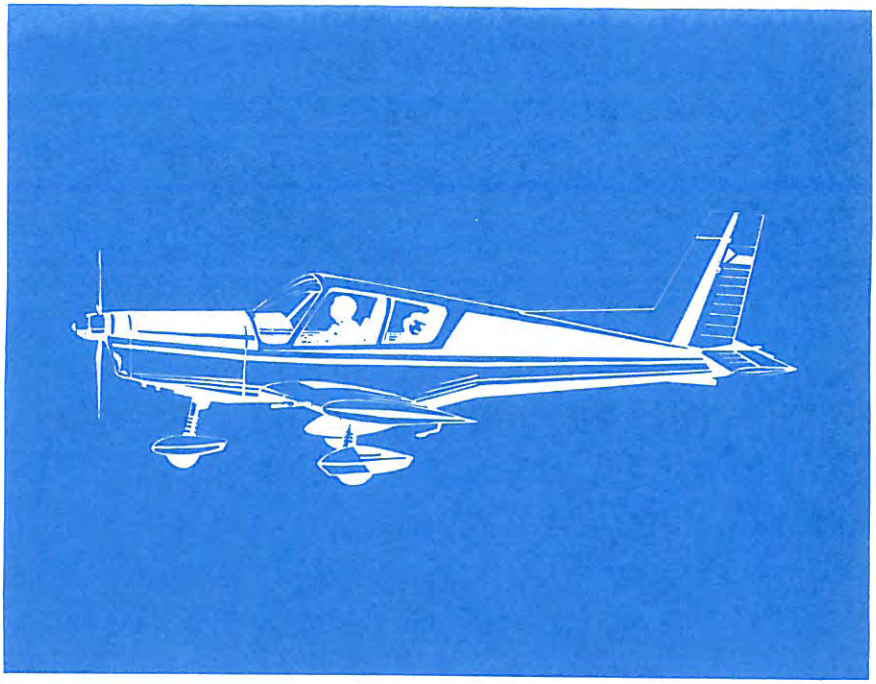

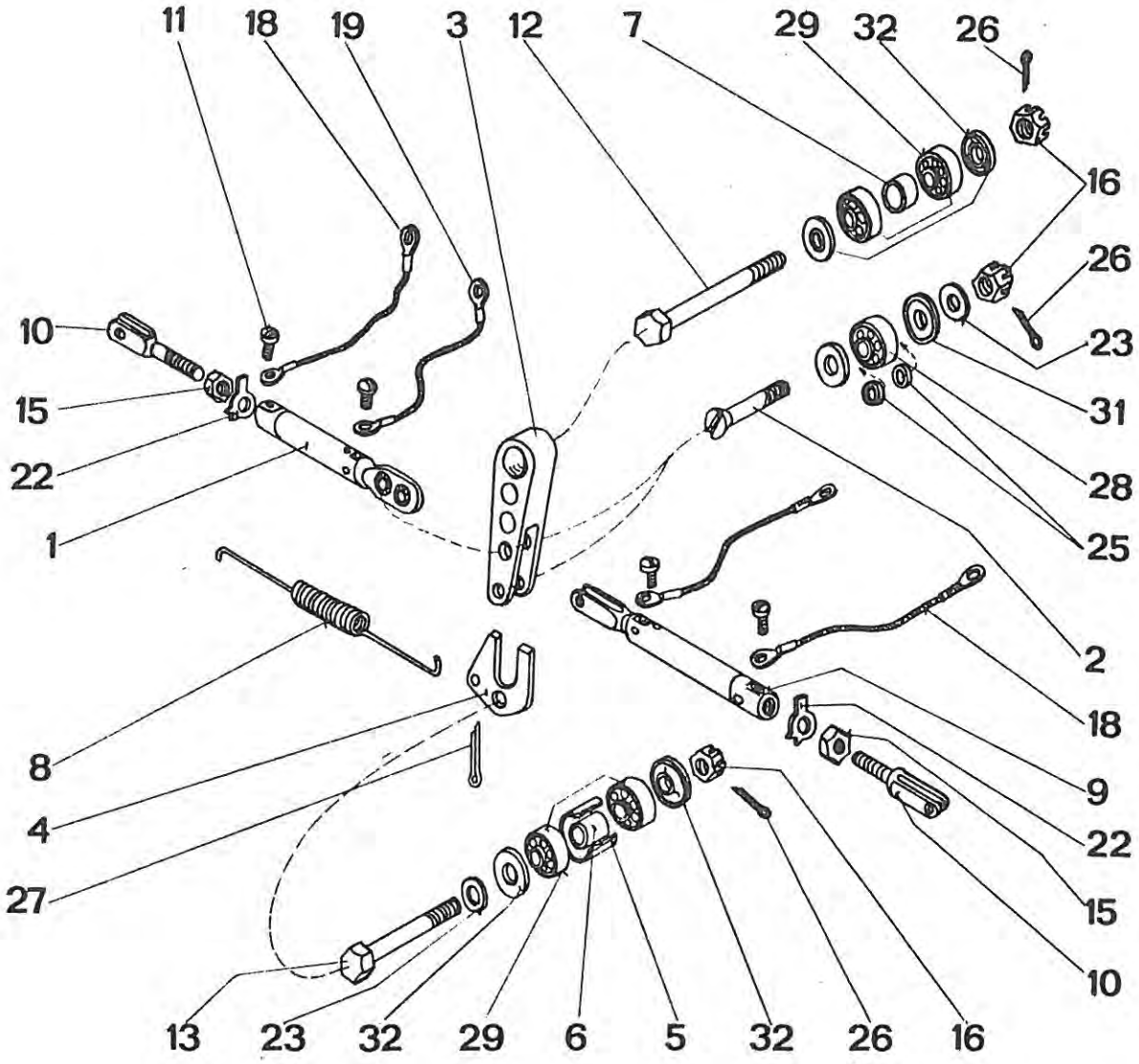
11
18
19
3
12
7
29
32
26
16
26
23
31
28
25
2
18
9
22
15
10
10
15
22
1
8
4
27
13
23
32
29
6
5
32
26
16

| SPEC<br>Z 42.4900-00.00 | | Центровой механизм<br>Středicí mechanismus<br>Zentriermechanismus<br>Centring Mechanism | | Состоит из поз.<br>Sestává z poz.<br>Besteht aus Pos.<br>Consists of pos.<br>1-9,12,13,16,23-32 |
|---|---|---|---|---|
| Поз.<br>Poz.<br>Pos.<br>Pos. | Номер части<br>Číslo části<br>Teilnummer<br>No. of part | Шт.<br>Ks<br>Stk<br>Pcs | Наименование<br>Název části<br>Benennung<br>Name | Примечание<br>Poznámka<br>Bemerkung<br>Note |
| 1. | Z 42.4900-01.00 | 1 | Тяга Л<br>Táhlo L<br>Zugstange L<br>Pull rod L.H. | Вкл. поз.<br>včetně poz.<br>Einschl.Pos.<br>Incl.pos.<br>10,11,15,18,19,<br>22 |
| 2. | Z 42.4900-00.06 | 3 | Болт пригнанный<br>Šroub lícovaný<br>Passchraube<br>Fitted bolt | |
| 3. | Z 42.4900-00.08 | 1 | Рычаг<br>Páka<br>Hebel<br>Lever | |
| 4. | Z 42.4900-00.09 | 1 | Вилка<br>Vidlice<br>Gabel<br>Fork | |
| 5. | Z 42.4900-00.12 | 1 | Дистанционная трубка<br>Distanční trubka<br>Distanzrohr<br>Distance tube | |
| 6. | Z 42.4900-00.13 | 1 | Дистанционное кольцо<br>Distanční kroužek<br>Distanzring<br>Distance ring | |
| 7. | Z 42.4900-00.14 | 1 | Дистанционное кольцо<br>Distanční kroužek<br>Distanzring<br>Distance ring | |
| 8. | Z 42.4900-00.16 | 1 | Пружина<br>Pružina<br>Feder<br>Spring | |

| Z 42.4900-00.00 SPEC | Центровой механизм<br>Středicí mechanismus<br>Zentriermechanismus<br>Centring Mechanism | Состоит из поз.<br>Sestává z poz.<br>Besteht aus Pos.<br>Consists of pos.<br>1-9,12,13,16,23-32 |
|---|---|---|

| Поз.<br>Poz.<br>Pos.<br>Pos. | Номер части<br>Číslo části<br>Teilnummer<br>No. of part | Шт.<br>Ks<br>Stk<br>Pcs | Наименование<br>Název části<br>Benennung<br>Name | Примечание<br>Poznámka<br>Bemerkung<br>Note |
|---|---|---|---|---|
| 9. | Z 42.4900-02.00 | 1 | Тяга П<br>Táhlo P<br>Zugstange R<br>Pull rod R.H. | вкл.поз.<br>včetně poz.<br>einschl.Pos.<br>incl.No. 10,11,15,<br>18,19,22 |
| 10. | 10x6x10 ONL 3774.2 | 2 | Вилка<br>Vidlice<br>Gabel<br>Fork | |
| 11. | M4x6 ČSN 021131.24 | 4 | Винт<br>Šroub<br>Schraube<br>Screw | |
| 12. | 6x57 ONL 3120.14 | 1 | Болт пригнанный<br>Šroub lícovaný<br>Passchraube<br>Fitted bolt | |
| 13. | 6x53 ONL 3120.14 | 1 | Винт<br>Šroub<br>Schraube<br>Screw | |
| 14. | | | | |
| 15. | M10 ČSN 021403.44 | 2 | Гайка<br>Matice<br>Mutter<br>Nut | |
| 16. | M6 ČSN 021413.44 | 5 | Гайка<br>Matice<br>Mutter<br>Nut | |

| SPEC<br>Z 42.4900-00.00 | | Центровой механизм<br>Středicí mechanismus<br>Zentriermechanismus<br>Centring Mechanism | | Состоит из поз.<br>Sestává z poz.<br>Besteht aus Pos.<br>Consists of pos.<br>1-9,12,13,16,23-32 |
|---|---|---|---|---|
| Поз.<br>Poz.<br>Pos.<br>Pos. | Номер части<br>Číslo části<br>Teilnummer<br>No. of part | Шт.<br>Ks<br>Stk<br>Pcs | Наименование<br>Název části<br>Benennung<br>Name | Примечание<br>Poznámka<br>Bemerkung<br>Note |
| 17. | | | | |
| 18. | 3-200 ONL 6664.01 | 1 | Перемычка<br>Přemostění<br>Massen-Verbi nder<br>Ground strap | |
| 19. | 3-100 ONL 6664.01 | 1 | Перемычка<br>Přemostění<br>Massen-Verbi nder<br>Ground strap | |
| 20. | | | | |
| 21. | | | | |
| 22. | 10,2 ONL 3288.1 | 1 | Шайба<br>Podložka<br>Unterlegscheibe<br>Washer | |
| 23. | 6,4 ČSN 021702.14 | 7 | Шайба<br>Podložka<br>Unterlegscheibe<br>Washer | |
| 24. | | | | |

| SPEC<br>Z 42.4900-00.00 | | | Центровой механизм<br>Středicí mechanismus<br>Zentriermechanismus<br>Centring Mechanism | Состоит из поз.<br>Sestává z poz.<br>Besteht aus Pos.<br>Consists of pos.<br>1-9,12,13,16,23-32 |
|---|---|---|---|---|
| Поз.<br>Poz.<br>Pos.<br>Pos. | Номер части<br>Číslo části<br>Teilnummer<br>No. of part | Шт.<br>Ks<br>Stk<br>Pcs | Наименование<br>Název části<br>Benennung<br>Name | Примечание<br>Poznámka<br>Bemerkung<br>Note |
| 25. | 6x2 MON 0107-1 | 2 | Дистанционное кольцо<br>Distanční kroužek<br>Distanzring<br>Distance ring | |
| 26. | 1,6x16 ČSN 021781.05 | 5 | Шплинт<br>Závlačka<br>Splint<br>Split pin | |
| 27. | 1x16 ČSN 021781.05 | 1 | Шплинт<br>Závlačka<br>Splint<br>Split pin | |
| 28. | 626 ČSN 024634 | 1 | Подшипник<br>Ložisko<br>Lager<br>Bearing | |
| 29. | 10 C 16 LDN 3516 | 4 | Подшипник<br>Ložisko<br>Lager<br>Bearing | |
| 30. | | | | |
| 31. | 9,8x4,7 LDN 3531 | 6 | Резиновое уплотнение<br>Prašník<br>Gummidichtung<br>Rubber sealing | |

| SPEC<br>Z 42.4900-00.00 | | Центровой механизм<br>Středicí mechanismus<br>Zentriermechanismus<br>Centring Mechanism | | Состоит из поз.<br>Sestává z poz.<br>Besteht aus Pos.<br>Consists of pos.<br>1-9,12,13,16,23-32 |
|---|---|---|---|---|
| Поз.<br>Poz.<br>Pos.<br>Pos. | Номер части<br>Číslo části<br>Teilnummer<br>No. of part | Шт.<br>Ks<br>Stk<br>Pcs | Наименование<br>Název části<br>Benennung<br>Name | Примечание<br>Poznámka<br>Bemerkung<br>Note |
| 32. | 9,8x2,5 LDN 3531 | 4 | Резиновое уплотнение<br>Prašník<br>Gummidichtung<br>Rubber sealing | |

Z 43.5000-00.00

Шасси
Přistávací zařízení
Fahrwerk
Landing Gear

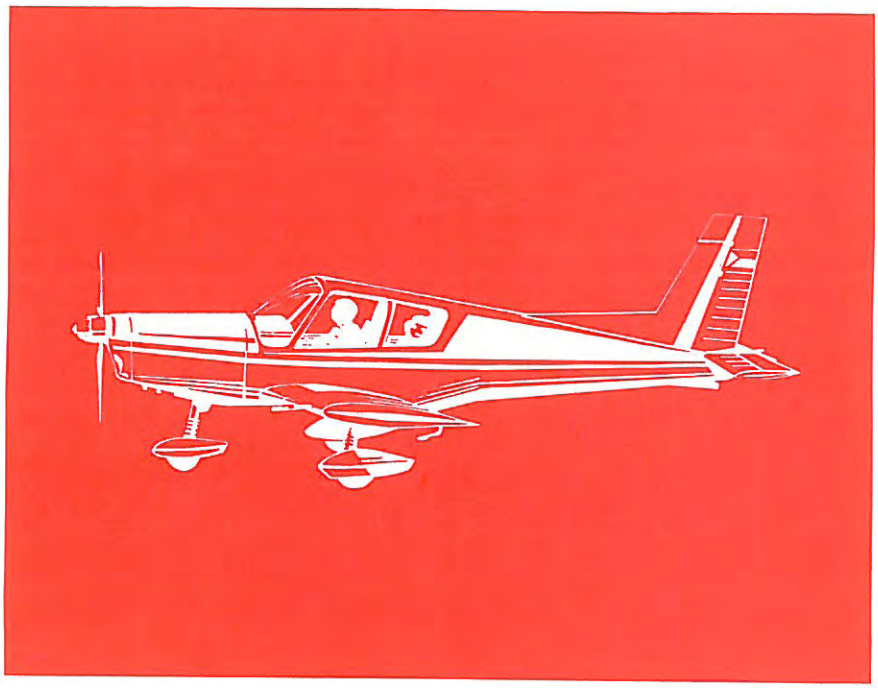

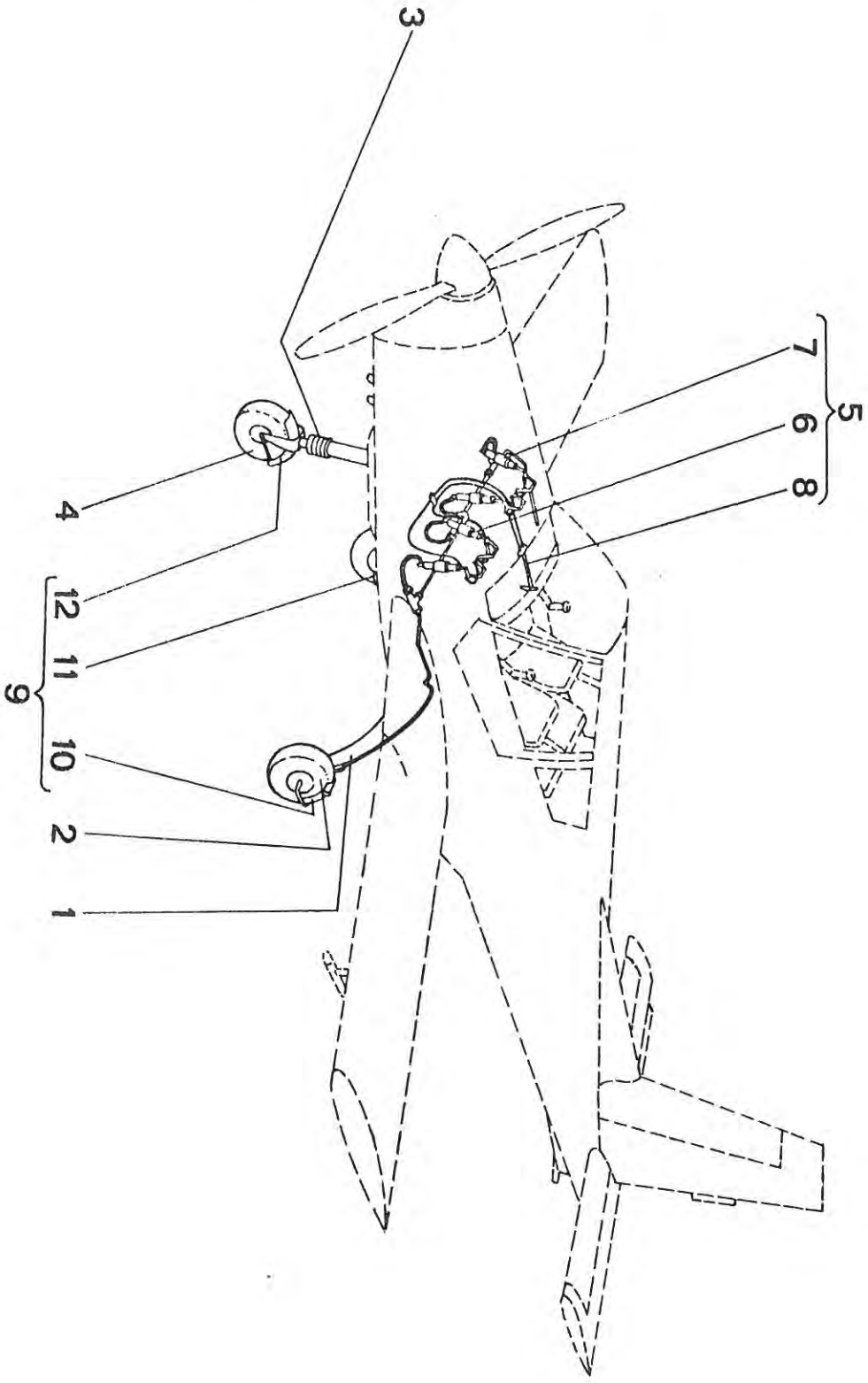
3
4
5
6
7
8
9
10
11
12
2
1

| Z 43.5000-00.00 | | Шасси<br>Přistávací zařízení<br>Fahrwerk<br>Landing Gear | | Состоит из поз.<br>Sestává z poz.<br>Besteht aus Pos.<br>Consists of pos.<br>1-5,9, |
|---|---|---|---|---|
| Поз.<br>Poz.<br>Pos.<br>Pos. | Номер части<br>Číslo části<br>Teilnummer<br>No. of part | Шт.<br>Ks<br>Stk<br>Pcs | Наименование<br>Název části<br>Benennung<br>Name | Примечание<br>Poznámka<br>Bemerkung<br>Note |
| 1. | Z 43.5100-00.00 | 1 | Основное шасси<br>Hlavní podvozek<br>Hauptfahrwerk<br>Main Landing Gear | Вкл. поз.<br>včetně poz.<br>Einschl.Pos.<br>Incl.No. 2 |
| 2. | K 22-0000.00 | 2 | Колесо с дисковым тормозом<br>Kolo s diskovou brzdou<br>Rad mit der Scheibenbremse<br>Wheel with disk brake | |
| 3. | Z 42.5210-00.00 | 1 | Установка носового шасси<br>Zástavba přídového podvozku<br>Bugfahrwerkeinbau<br>Nose Landing Gear Installation | Вкл. поз.<br>včetně poz.<br>Einschl.Pos.<br>Incl.No. 4 |
| 4. | K 23-0000.00 | 1 | Носовое колесо<br>Přídové kolo<br>Bugrad<br>Nose wheel | 350x135 |
| 5. | Z 42.5300-00.00 | 1 | Управление<br>Ovládání brzd<br>Bremsbetätigung<br>Brake Control | состоит из поз.<br>sest.z poz.<br>Besteht aus Pos.<br>Consists of pos.<br>6,7,8, |
| 6. | Z 42.5310-00.00 | 1 | Управление тормозами из левого сиденья<br>Ovládání brzd z levého sedadla<br>Bremsbetätigung aus dem linken Sitz<br>Brake Control from Left Seat | |

| Z 43.5000-00.00 | | Шасси<br>Přistávací zařízení<br>Fahrwerk<br>Landing Gear | | Состоит из поз.<br>Sestává z poz.<br>Besteht aus Pos.<br>Consists of pos.<br>1-5,9, |
|---|---|---|---|---|
| Поз.<br>Poz.<br>Pos.<br>Pos. | Номер части<br>Číslo části<br>Teilnummer<br>No. of part | Шт.<br>Ks<br>Stk<br>Pcs | Наименование<br>Název části<br>Benennung<br>Name | Примечание<br>Poznámka<br>Bemerkung<br>Note |
| 7. | Z 42.5320-00.00 | 1 | Управление тормозами из правого сиденья<br>Ovládání brzd z pravého sedadla<br>Bremsbetätigung aus dem rechten Sitz<br>Brake Control from Right Seat | СПЕЦ<br>SPEC |
| 8. | Z 42.5330-00.00 | 1 | Управление стояночным тормозом<br>Ovládání parkovací brzdy<br>Parkbremsbetätigung<br>Parking Brake Control | СПЕЦ<br>SPEC |
| 9. | Z 42.5600-00.00 | 1 | Грязевые щитки<br>Blatníky<br>Kotflügel<br>Mud Guard | состоит из поз.<br>sest.z poz.<br>Besteht aus Pos.<br>Consists of pos.<br>10 - 12 |
| 10. | Z 42.5610-00.00 | 1 | Грязевой щиток колеса Л<br>Blatník kola L<br>Radkotflügel L<br>Wheel Mud Guard L.H. | СПЕЦ<br>SPEC |
| 11. | Z 42.5620-00.00 | 1 | Грязевой щиток колеса П<br>Blatník kola P<br>Radkotflügel R<br>Wheel Mud Guard R.H. | СПЕЦ<br>SPEC |
| 12. | Z 42.5630-00.00 | 1 | Грязевой щиток носового колеса<br>Blatník přídového kola<br>Bugradkotflügel<br>Nose Wheel Mud Guard | |

Z 43.5100-00.00

Основное шасси
Hlavní podvozek
Hauptfahrwerk
Main Landing Gear

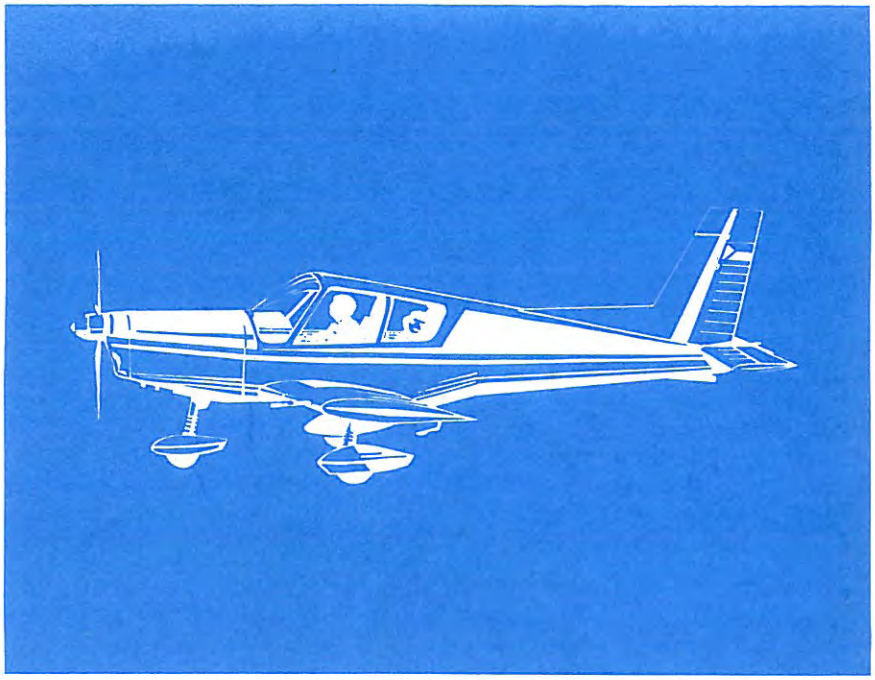

# Z43. 5100-00.00

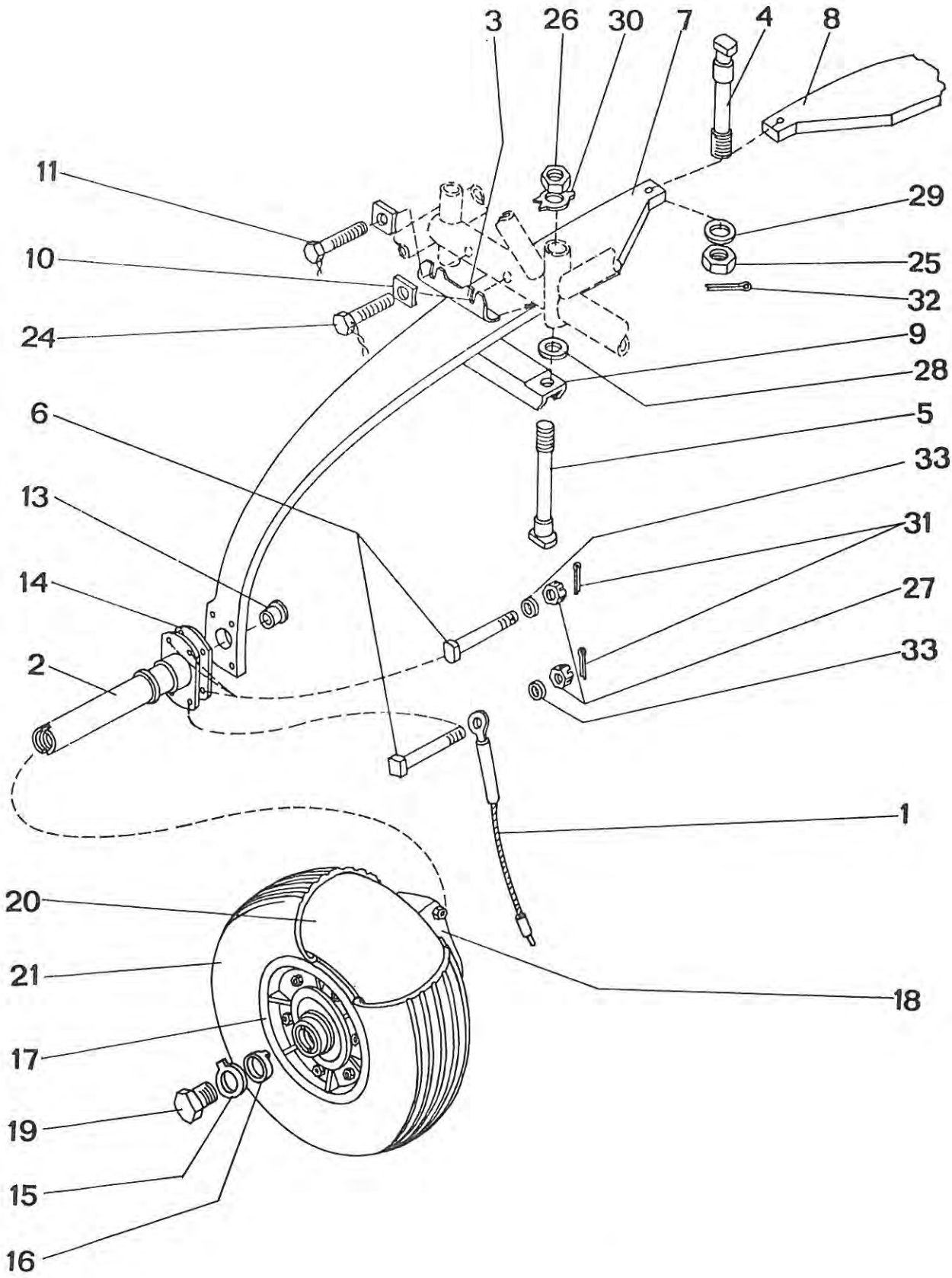

| Z 43.5100-00.00 | | Основное шасси<br>Hlavní podvozek<br>Hauptfahrwerk<br>Main Landing Gear | | Состоит из поз.<br>Sestává z poz.<br>Besteht aus Pos.<br>Consists of pos.<br>1-33 |
|---|---|---|---|---|
| Поз.<br>Poz.<br>Pos.<br>Pos. | Номер части<br>Číslo části<br>Teilnummer<br>No. of part | Шт.<br>Ks<br>Stk<br>Pcs | Наименование<br>Název části<br>Benennung<br>Name | Примечание<br>Poznámka<br>Bemerkung<br>Note |
| 1. | Z 42.5100-01.00 | 1 | Заземление<br>Uzemnění<br>Erdung<br>Grounding | |
| 2. | Z 42.5100-00.03 | 2 | Ось колеса<br>Osa kola<br>Radachse<br>Wheel axle | |
| 3. | Z 42.5100-00.04 | 2 | Ограничительная вставка<br>Vymezovací vložka<br>Spielausgleicheinlage<br>Clearance take-up shim | |
| 4. | Z 42.5100-00.05 | 2 | Болт подвески<br>Šroub závěsu<br>Fahrwerkbeinanschluss-schraube<br>Hinge bolt | |
| 5. | Z 42.5100-00.06 | 4 | Болт зажимной накладки<br>Šroub spony<br>Schraube des Klemmbalkens<br>Clamping strap bolt | |
| 6. | Z 42.5100-00.07 | 8 | Болт<br>Šroub<br>Schraube<br>Bolt | |
| 7. | Z 43.5100-00.09 | 1 | Стойка шасси Л<br>Podvozková noha L<br>Fahrwerkbein L<br>Landing gear leg L.H. | |

| Z 43.5100-00.00 | | Основное шасси<br>Hlavní podvozek<br>Hauptfahrwerk<br>Main Landing Gear | | Состоит из поз.<br>Sestává z poz.<br>Besteht aus Pos.<br>Consists of pos.<br>1 - 32 |
|---|---|---|---|---|
| Поз.<br>Poz.<br>Pos.<br>Pos. | Номер части<br>Číslo části<br>Teilnummer<br>No. of part | Шт.<br>Ks<br>Stk<br>Pcs | Наименование<br>Název části<br>Benennung<br>Name | Примечание<br>Poznámka<br>Bemerkung<br>Note |
| 8. | Z 43.5100-00.10 | 1 | Стойка шасси П<br>Podvozková noha P<br>Fahrwerkbein R<br>Landing gear leg R.H. | |
| 9. | Z 42.5100-00.11 | 2 | Зажимная накладка<br>Spona<br>Klemmbalken<br>Clamping strap | |
| 10. | Z 42.5100-00.12 | 4 | Прокладка<br>Podložka<br>Unterlage<br>Washer | |
| 11. | Z 43.5100-00.42 | 2 | Винт приспособленний<br>Šroub upravený<br>Umgerüstete Schraube<br>Screw-modified | |
| 12. | | | | |
| 13. | Z 42.5100-00.15 | 2 | Пробка<br>Víčko<br>Stopfen<br>Plug | |
| 14. | Z 42.5100-00.16 | 2 | Вставка тормоза<br>Vložka brzdy<br>Bremseinsatz<br>Brake insert | |
| 15. | 60.2008-32 | 2 | Защитное кольцо<br>Pojistný plech<br>Sicherungsring<br>Securing ring | |

| Z 43.5100-00.00 | | Основное шасси<br>Hlavní podvozek<br>Hauptfahrwerk<br>Main Landing Gear | | Состоит из поз.<br>Sestává z poz.<br>Besteht aus Pos.<br>Consists of pos.<br>1 - 33 |
|---|---|---|---|---|
| Поз.<br>Poz.<br>Pos.<br>Pos. | Номер части<br>Číslo části<br>Teilnummer<br>No. of part | Шт.<br>Ks<br>Stk<br>Pcs | Наименование<br>Název části<br>Benennung<br>Name | Примечание<br>Poznámka<br>Bemerkung<br>Note |
| 16. | 60.2008-31 | 2 | Шайба<br>Podložka<br>Einlagestück<br>Insert | |
| 17. | K 22-0100.00 | 2 | Колесо<br>Kolo 420x150<br>Rad<br>Wheel | |
| 18. | K 22-0200-00 | 2 | Дисковый тормоз<br>Brzda disková<br>Scheibenbremse<br>Disk brake | |
| 19. | 60.2008.34 | 2 | Винт оси колеса<br>Šroub osy kola<br>Radachseschraube<br>Wheel axle screw | |
| 20. | | 2 | Камера<br>Vzdušnice 420x150<br>Reifenschlauch<br>Air tube | |
| 21. | | 2 | Шина<br>Pneumatika 420x150<br>Reifen<br>Tire | |
| 22. | | | | |
| 23. | | | | |

| Z 43.5100-00.00 | | Основное шасси<br>Hlavní podvozek<br>Hauptfahrwerk<br>Main Landing Gear | | Состоит из поз.<br>Sestává z poz.<br>Besteht aus Pos.<br>Consists of pos.<br>1 - 32 |
|---|---|---|---|---|
| Поз.<br>Poz.<br>Pos.<br>Pos. | Номер части<br>Číslo části<br>Teilnummer<br>No. of part | Шт.<br>Ks<br>Stk<br>Pcs | Наименование<br>Název části<br>Benennung<br>Name | Примечание<br>Poznámka<br>Bemerkung<br>Note |
| 24. | M8x28 ČSN 021104.44 | 2 | Винт<br>Šroub<br>Schraube<br>Screw | |
| 25. | M12x1,25 ČSN 021411.44 | 2 | Гайка<br>Matice<br>Mutter<br>Nut | |
| 26. | M 10 ČSN 021401.44 | 4 | Гайка<br>Matice<br>Mutter<br>Nut | |
| 27. | M8 ČSN 021413.44 | 8 | Гайка<br>Matice<br>Mutter<br>Nut | |
| 28. | 10 ČSN 313282.12 | 4 | Шайба<br>Podložka<br>Unterlegscheibe<br>Washer | |
| 29. | B13 ČSN 021702.14 | 2 | Шайба<br>Podložka<br>Unterlegscheibe<br>Washer | |
| 30. | 10 LDN 3288.2 | 4 | Предохранительная шайба<br>Pojistná podložka<br>Sicherungsblech<br>Tab washer | |

| Z 43.5100-00.00 | | Основное шасси<br>Hlavní podvozek<br>Hauptfahrwerk<br>Main Landing Gear | | Состоит из поз.<br>Sestává z poz.<br>Besteht aus Pos.<br>Consists of pos.<br>1 - 33 |
|---|---|---|---|---|
| Поз.<br>Poz.<br>Pos.<br>Pos. | Номер части<br>Číslo části<br>Teilnummer<br>No. of part | Шт.<br>Ks<br>Stk<br>Pcs | Наименование<br>Název části<br>Benennung<br>Name | Примечание<br>Poznámka<br>Bemerkung<br>Note |
| 31. | 2x18 ČSN 021781.05 | 8 | Шплинт<br>Závlačka<br>Splint<br>Split pin | |
| 32. | 3,2x25 ČSN 021781.05 | 2 | Шплинт<br>Závlačka<br>Splint<br>Split pin | |
| 33. | 8 ČSN 313282.12 | 7 | Шайба<br>Podložka<br>Unterlegscheibe<br>Washer | |

K 22-0000.00

Колесо с дисковым тормозом
Kolo s diskovou brzdou
Rad mit der Scheibenbremse
Wheel with Disk Brake

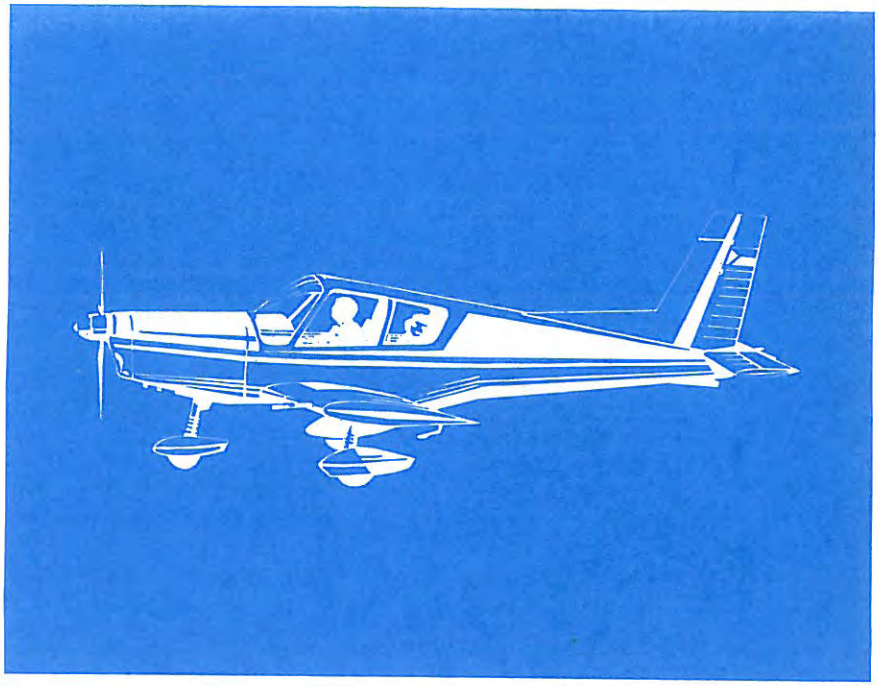

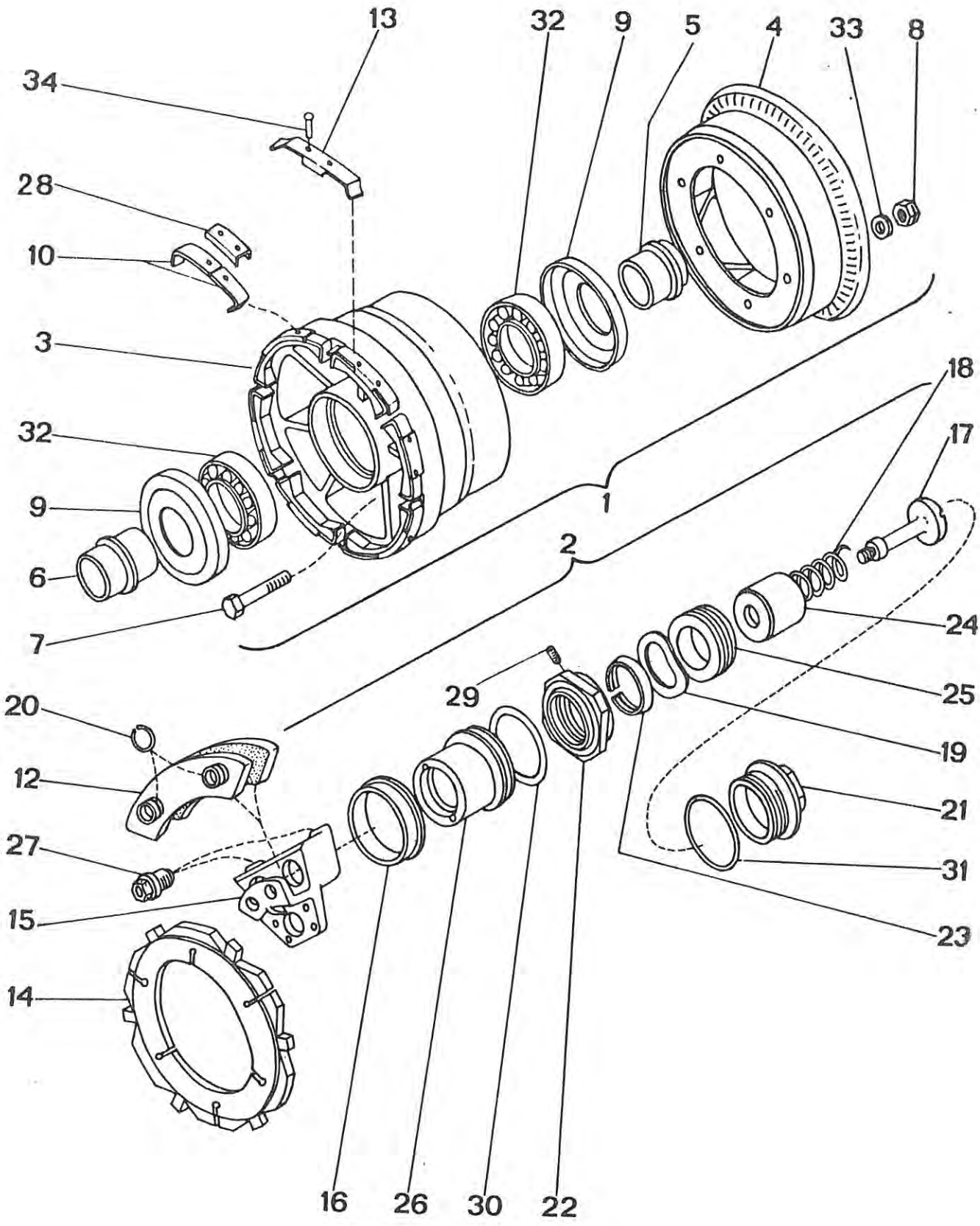
13
32
9
5
4
33
8
34
28
10
3
32
9
6
7
18
17
1
2
24
25
19
29
20
12
27
15
14
21
31
23
16
26
30
22

| K 22-0000.00 | | Колесо с дисковым тормозом<br>Kolo s dikovou brzdou<br>Rad mit der Scheibenbremse<br>Wheel with Disk Brake | | Состоит из поз.<br>Sestává z poz.<br>Besteht aus Pos.<br>Consists of pos.<br>1,2 |
|---|---|---|---|---|
| Поз.<br>Poz.<br>Pos.<br>Pos. | Номер части<br>Číslo části<br>Teilnummer<br>No. of part | Шт.<br>Ks<br>Stk<br>Pcs | Наименование<br>Název části<br>Benennung<br>Name | Примечание<br>Poznámka<br>Bemerkung<br>Note |
| 1. | K 22-0100.00 | 1 | Колесо 420x150 - комплектное<br>Kolo 420x150 kompl.<br>Rad 420x150-komplett<br>Wheel 420x150-complete | состоит из поз.<br>sest. z poz.<br>besteht aus Pos.<br>Consists of pos.<br>3-10,13,28,32,33<br>34 |
| 2. | K 22-0200.00 | 2 | Тормоз дисковый комплектный<br>Brzda disková kompl.<br>Scheibenbremse-komplett<br>Disk brake-complete | состоит из поз.<br>sest.z poz.<br>besteht aus Pos.<br>consists of pos.<br>12,14-27,29-31 x) |
| 3. | K 22-0100.01 | 1 | Втулка колеса<br>Náboj kola<br>Radnabe<br>Wheel hub | |
| 4. | K 22-0100.02 | 1 | Съемный обод<br>Snímací ráfek<br>Abnehmbare Radfelge<br>Side rim | |
| 5. | K 22-0100.04 | 1 | Дистанционная втулка<br>Distanční pouzdro<br>Distanzbuchse<br>Distance bush | |
| 6. | K 420.1-07 | 1 | Дистанционная втулка<br>Distanční pouzdro<br>Distanzbuchse<br>Distance bush | |
| 7. | K 22-0100.06 | 6 | Винт<br>Šroub<br>Schraube<br>Screw | |

| K 22-0000.00 | | Колесо с дисковым тормозом<br>Kolo s diskovou brzdou<br>Rad mit der Scheibenbremse<br>Wheel with Disk Brake | | Состоит из поз.<br>Sestává z poz.<br>Besteht aus Pos.<br>Consists of pos.<br>1,2 |
|---|---|---|---|---|
| Поз.<br>Poz.<br>Pos.<br>Pos. | Номер части<br>Číslo části<br>Teilnummer<br>No. of part | Шт.<br>Ks<br>Stk<br>Pcs | Наименование<br>Název části<br>Benennung<br>Name | Примечание<br>Poznámka<br>Bemerkung<br>Note |
| 8. | M 8 MON 1175 | 6 | Гайка<br>Matice<br>Mutter<br>Nut | с 4.серии колес<br>od 4.série kol<br>seit der 4 Serie<br>der Räder<br>from the 4th<br>serien of wheels |
| 9. | K 420.1-05 | 2 | Крышка<br>Víčko<br>Kappe<br>Lid | |
| 10. | K 22-0100.08 | 12 | Поводок<br>Unašeč<br>Mitnehmer<br>Carrier | |
| 11. | | | | |
| 12. | K 22-0210.00 | 2 | Фрикционный сегмент<br>Třecí segment<br>Reibungssegment<br>Friction segment | |
| 13. | K 22-0100.15 | 3 | Пружина<br>Pružina<br>Feder<br>Spring | |
| 14. | K 22-0200.02 | 1 | Фрикционный диск<br>Třecí kotouč<br>Reibungsscheibe<br>Friction disk | |
| 15. | K 22-0200.03 | 1 | Корпус тормоза<br>Těleso brzdy<br>Bremsenkörper<br>Brake body | |

| K 22-0000.00 | Колесо с дисковым тормозом<br>Kolo s diskovou brzdou<br>Rad mit der Scheibenbremse<br>Wheel with Disk Brake | Состоит из поз.<br>Sestává z poz.<br>Besteht aus Pos.<br>Consists of pos.<br>1,2 |
|---|---|---|

| Поз.<br>Poz.<br>Pos.<br>Pos. | Номер части<br>Číslo části<br>Teilnummer<br>No. of part | Шт.<br>Ks<br>Stk<br>Pcs | Наименование<br>Název části<br>Benennung<br>Name | Примечание<br>Poznámka<br>Bemerkung<br>Note |
|---|---|---|---|---|
| 16. | K 22-0200.04 | 2 | Втулка<br>Pouzdro<br>Buchse<br>Bush | |
| 17. | K 22-0200.06 | 2 | Тяга<br>Táhlo<br>Zugstange<br>Pull rod | |
| 18. | K 22-0200.07 | 2 | Пружина<br>Pružina<br>Feder<br>Spring | |
| 19. | K 22-0200.08 | 2 | Пружинная шайба<br>Pružná podložka<br>Federring<br>Spring washer | |
| 20. | K 22-0200.09 | 4 | Кольцо<br>Kroužek<br>Ring<br>Ring | |
| 21. | K 22-0200.10 | 2 | Крышка<br>Víčko<br>Kappe<br>Lid | |
| 22. | K 22-0200.11 | 2 | Корпус автоматической установки на износ<br>Těleso samostavu<br>Körper der automatischen Abnutzungseinstellung<br>Body of automatic adjustment for wear | |

| K 22-0000.00 | | Колесо с дисковым тормозом<br>Kolo s diskovou brzdou<br>Rad mit der Scheibenbremse<br>Wheel with Disk Brake | | Состоит из поз.<br>Sestává z poz.<br>Besteht aus Pos.<br>Consists of pos.<br>1,2 |
|---|---|---|---|---|
| Поз.<br>Poz.<br>Pos.<br>Pos. | Номер части<br>Číslo části<br>Teilnummer<br>No. of part | Шт.<br>Ks<br>Stk<br>Pcs | Наименование<br>Název části<br>Benennung<br>Name | Примечание<br>Poznámka<br>Bemerkung<br>Note |
| 23. | K 22-0200.12 | 2 | Сжимательное кольцо<br>Svěrný kroužek<br>Klemmring<br>Clamp ring | |
| 24. | K 22-0200.13 | 2 | Сепаратор<br>Klec pružiny<br>Federkäfig<br>Spring cage | |
| 25. | K 22-0200.14 | 2 | Гайка<br>Matice<br>Mutter<br>Nut | |
| 26. | K 22-0200.15 | 2 | Поршень<br>Píst<br>Kolben<br>Piston | |
| 27. | K 22-0200.16 | 2 | Втулка<br>Pouzdro<br>Buchse<br>Bush | |
| 28. | K 22-0100.10 | 3 | Хомут<br>Příchytka<br>Schelle<br>Clamp | |
| 29. | M3x5 ČSN 021185.24 | 2 | Винт<br>Šroub<br>Schraube<br>Screw | |
| 30. | 155 N 607-33,4 | 2 | Уплотнительное кольцо<br>Těsnicí kroužek<br>Dichtungsring<br>Sealing ring | |

| K 22-0000.00 | | Колесо с дисковым тормозом<br>Kolo s diskovou brzdou<br>Rad mit der Scheibenbremse<br>Wheel with Disk Brake | | Состоит из поз.<br>Sestává z poz.<br>Besteht aus Pos.<br>Consists of pos.<br>1,2 |
|---|---|---|---|---|
| Поз.<br>Poz.<br>Pos.<br>Pos. | Номер части<br>Číslo části<br>Teilnummer<br>No. of part | Шт.<br>Ks<br>Stk<br>Pcs | Наименование<br>Název části<br>Benennung<br>Name | Примечание<br>Poznámka<br>Bemerkung<br>Note |
| 31. | 48x2 ČSN 029281.2 | 2 | Уплотнительное кольцо<br>Těsnicí kroužek<br>Dichtungsring<br>Sealing ring | |
| 32. | 30208 ČSN 024720 | 2 | Конический роликоподшипник<br>Kuželíkové ložisko<br>Kegelrollenlager<br>Tapered roller bearing | |
| 33. | B8,4 ČSN 021702.14 | 6 | Шайба<br>Podložka<br>Unterlegscheibe<br>Washer | |
| 34. | 4x15 ČSN 022302.5 | 12 | Заклепка<br>Nýt<br>Niet<br>Rivet | |

Z 42.5210-00.00

Установка носового шасси
Zástavba přídového podvozku
Bugfahrwerkeinbau
Nose Landing Gear Installation

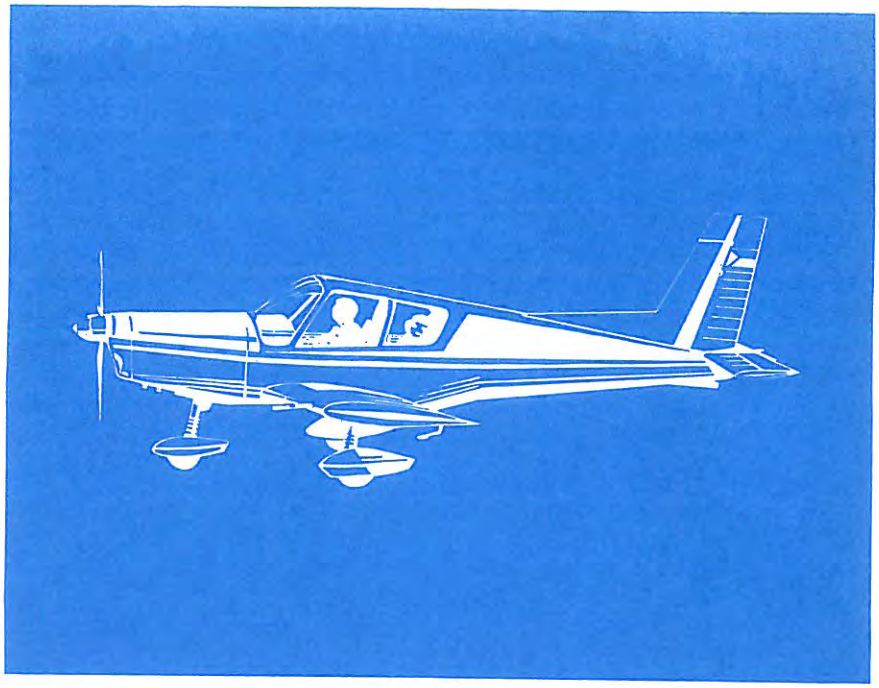

# Z42.5210-00.00

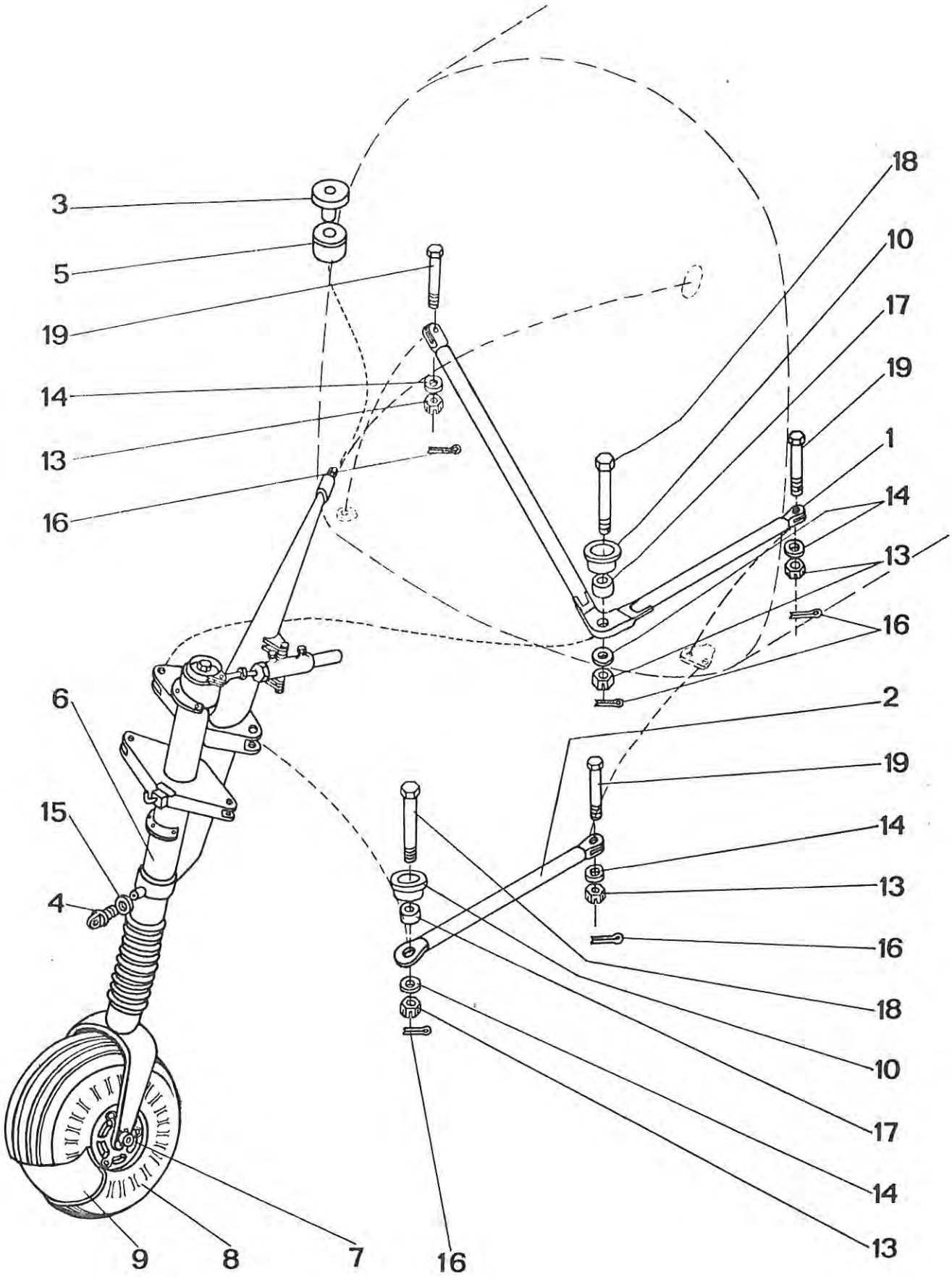

| Z 42.5210-00.00 | | Установка носового шасси<br>Zástavba přídového podvozku<br>Bugfahrwerkeinbau<br>Nose Landing Gear Installation | | Состоит из поз.<br>Sestává z poz.<br>Besteht aus Pos.<br>Consists of pos.<br>1-9,13-16,18,19 |
|---|---|---|---|---|
| Поз.<br>Poz.<br>Pos.<br>Pos. | Номер части<br>Číslo části<br>Teilnummer<br>No. of part | Шт.<br>Ks<br>Stk<br>Pcs | Наименование<br>Název části<br>Benennung<br>Name | Примечание<br>Poznámka<br>Bemerkung<br>Note |
| 1. | Z 42.5210-01.00 | 1 | Двойной подкос<br>Vzpěra dvojitá<br>Zweifache Strebe<br>Double strut | вкл.поз.<br>včetně poz.<br>einschl.Pos.<br>incl.No.<br>10,17 |
| 2. | Z 42.5210-02.00 | 1 | Подкос<br>Vzpěra<br>Strebe<br>Strut | вкл.поз.<br>včetně poz.<br>einschl.Pos.<br>incl.No.<br>10,17 |
| 3. | Z 42.5210-00.06 | 1 | Опорная крышка<br>Opěrné víčko<br>Stützkappe<br>Support lid | |
| 4. | Z 42.5210-00.07 | 1 | Ушко<br>Oko<br>Auge<br>Eye | |
| 5. | Z 42.5210-00.08 | 1 | Амортизатор<br>Tlumič<br>Stossdämpfer<br>Shock absorber | |
| 6. | 793 HPK-185-19 | 1 | Носовое шасси<br>Přídový podvozek<br>Bugfahrwerk<br>Nose landing gear | |
| 7. | K 23.0000-00 | 1 | Носовое колесо<br>Přídové kolo 350x135<br>Bugrad<br>Nose wheel | |
| 8. | 350x135 | 1 | Пневматик<br>Pneu<br>Pneumatik<br>Tire | |

| Z 42.5210-00.00 | | Установка носового шасси<br>Zástavba přídového podvozku<br>Bugfahrwerkeinbau<br>Nose Landing Gear<br>Installation | | Состоит из поз.<br>Sestává z poz.<br>Besteht aus Pos.<br>Consists of pos.<br>1-9,13-16,18,19 |
|---|---|---|---|---|
| Поз.<br>Poz.<br>Pos.<br>Pos. | Номер части<br>Číslo části<br>Teilnummer<br>No. of part | Шт.<br>Ks<br>Stk<br>Pcs | Наименование<br>Název části<br>Benennung<br>Name | Примечание<br>Poznámka<br>Bemerkung<br>Note |
| 9. | 350 x 135 | 1 | Камера<br>Vzdušnice<br>Luftschlauch<br>Air tube | |
| 10. | Z 42.5210-01.03 | 2 | Отбортовочная втулка<br>Lemovací pouzdro<br>Saumbuchse<br>Bordering bush | |
| 11. | | | | |
| 12. | | | | |
| 13. | M8 ČSN 021413.24 | 5 | Гайка<br>Matice<br>Mutter<br>Nut | |
| 14. | B8,4 ČSN 021702.14 | 5 | Шайба<br>Podložka<br>Unterlegscheibe<br>Washer | |
| 15. | B10,5 ČSN 021702.14 | 1 | Шайба<br>Podložka<br>Unterlegscheibe<br>Washer | |
| 16. | 2x18 ČSN 021781.05 | 5 | Шплинт<br>Závlačka<br>Splint<br>Split pin | |

| Z 42.5210-00.00 | | Установка носового шасси<br>Zástavba přídového podvozku<br>Bugfahrwerkeinbau<br>Nose Landing Gear Installation | | Состоит из поз.<br>Sestává z poz.<br>Besteht aus Pos.<br>Consists of pos.<br>1-9,13-16,18,19 |
|---|---|---|---|---|
| Поз.<br>Poz.<br>Pos.<br>Pos. | Номер части<br>Číslo části<br>Teilnummer<br>No. of part | Шт.<br>Ks<br>Stk<br>Pcs | Наименование<br>Název části<br>Benennung<br>Name | Примечание<br>Poznámka<br>Bemerkung<br>Note |
| 17. | 8 ČSN 023511 | 2 | Шарнирный подшипник<br>Kloubové ložisko<br>Kipplager<br>Spherical bearing | |
| 18. | M8x43 ONL 3120.14 | 2 | Пригнанный болт<br>Lícovaný šroub<br>Passchraube<br>Fitted bolt | |
| 19. | M8x27 ONL 3120.14 | 3 | Пригнанный болт<br>Lícovaný šroub<br>Passchraube<br>Fitted bolt | |

K23-0000.00

Носовое колесо 350x135
Přídové kolo 350x135
Bugrad 350x135
Nose Wheel 350x135

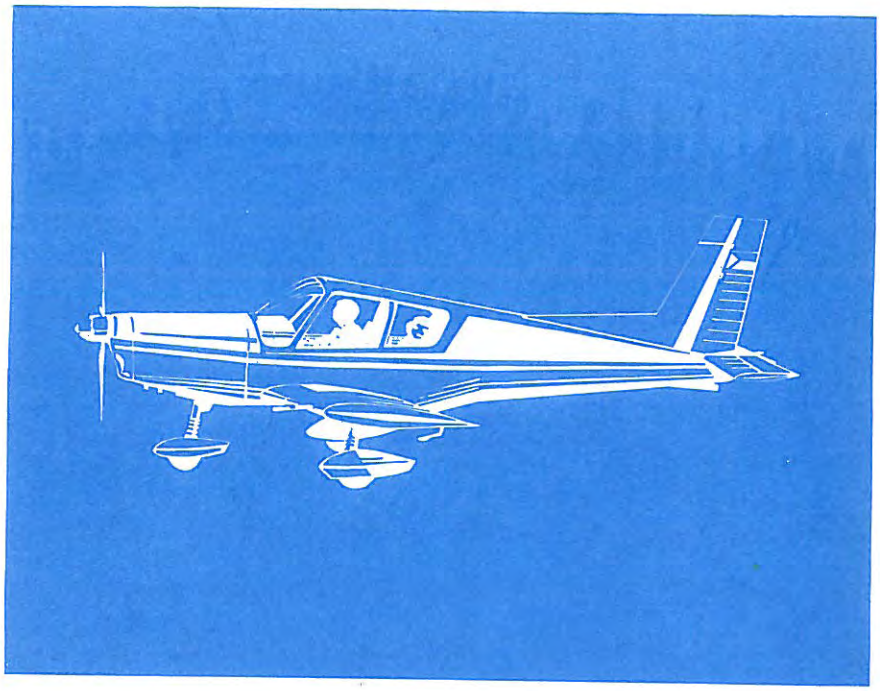

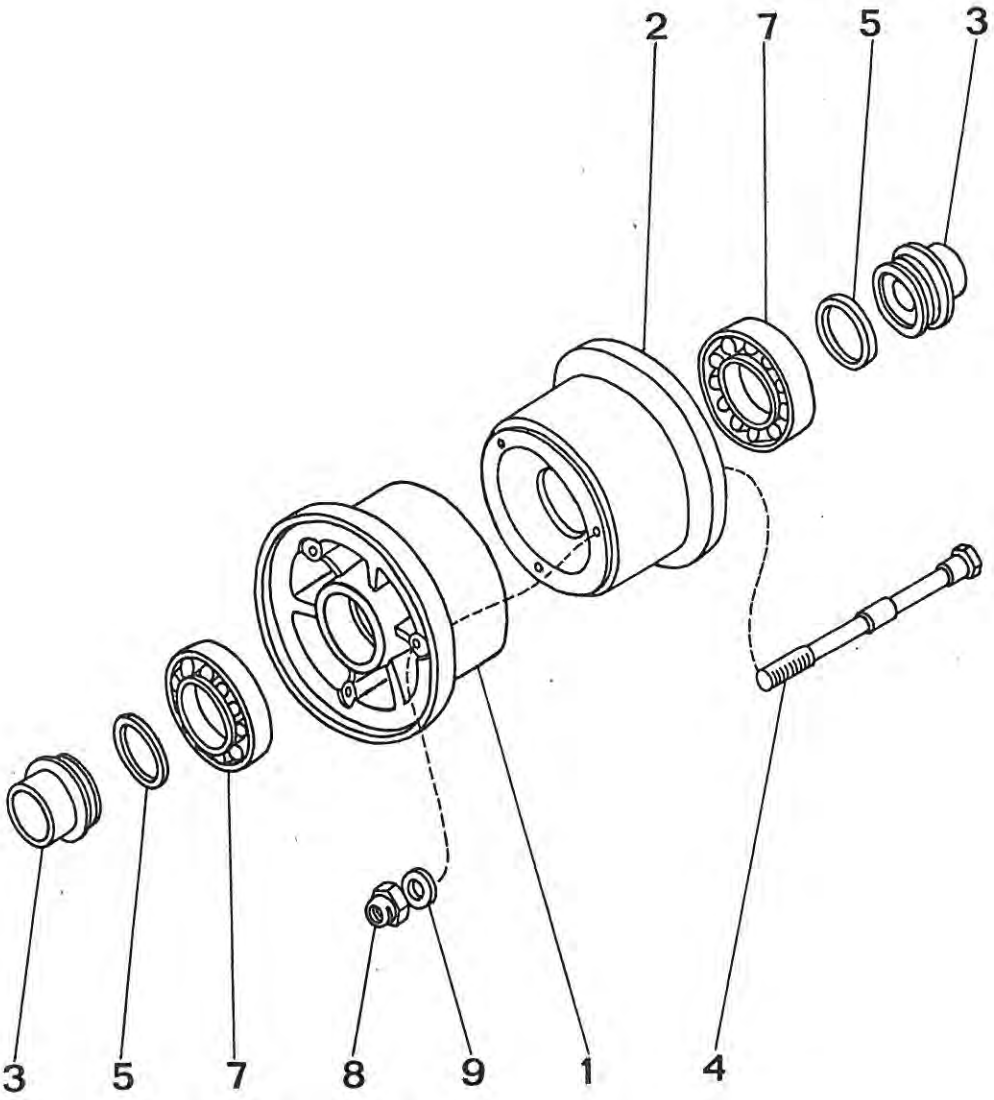
2
7
5
3
3
5
7
8
9
1
4

| K 23-0000.00 | | Носовое колесо 350x135<br>Přídové kolo 350x135<br>Bugrad 350x135<br>Nose Wheel 350x135 | | Состоит из поз.<br>Sestává z poz.<br>Besteht aus Pos.<br>Consists of pos.<br>1 - 9 |
|---|---|---|---|---|
| Поз.<br>Poz.<br>Pos.<br>Pos. | Номер части<br>Číslo části<br>Teilnummer<br>No. of part | Шт.<br>Ks<br>Stk<br>Pcs | Наименование<br>Název části<br>Benennung<br>Name | Примечание<br>Poznámka<br>Bemerkung<br>Note |
| 1. | K 23-0000.01 | 1 | Часть колеса Л<br>Část kola L<br>Teil des Rads L<br>Wheel part L.H. | |
| 2. | K 23-0000.02 | 1 | Часть колеса П<br>Část kola P<br>Teil des Rads R<br>Wheel part R.H. | |
| 3. | K 23-0000.03 | 2 | Крышка<br>Víčko<br>Kappe<br>Lid | |
| 4. | K 23-0000.04 | 3 | Винт<br>Šroub<br>Schraube<br>Screw | |
| 5. | K 23-0000.06 | 2 | Войлочное кольцо<br>Plstěný kroužek<br>Filzring<br>Felt ring | |
| 6. | | | | |
| 7. | 30205 ČSN 024720 | 2 | Подшипник<br>Ložisko<br>Lager<br>Bearing | |
| 8. | M8 LDN 3217 | 3 | Гайка<br>Matice<br>Mutter<br>Nut | |

| K 23-0000.00 | | Носовое колесо 350x135<br>Přídové kolo 350x135<br>Bugrad 350x135<br>Nose Wheel 350x135 | | Состоит из поз.<br>Sestává z poz.<br>Besteht aus Pos.<br>Consists of pos.<br>1 - 9 |
|---|---|---|---|---|
| Поз.<br>Poz.<br>Pos.<br>Pos. | Номер части<br>Číslo části<br>Teilnummer<br>No. of part | Шт.<br>Ks<br>Stk<br>Pcs | Наименование<br>Název části<br>Benennung<br>Name | Примечание<br>Poznámka<br>Bemerkung<br>Note |
| 9. | B8,4 ČSN 021702.14 | 3 | Шайба<br>Podložka<br>Unterlegscheibe<br>Washer | |

Z 42.5310-00400

Управление тормозами из левого сиденья
Ovládání brzd z levého sedadla
Bremsbetätigung aus dem linken Sitz
Brake Control from Left Seat

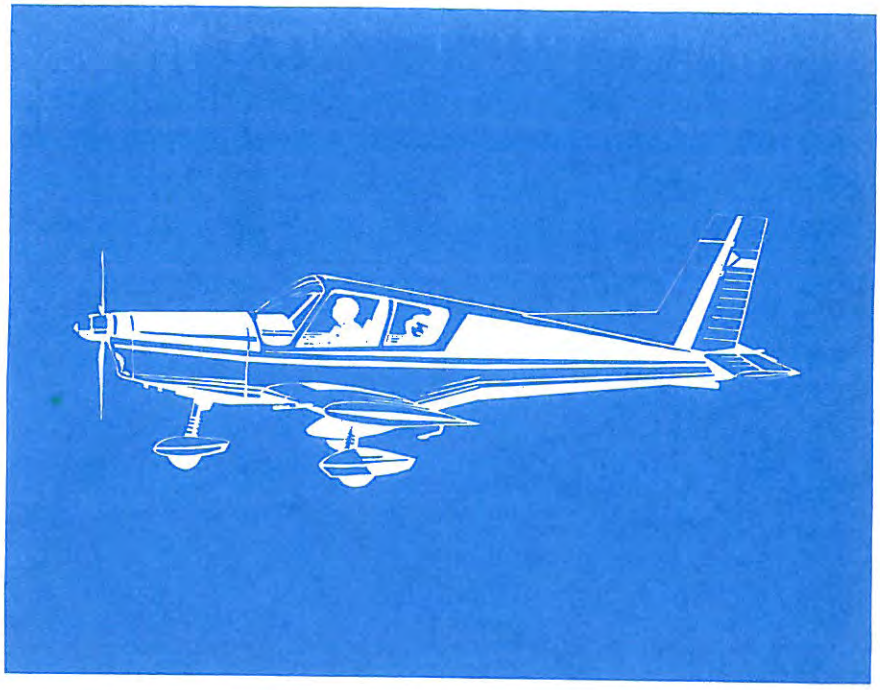

# Z42. 5310-00.00

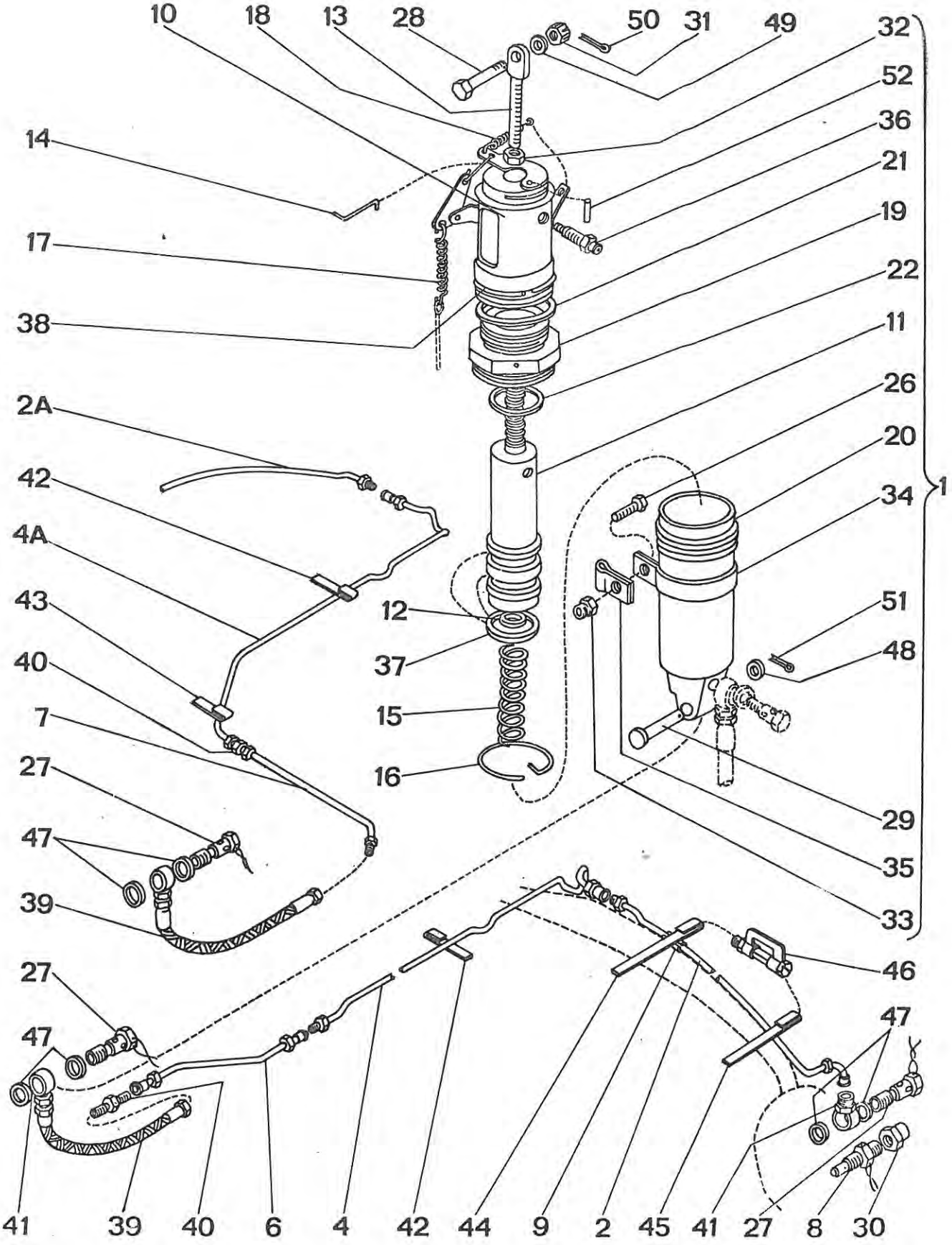

| Z 42.5310-00.00 | Управление тормозами из левого сиденья<br>Ovládání brzd z levého sedadla<br>Bremsbetätigung aus dem linken Sitz<br>Brake Control from Left Seat | Состоит из поз.<br>Sestává z poz.<br>Besteht aus Pos.<br>Consists of pos.<br>1-9,27-31,<br>39-51 |
|---|---|---|

| Поз.<br>Poz.<br>Pos.<br>Pos. | Номер части<br>Číslo části<br>Teilnummer<br>No. of part | Шт.<br>Ks<br>Stk<br>Pcs | Наименование<br>Název části<br>Benennung<br>Name | Примечание<br>Poznámka<br>Bemerkung<br>Note |
|---|---|---|---|---|
| 1. | Z 42.5310-01.00 | 2 | Главный тормозной цилиндр со стояночной фиксацией<br>Nožní čerpadlo s parkovacím jištěním<br>Bremshauptzylinder mit Parksicherung<br>Brake master cylinder with parking lock | состоит из поз.<br>sest. z poz.<br>besteht aus Pos.<br>consists of pos.<br>10-22,26,32-38,52 |
| 2. | Z 42.5310-07.00 | 1 | Тормозная магистраль Л<br>Potrubí brzdy L<br>Bremsleitung L<br>Brake line L.H. | |
| 2A | Z 52.5310-08.00 | 1 | Тормозная магистраль П<br>Potrubí brzdy P<br>Bremsleitung R<br>Brake line R.H. | |
| 3. | | | | |
| 4. | Z 42.5310-09.00 | 1 | Тормозная магистраль Л<br>Potrubí brzdy L<br>Bremsleitung L<br>Brake line L.H. | |
| 4A | Z 42.5310-10.00 | 1 | Тормозная магистраль П<br>Potrubí brzdy P<br>Bremsleitung R<br>Brake line R.H. | |
| 5. | | | | |

| Z 42.5310-00.00 | Управление тормозами из левого сиденья<br>Ovládání brzd z levého sedadla<br>Bremsbetätigung aus dem linken Sitz<br>Brake Control from Left Seat | Состоит из поз.<br>Sestává z poz.<br>Besteht aus Pos.<br>Consists of pos.<br>1-9,27-31,<br>39-51 |
|---|---|---|

| Поз.<br>Poz.<br>Pos.<br>Pos. | Номер части<br>Číslo části<br>Teilnummer<br>No. of part | Шт.<br>Ks<br>Stk<br>Pcs | Наименование<br>Název části<br>Benennung<br>Name | Примечание<br>Poznámka<br>Bemerkung<br>Note |
|---|---|---|---|---|
| 6. | Z 42.5310-11.00 | 1 | Тормозная магистраль<br>Potrubí brzdy<br>Bremsleitung<br>Brake line | |
| 7. | Z 42.5310-12.00 | 1 | Тормозная магистраль<br>Potrubí brzdy<br>Bremsleitung<br>Brake line | |
| 8. | Z 42.5310-15.00 | 2 | Клапан<br>Ventil<br>Ventil<br>Valve | |
| 9. | Z 42.5310-00.16 | 13 | Трубка<br>Trubička<br>Rohr<br>Tube | |
| 10. | Z 526.1141-01 | 1 | Состав корпуса<br>Sestava tělesa<br>Gruppe des Körpers<br>Body assembly | |
| 11. | Z 526.1141-04 | 1 | Поршень<br>Píst<br>Kolben<br>Piston | |
| 12. | Z 326.422.2-01.07 | 1 | Шайба<br>Podložka<br>Unterlegscheibe<br>Washer | |
| 13. | Z 326.422-01.05 | 1 | Вилка<br>Vidlička<br>Gabel<br>Fork | |

| Z 42.5310-00.00 | Управление тормозами из левого сиденья<br>Ovládání brzd z levého sedadla<br>Bremsbetätigung aus dem linken Sitz<br>Brake Control from Left Seat | Состоит из поз.<br>Sestává z poz.<br>Besteht aus Pos.<br>Consists of pos.<br>1-9,27-31,<br>39-51 |
|---|---|---|

| Поз.<br>Poz.<br>Pos.<br>Pos. | Номер части<br>Číslo části<br>Teilnummer<br>No. of part | Шт.<br>Ks<br>Stk<br>Pcs | Наименование<br>Název části<br>Benennung<br>Name | Примечание<br>Poznámka<br>Bemerkung<br>Note |
|---|---|---|---|---|
| 14. | Z 526.1141-05 | 1 | Тяга<br>Táhlo<br>Zugstange<br>Pull rod | |
| 15. | Z 326.422.2-01.04 | 1 | Пружина<br>Pružina<br>Feder<br>Spring | |
| 16. | Z 326.422.2-01.03 | 1 | Стопорное кольцо<br>Pojistka<br>Sicherungsring<br>Retaining ring | |
| 17. | Z 326.1141-06 | 1 | Пружина<br>Pružina<br>Feder<br>Spring | |
| 18. | Z 526.1141-07 | 1 | Пружина<br>Pružina<br>Feder<br>Spring | |
| 19. | Z 526.1141-03 | 1 | Гайка<br>Matice<br>Mutter<br>Nut | |
| 20. | Z 326.422.2-01.01 | 1 | Цилиндр<br>Válec<br>Zylinder<br>Cylinder | |
| 21. | Z 526.1141-08 | 1 | Дистанционная шайба<br>Distanční podložka<br>Distanzunterlegscheibe<br>Distance washer | |

| Z 42.5310-00.00 | Управление тормозами из левого сиденья<br>Ovládání brzd z levého sedadla<br>Bremsbetätigung aus dem linken Sitz<br>Brake Control from Left Seat | Состоит из поз.<br>Sestává z poz.<br>Besteht aus Pos.<br>Consists of pos.<br>1-9,27-31,39-51 |
|---|---|---|

| Поз.<br>Poz.<br>Pos.<br>Pos. | Номер части<br>Číslo části<br>Teilnummer<br>No. of part | Шт.<br>Ks<br>Stk<br>Pcs | Наименование<br>Název části<br>Benennung<br>Name | Примечание<br>Poznámka<br>Bemerkung<br>Note |
|---|---|---|---|---|
| 22. | Z 326.422.2-01.08 | 1 | Вкладыш<br>Vložka<br>Einlage<br>Insert | |
| 23. | | | | |
| 24. | | | | |
| 25. | | | | |
| 26. | M5x12 ČSN 021103.24 | 1 | Винт<br>Šroub<br>Schraube<br>Screw | |
| 27. | 4 ČSN 137993.41 | 4 | Винт<br>Šroub<br>Schraube<br>Screw | |
| 28. | M5x22 ONL 3120.14 | 2 | Пригнанный болт<br>Lícovaný šroub<br>Passchraube<br>Fitted screw | |
| 29. | 6x29x26 MON 1129 | 2 | Цапфа<br>Čep<br>Zapfen<br>Pin | |

| Z 42.5310-00.00 | Управление тормозами из левого сиденья<br>Ovládání brzd z levého sedadla<br>Bremsbetätigung aus dem linken Sitz<br>Brake Control from Left Seat | Состоит из поз.<br>Sestává z poz.<br>Besteht aus Pos.<br>Consists of pos.<br>1-9,27-31,39-51 |
|---|---|---|

| Поз.<br>Poz.<br>Pos.<br>Pos. | Номер части<br>Číslo části<br>Teilnummer<br>No. of part | Шт.<br>Ks<br>Stk<br>Pcs | Наименование<br>Název části<br>Benennung<br>Name | Примечание<br>Poznámka<br>Bemerkung<br>Note |
|---|---|---|---|---|
| 30. | M12x1,5 ČSN 137968.41 | 2 | Колпачковая гайка<br>Uzavírací matice<br>Kapselmutter<br>Cap nut | |
| 31. | M5 LDN 3210.2 | 2 | Корончатая гайка<br>Matice korunová<br>Kronenmutter<br>Castle nut | |
| 32. | M8 ČSN 021403.44 | 1 | Гайка<br>Matice<br>Mutter<br>Nut | |
| 33. | M5 ONL 3240<br>M5 LDN 3217 | 1 | Гайка<br>Matice<br>Mutter<br>Nut | |
| 34. | 1x28 ČSN 022707.5 | 1 | Хомут<br>Příchytka<br>Schelle<br>Clamp | |
| 35. | 5 ČSN 022707.5 | 1 | Хомут<br>Příchytka<br>Schelle<br>Clamp | |
| 36. | MON 1883 | 1 | Воздуховыпускной клапан<br>Odvzdušňovací ventilek<br>Entlüftungsventil<br>Vent valve | |
| 37. | 155 N 607-17,6 | 2 | Уплотнительное кольцо<br>Těsnicí kroužek<br>Dichtungsring<br>Sealing ring | |

| Z 42.5310-00.00 | Управление тормозами из левого сиденья<br>Ovládání brzd z levého sedadla<br>Bremsbetätigung aus dem linken Sitz<br>Brake Control from Left Seat | Состоит из поз.<br>Sestává z poz.<br>Besteht aus Pos.<br>Consists of pos.<br>1-9,27-31,39-51 |
|---|---|---|

| Поз.<br>Poz.<br>Pos.<br>Pos. | Номер части<br>Číslo části<br>Teilnummer<br>No. of part | Шт.<br>Ks<br>Stk<br>Pcs | Наименование<br>Název části<br>Benennung<br>Name | Примечание<br>Poznámka<br>Bemerkung<br>Note |
|---|---|---|---|---|
| 38. | 30 ČSN 022927.1 | 1 | Предохранитель<br>Pojistka<br>Sicherung<br>Safety catch | |
| 39. | 4x180 ČSN 137822.1 | 2 | Бронированный шланг<br>Hadice vysokotlaká<br>Hochdruckschlauch<br>High pressure hose | |
| 40. | 4 ČSN 137881.41 | 2 | Муфта прямая<br>Spojka přímá<br>Geradkupplung<br>Straight Coupling | |
| 41. | 4 ČSN 137974.41 | 4 | Присоединенние<br>Přípojka<br>Anschlusstück<br>Connection | |
| 42. | 5x150 ČSN 022757.K | 2 | Крепежная лента<br>Upínací pásek<br>Befestigungsstreifen<br>Clamping strip | |
| 43. | 5x140 ČSN 022757.K | 5 | Крепежная лента<br>Upínací pásek<br>Befestigungsstreifen<br>Clamping strip | |
| 44. | 5x360 ČSN 022757.K | 2 | Крепежная лента<br>Upínací pásek<br>Befestigungsstreifen<br>Clamping strip | |
| 45. | 5x250 ČSN 022757.K | 2 | Крепежная лента<br>Upínací pásek<br>Befestigungsstreifen<br>Clamping strip | |

| Z 42.5310-00.00 | Управление тормозами из левого сиденья<br>Ovládání brzd z levého sedadla<br>Bremsbetätigung aus dem linken Sitz<br>Brake Control from Left Seat | Состоит из поз.<br>Sestává z poz.<br>Besteht aus Pos.<br>Consists of pos.<br>1-9,27-31,39-51 |
|---|---|---|

| Поз.<br>Poz.<br>Pos.<br>Pos. | Номер части<br>Číslo části<br>Teilnummer<br>No. of part | Шт.<br>Ks<br>Stk<br>Pcs | Наименование<br>Název části<br>Benennung<br>Name | Примечание<br>Poznámka<br>Bemerkung<br>Note |
|---|---|---|---|---|
| 46. | 5 ČSN 022752.K | 11 | Пряжка<br>Spona<br>Streifenverbinder<br>Clip | |
| 47. | 10x14 ČSN 029312.2 | 8 | Уплотнение<br>Těsnění<br>Dichtung<br>Sealing | |
| 48. | 6,4 ČSN 021702.14 | 2 | Шайба<br>Podložka<br>Unterlegscheibe<br>Washer | |
| 49. | 5,3 ČSN 021702.14 | 2 | Шайба<br>Podložka<br>Unterlegscheibe<br>Washer | |
| 50. | 1,2x12 ČSN 021781.05 | 2 | Шплинт<br>Závlačka<br>Splint<br>Split pin | |
| 51. | 1,6x12 ČSN 021781.05 | 2 | Шплинт<br>Závlačka<br>Splint<br>Split pin | |
| 52. | 2x10 ČSN 022150.2 | 1 | Штифт<br>Kolík<br>Stift<br>Pin | |

Z 42.5320-00.00

Управление тормозами из правого сидения
Ovládání brzd z pravého sedadla
Bremsbetätigung aus dem rechten Sitz
Brake Control from Right Seat

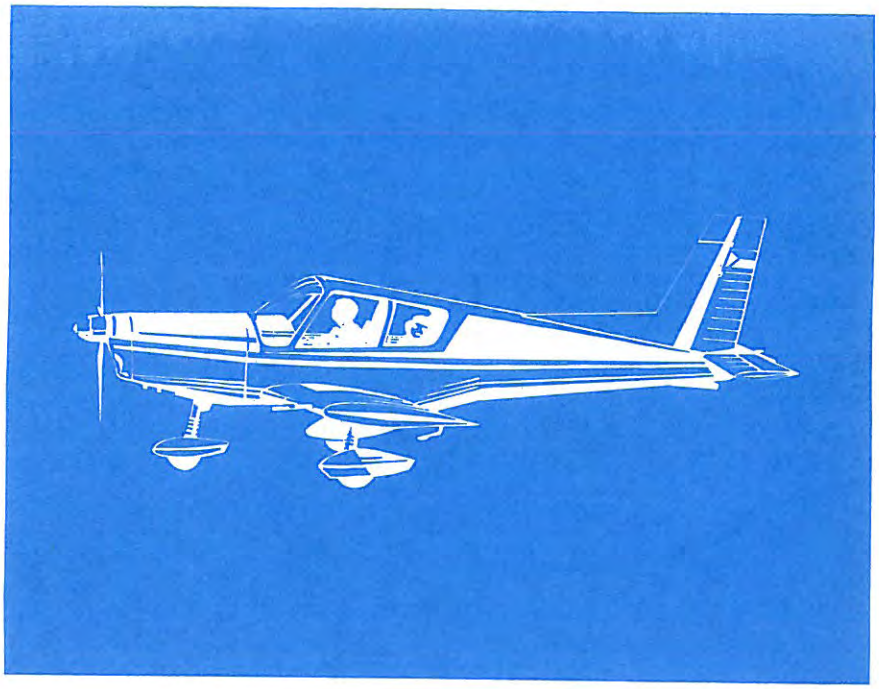

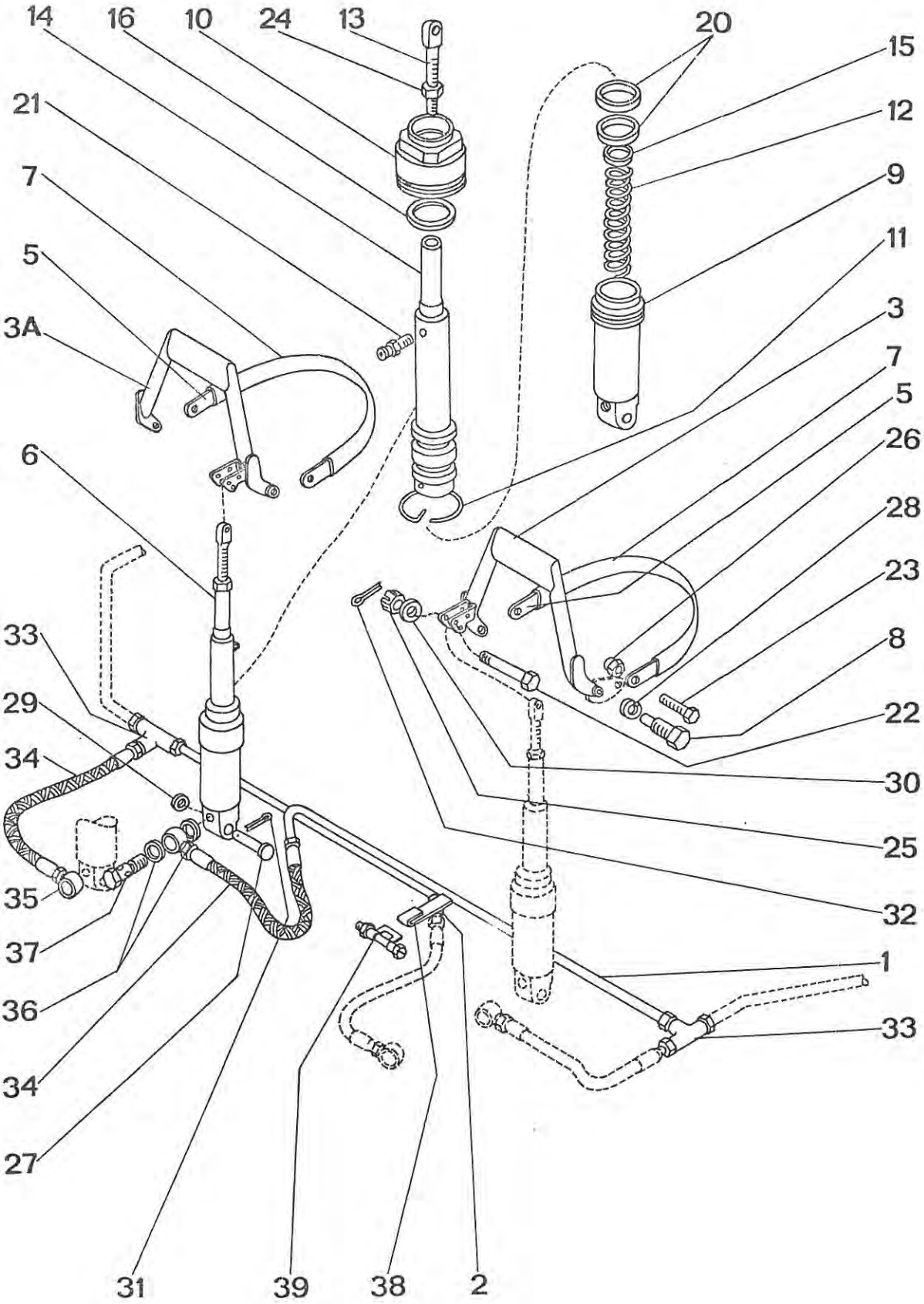
14
16
10
24
13
20
15
12
9
11
3
7
5
26
28
23
8
22
30
25
32
1
33
21
7
5
3A
6
33
29
34
35
37
36
34
27
31
39
38
2

| SPEC<br>Z 42.5320-00.00 | Управление тормозами из правого сидения<br>Ovládání brzd z pravého sedadla<br>Bremsbetätigung aus dem rechten Sitz<br>Brake Control from Right Seat | Состоит из поз.<br>Sestává z poz.<br>Besteht aus Pos.<br>Consists of pos.<br>1-8,22-39 |
|---|---|---|

| Поз.<br>Poz.<br>Pos.<br>Pos. | Номер части<br>Číslo části<br>Teilnummer<br>No. of part | Шт.<br>Ks<br>Stk<br>Pcs | Наименование<br>Název části<br>Benennung<br>Name | Примечание<br>Poznámka<br>Bemerkung<br>Note |
|---|---|---|---|---|
| 1. | Z 42.5320-02.00 | 1 | Тормозная магистраль<br>Potrubí brzd<br>Bremsleitung<br>Brake line | |
| 2. | Z 42.5320-00.05 | 4 | Трубка<br>Trubička<br>Rohr<br>Tube | |
| 3. | Z 42.4215-00.00 | 1 | Педаль Л<br>Šlapka L<br>Pedal L<br>Pedal plate L.H. | |
| 3A | Z 42.4216-00.00 | 1 | Педаль П<br>Šlapka P<br>Pedal R<br>Pedal plate R.H. | |
| 4. | | | | |
| 5. | Z 326.421-01.01 | 2 | Хомут<br>Třmen<br>Bügel<br>Clip | |
| 6. | Z 326.422.2-01 | 2 | Главный тормозной цилиндр<br>Nožní čerpadlo<br>Bremshauptzylinder<br>Brake master cylinder | состоит из поз.<br>sest.z poz.<br>besteht aus Pos.<br>consists of pos.<br>9-16,20,21,24 |
| 7. | Z 42.4210-00.26 | 2 | Защитная трубка хомута<br>Ochranná trubka třmenu<br>Schutzrohr des Bügels<br>Clip safety tube | |

| SPEC<br>Z 42.5320-00.00 | Управление тормозами из правого сидения<br>Ovládání brzd z pravého sedadla<br>Bremsbetätigung aus dem rechten Sitz<br>Brake Control from Right Seat | Состоит из поз.<br>Sestává z poz.<br>Besteht aus Pos.<br>Consists of pos.<br>1-8,22-39 |
|---|---|---|

| Поз.<br>Poz.<br>Pos.<br>Pos. | Номер части<br>Číslo části<br>Teilnummer<br>No. of part | Шт.<br>Ks<br>Stk<br>Pcs | Наименование<br>Název části<br>Benennung<br>Name | Примечание<br>Poznámka<br>Bemerkung<br>Note |
|---|---|---|---|---|
| 8. | Z 42.4210-00.16 | 4 | Винт<br>Šroub<br>Schraube<br>Screw | |
| 9. | Z 326.422.2-01.01 | 1 | Цилиндр<br>Válec<br>Zylinder<br>Cylinder | |
| 10. | Z 326.422.2-01.02 | 1 | Гайка<br>Matice<br>Mutter<br>Nut | |
| 11. | Z 326.422.2-01.03 | 1 | Предохранитель<br>Pojistka<br>Sicherungsring<br>Safety ring | |
| 12. | Z 326.422.2-01.04 | 1 | Пружина<br>Pružina<br>Feder<br>Spring | |
| 13. | Z 326.422-01.05 | 1 | Вилка<br>Vidlička<br>Gabel<br>Fork | |
| 14. | Z 326.422.2-01.06 | 1 | Поршень<br>Píst<br>Kolben<br>Piston | |
| 15. | Z 326.422.2-01.07 | 1 | Шайба<br>Podložka<br>Unterlegscheibe<br>Washer | |

| SPEC<br>Z 42.5320-00.00 | Управление тормозами из правого сидения<br>Ovládání brzd z pravého sedadla<br>Bremsbetätigung aus dem rechten Sit<br>Brake Control from Right Seat | Состоит из поз.<br>Sestává z poz.<br>Besteht aus Pos.<br>Consists of pos.<br>1-8,22-39 |
|---|---|---|

| Поз.<br>Poz.<br>Pos.<br>Pos. | Номер части<br>Číslo části<br>Teilnummer<br>No. of part | Шт.<br>Ks<br>Stk<br>Pcs | Наименование<br>Název části<br>Benennung<br>Name | Примечание<br>Poznámka<br>Bemerkung<br>Note |
|---|---|---|---|---|
| 16. | Z 326.422.2-01.08 | 1 | Вставка<br>Vložka<br>Einlage<br>Shim | |
| 17. | | | | |
| 18. | | | | |
| 19. | | | | |
| 20. | 155 N 607-17,6 | 2 | Уплотнительное кольцо<br>Těsnicí kroužek<br>Dichtungsring<br>Sealing ring | |
| 21. | MON 1883 | 1 | Воздуховыпускной клапан<br>Odvzdušňovací ventilek<br>Entlüftungsventil<br>Vent valve | |
| 22. | M5x22 ONL 3120.14 | 2 | Пригнанный болт<br>Lícovaný šroub<br>Passchraube<br>Fitted bolt | |
| 23. | M4x10 ONL 3147 | 4 | Винт<br>Šroub<br>Schraube<br>Screw | |

| SPEC<br>Z 42.5320-00.00 | Управление тормозами из правого сидения<br>Ovládání brzd z pravého sedadla<br>Bremsbetätigung aus dem rechten Sitz<br>Brake Control from Right Seat | Состоит из поз.<br>Sestává z poz.<br>Besteht aus Pos.<br>Consists of pos.<br>1-8,22-39 |
|---|---|---|

| Поз.<br>Poz.<br>Pos.<br>Pos. | Номер части<br>Číslo části<br>Teilnummer<br>No. of part | Шт.<br>Ks<br>Stk<br>Pcs | Наименование<br>Název části<br>Benennung<br>Name | Примечание<br>Poznámka<br>Bemerkung<br>Note |
|---|---|---|---|---|
| 24. | M8 ČSN 021403.44 | 1 | Гайка<br>Matice<br>Mutter<br>Nut | |
| 25. | M5 LDN 3210.2 | 2 | Гайка<br>Matice<br>Mutter<br>Nut | |
| 26. | M4 ONL 3240<br>M4 LDN 3217 | 4 | Гайка<br>Matice<br>Mutter<br>Nut | |
| 27. | 6x29x26 MON 1129 | 2 | Цапфа<br>Čep<br>Zapfen<br>Pin | |
| 28. | 8,2 ČSN 021740.04 | 4 | Пружинная шайба<br>Podložka pružná<br>Federring<br>Spring washer | |
| 29. | 6,4 ČSN 021702.14 | 2 | Шайба<br>Podložka<br>Unterlegscheibe<br>Washer | |
| 30. | 5,3 ČSN 021702.14 | 2 | Шайба<br>Podložka<br>Unterlegscheibe<br>Washer | |
| 31. | 1,6x16 ČSN 021781.05 | 2 | Шплинт<br>Závlačka<br>Splint<br>Split pin | |

| SPEC<br>Z 42.5320-00.00 | Управление тормозами из правого сидения<br>Ovládání brzd z pravého sedadla<br>Bremsbetätigung aus dem rechten Sitz<br>Brake Control from Right Seat | Состоит из поз.<br>Sestává z poz.<br>Besteht aus Pos.<br>Consists of pos.<br>1-8,22-39 |
|---|---|---|

| Поз.<br>Poz.<br>Pos.<br>Pos. | Номер части<br>Číslo části<br>Teilnummer<br>No. of part | Шт.<br>Ks<br>Stk<br>Pcs | Наименование<br>Název části<br>Benennung<br>Name | Примечание<br>Poznámka<br>Bemerkung<br>Note |
|---|---|---|---|---|
| 32. | 1x12 ČSN 021781.05 | 2 | Шплинт<br>Závlačka<br>Splint<br>Split pin | |
| 33. | 4 ČSN 137891.4 | 2 | Тройник<br>T spojka<br>T-Stück<br>T-Tee | |
| 34. | 4x240 ČSN 137822.1 | 2 | Бронированный шланг<br>Vysokotlaká hadice<br>Hochdruckschlauch<br>High pressure hose | |
| 35. | 4 ČSN 137974.41 | 2 | Проходник<br>Přípojka<br>Anschlusstück<br>Union | |
| 36. | 10x14 ČSN 029312.2 | 4 | Уплотнение<br>Těsnění<br>Dichtung<br>Sealing | |
| 37. | 4 ČSN 137993.41 | 2 | Винт для проходника<br>Šroub pro přípojku<br>Schraube für das Anschlusstück<br>Screw for union | |
| 38. | 5x200 ČSN 022757 K | 4 | Крепежная лента<br>Upínací pásek<br>Befestigungsstreifen<br>Clamping strip | |
| 39. | 5 ČSN 022752 K | 4 | Пряжка<br>Spona<br>Streifenverbinder<br>Clip | |

Z 42.5330-00.00

Управление стояночным тормозом
Ovládání parkovací brzdy
Parkbremsbetätigung
Parking Brake Control

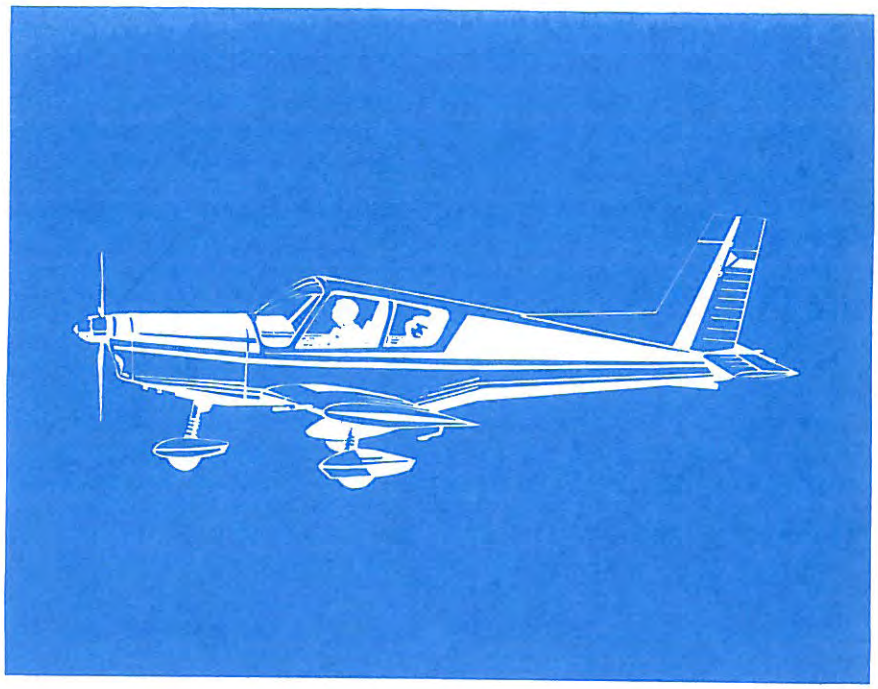

# Z42.5330-00.00

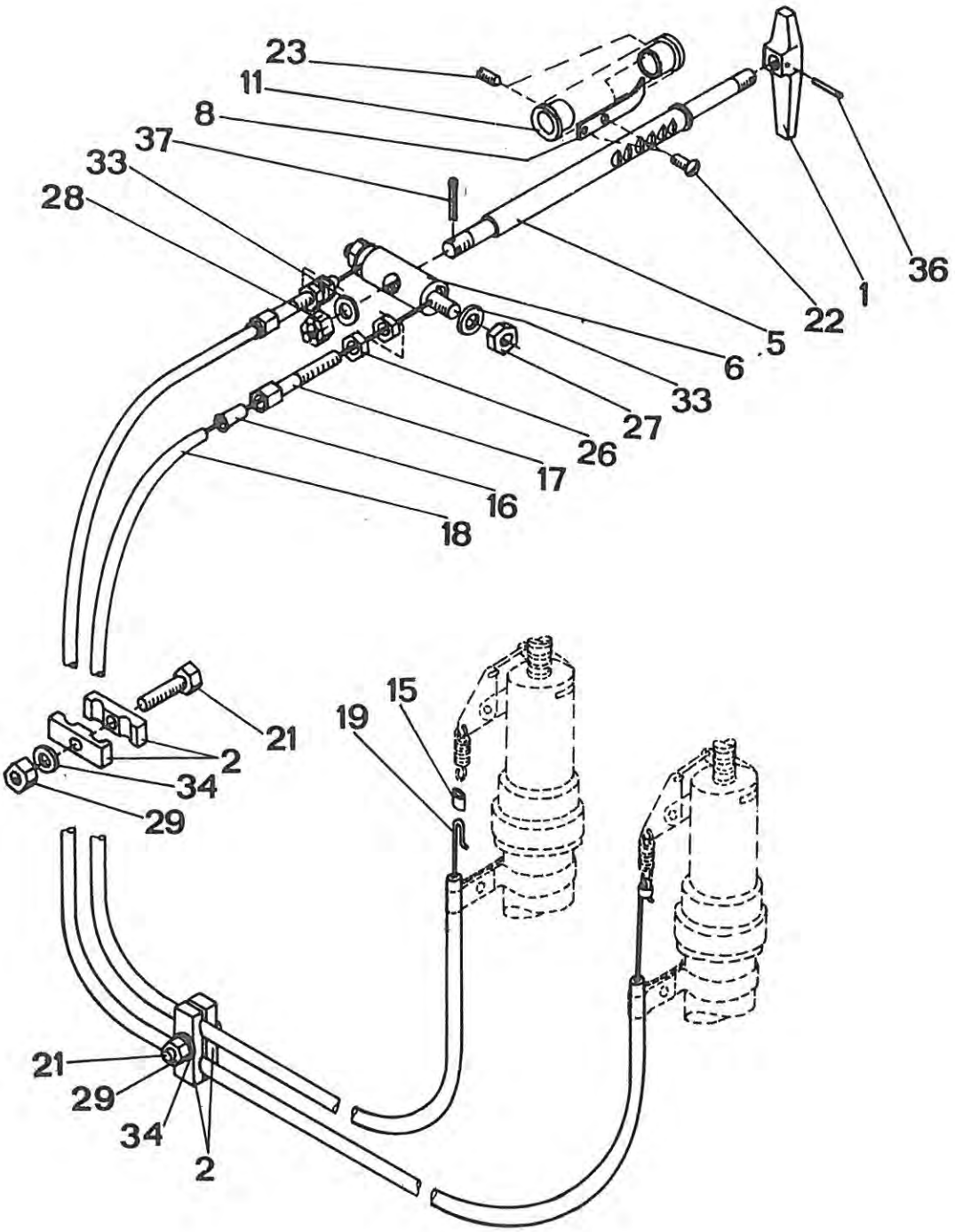

| Z 42.5330-00.00 SPEC | Управление стояночным тормозом<br>Ovládání parkovací brzdy<br>Parkbremsbetätigung<br>Parking Brake Control | Состоит из поз.<br>Sestává z poz.<br>Besteht aus Pos.<br>Consists of pos.<br>1 - 37 |
|---|---|---|

| Поз.<br>Poz.<br>Pos.<br>Pos. | Номер части<br>Číslo části<br>Teilnummer<br>No. of part | Шт.<br>Ks<br>Stk<br>Pcs | Наименование<br>Název části<br>Benennung<br>Name | Примечание<br>Poznámka<br>Bemerkung<br>Note |
|---|---|---|---|---|
| 1. | Z 42.5330-00.01 | 1 | Рукоятка<br>Rukojeť<br>Handgriff<br>Handle | |
| 2. | Z 42.5330-00.02 | 4 | Лента<br>Příchytka<br>Befestigungsschelle<br>Clamp | |
| 3. | | | | |
| 4. | | | | |
| 5. | Z 526.1140-03 | 1 | Вал<br>Hřídelka<br>Welle<br>Shaft | |
| 6. | Z 526.1140-05 | 1 | Цилиндр<br>Váleček<br>Zylinder<br>Cylinder | |
| 7. | | | | |
| 8. | Z 326.1167-09 | 1 | Пружина<br>Pružina<br>Feder<br>Spring | |

| SPEC<br>Z 42.5330-00.00 | | Управление стояночным тормозом<br>Ovládání parkovací brzdy<br>Parkbremsbetätigung<br>Parking Brake Control | | Состоит из поз.<br>Sestává z poz.<br>Besteht aus Pos.<br>Consists of pos.<br>1 - 37 |
|---|---|---|---|---|
| Поз.<br>Poz.<br>Pos.<br>Pos. | Номер части<br>Číslo části<br>Teilnummer<br>No. of part | Шт.<br>Ks<br>Stk<br>Pcs | Наименование<br>Název části<br>Benennung<br>Name | Примечание<br>Poznámka<br>Bemerkung<br>Note |
| 9. | | | | |
| 10. | Z 42.5330-00.12 | 1 | Бирка<br>Štítek<br>Schield<br>Placard | |
| 11. | Z 326.1167-11 | 2 | Втулка<br>Pouzdro<br>Buchse<br>Bushing | |
| 12. | | | | |
| 13. | | | | |
| 14. | | | | |
| 15. | MON 1125 | 2 | Трубка<br>Trubička<br>Rohr<br>Tube | |
| 16. | 4,8 ONA 028484.1 | 2 | Наконечник шланга Боудена<br>Koncovka bowdenové hadice<br>Bowdenschlauchend-verschluss<br>Bowden hose terminal | |

ZLIN 43

| SPEC<br>Z 42.5330-00.00 | | Управление стояночным тормозом<br>Ovládání parkovací brzdy<br>Parkbremsbetätigung<br>Parking Brake Control | | Состоит из поз.<br>Sestává z poz.<br>Besteht aus Pos.<br>Consists of pos.<br>1 - 37 |
|---|---|---|---|---|
| Поз.<br>Poz.<br>Pos.<br>Pos. | Номер части<br>Číslo části<br>Teilnummer<br>No. of part | Шт.<br>Ks<br>Stk<br>Pcs | Наименование<br>Název části<br>Benennung<br>Name | Примечание<br>Poznámka<br>Bemerkung<br>Note |
| 17. | 5,7x25 ONA 028486.2 | 2 | Установочный винт<br>Seřizovací šroub<br>Einstellschraube<br>Adjusting screw | |
| 18. | 2,0/4,6 ON 028482.1 | 2 | Шланг Боудена<br>Bowdenová hadice<br>Bowdenschlauch<br>Bowden hose | |
| 19. | ČSN 426450.45 | 2 | Струнная проволока<br>Strunový drát<br>Saitendraht<br>Piano wire | Ø 1 l=1600 |
| 20. | | | | |
| 21. | M4x22 ČSN 021101.24 | 2 | Винт<br>Šroub<br>Schraube<br>Screw | |
| 22. | M4x5 ČSN 021131.24 | 2 | Винт<br>Šroub<br>Schraube<br>Screw | |
| 23. | M4x6 ČSN 021185.24 | 2 | Установочный винт<br>Stavěcí šroub<br>Einstellschraube<br>Adjusting screw | |
| 24. | | | | |

| SPEC<br>Z 42.5330-00.00 | | Управление стояночным тормозом<br>Ovládání parkovací brzdy<br>Parkbremsbetätigung<br>Parking Brake Control | | Состоит из поз.<br>Sestává z poz.<br>Besteht aus Pos.<br>Consists of pos.<br>1 - 37 |
|---|---|---|---|---|
| Поз.<br>Poz.<br>Pos.<br>Pos. | Номер части<br>Číslo části<br>Teilnummer<br>No. of part | Шт.<br>Ks<br>Stk<br>Pcs | Наименование<br>Název části<br>Benennung<br>Name | Примечание<br>Poznámka<br>Bemerkung<br>Note |
| 25. | | | | |
| 26. | M5 ČSN 021403.24 | 4 | Гайка<br>Matice<br>Mutter<br>Nut | |
| 27. | M5 ONL 3240<br>M5 LDN 3217 | 2 | Самоконтрящаяся гайка<br>Matice samojistná<br>Selbstsicherungsmutter<br>Self-locking nut | |
| 28. | M5 ČSN 021411.24 | 1 | Корончатая гайка<br>Matice korunová<br>Kronenmutter<br>Castle nut | |
| 29. | M4 ONL 3240<br>M4 LDN 3217 | 2 | Самоконтрящаяся гайка<br>Matice samojistná<br>Selbstsicherungsmutter<br>Self-locking nut | |
| 30. | | | | |
| 31. | | | | |
| 32. | | | | |
| 33. | 5,3 ČSN 021702.14 | 3 | Шайба<br>Podložka<br>Unterlegscheibe<br>Washer | |

| SPEC<br>Z 42.5330-00.00 | | | Управление стояночным тормозом<br>Ovládání parkovací brzdy<br>Parkbremsbetätigung<br>Parking Brake Control | Состоит из поз.<br>Sestává z poz.<br>Besteht aus Pos.<br>Consists of pos.<br>1 - 37 |
|---|---|---|---|---|
| Поз.<br>Poz.<br>Pos.<br>Pos. | Номер части<br>Číslo části<br>Teilnummer<br>No. of part | Шт.<br>Ks<br>Stk<br>Pcs | Наименование<br>Název části<br>Benennung<br>Name | Примечание<br>Poznámka<br>Bemerkung<br>Note |
| 34. | 4,3 ČSN 021702.14 | 2 | Шайба<br>Podložka<br>Unterlegscheibe<br>Washer | |
| 35. | | | | |
| 36. | 2x10 ČSN 022150.2 | 1 | Штифт<br>Kolík<br>Stift<br>Pin | |
| 37. | 1,6x10 ČSN 021781.05 | 1 | Шплинт<br>Závlačka<br>Splint<br>Split pin | |

Z 42.5610-00.00
Z 42.5620-00.00

Гразевой щиток колеса левого
Blatník kola L
Linker Kotflugel
Wheel Mud Guard L.H.

Гразевой щиток колеса правого
Blatník kola P
Rechter Kotflügel
Wheel Mud Guard R.H.

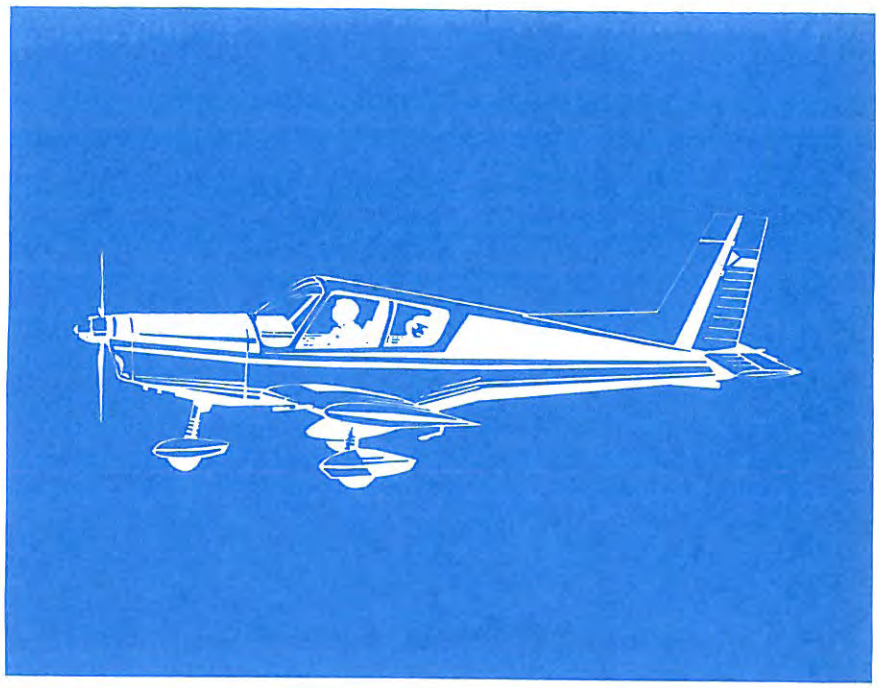

Z42. 5610-00.00
Z42. 5620-00.00

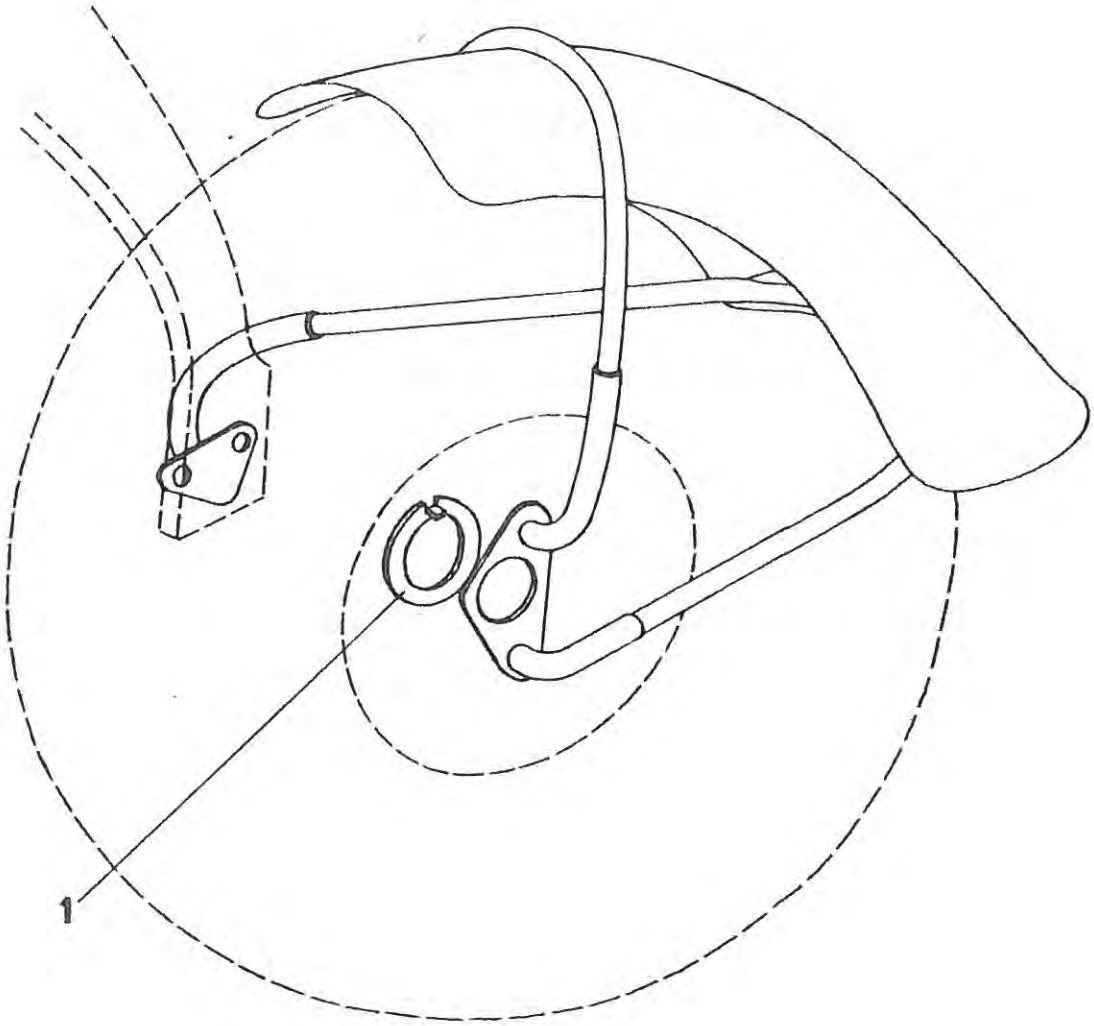

| | | | | |
|---|---|---|---|---|
| Z 42.5610-00.00<br><br>Z 42.5620-00.00 | | | Грязевой щиток колеса левого<br>Blatník kola L<br>Linker Kotflügel<br>Wheel Mud Guard L.H.<br>Грязевой щиток колеса правого<br>Blatník kola P<br>Rechter Kotflügel<br>Wheel Mud Guard R.H. | вкл.поз. 1<br>včetně poz. 1<br>einschl.Pos. 1<br>incl. No. 1<br>вкл.поз.1<br>včetně poz. 1<br>einschl.Pos. 1<br>incl. No. 1 |
| Поз.<br>Poz.<br>Pos.<br>Pos. | Номер части<br>Číslo části<br>Teilnummer<br>No. of part | Шт.<br>Ks<br>Stk<br>Pcs | Наименование<br>Název části<br>Benennung<br>Name | Примечание<br>Poznámka<br>Bemerkung<br>Note |
| 1. | Z 42.5610-00.18 | 1 | Шайба с лапкой<br>Pojistný plech<br>Sicherungsblech<br>Tab washer | |

Z 42.5630-00.00

Грязевой щит носового колеса
Blatník kola přídového
Kotflügel des Bugrads
Nose Wheel Mud Guard

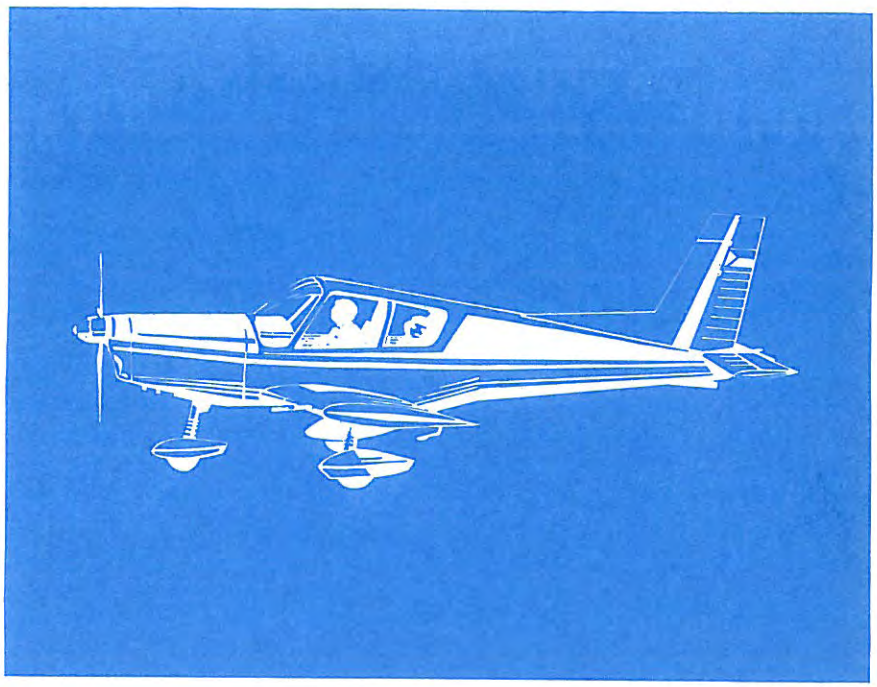

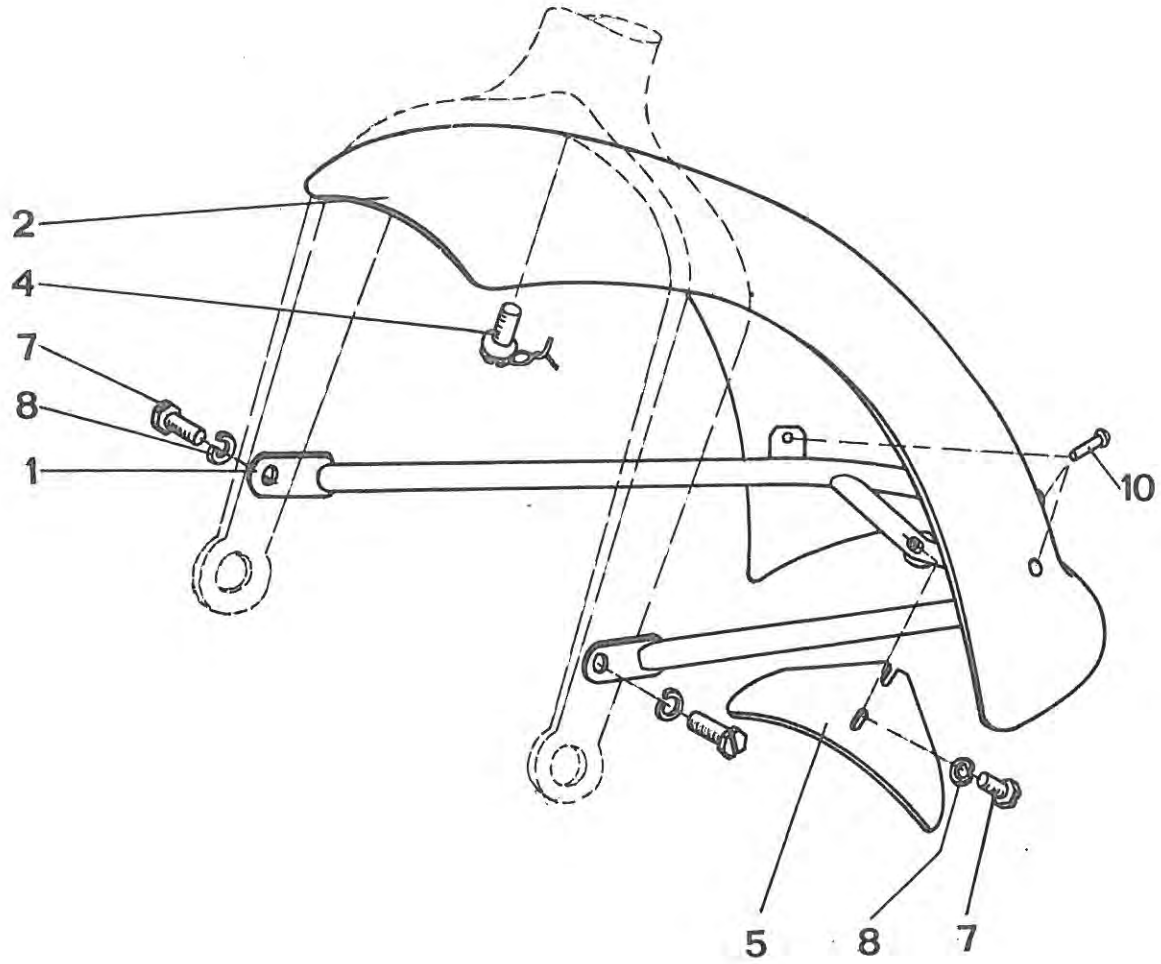
2
4
7
8
1
10
5
8
7

| Z 42.5630-00.00 | | Грязевой щит носового колеса<br>Blatník kola přídového<br>Kotflügel des Bugrads<br>Nose Wheel Mud Guard | | Состоит из поз.<br>Sestává z poz.<br>Besteht aus Pos.<br>Consists of pos.<br>1 - 10 |
|---|---|---|---|---|
| Поз.<br>Poz.<br>Pos.<br>Pos. | Номер части<br>Číslo části<br>Teilnummer<br>No. of part | Шт.<br>Ks<br>Stk<br>Pcs | Наименование<br>Název části<br>Benennung<br>Name | Примечание<br>Poznámka<br>Bemerkung<br>Note |
| 1. | Z 42.5630-01.00 | 1 | Рама грязевого щитка<br>Rám blatníku<br>Kotflügelrahmen<br>Mud guard frame | |
| 2. | Z 42.5630-02.00 | 1 | Грязевой щиток<br>Blatník<br>Kotflügel<br>Mud guard | |
| 3. | | | | |
| 4. | Z 42.5630-00.07 | 1 | Винт<br>Šroub<br>Schraube<br>Screw | |
| 5. | Z 42.5630-00.09 | 1 | Скребок<br>Škrabka<br>Kratze<br>Scraper | |
| 6. | | | | |
| 7. | M6x18 ČSN 021103.24 | 3 | Винт<br>Šroub<br>Schraube<br>Screw | |
| 8. | 6,1 ČSN 021740.04 | 3 | Шайба<br>Podložka<br>Unterlegscheibe<br>Washer | |

| Z 42.5630-00.00 | | Грязевой щит носового колеса<br>Blatník kola přídového<br>Kotflügel des Bugrads<br>Nose Wheel Mud Guard | | Состоит из поз.<br>Sestává z poz.<br>Besteht aus Pos.<br>Consists of pos.<br>1 - 10 |
|---|---|---|---|---|
| Поз.<br>Poz.<br>Pos.<br>Pos. | Номер части<br>Číslo části<br>Teilnummer<br>No. of part | Шт.<br>Ks<br>Stk<br>Pcs | Наименование<br>Název části<br>Benennung<br>Name | Примечание<br>Poznámka<br>Bemerkung<br>Note |
| 9. | | | | |
| 10. | 3x9 ČSN 022304.0 | 3 | Заклепка<br>Nýt<br>Niet<br>Rivet | |

Внимание :

Стр. 417 - 424 не включены в настоящем издании каталога.

Upozornění :

Strany 417 - 424 nejsou v tomto vydání Katalogu zařazeny.

Achtung :

Seiten 417 - 424 sind in dieser Ausgabe des Katalogs nicht eingefügt.

Caution :

Pages 417 - 424 are not inserted in this catalog edition.

Z 43.6000-00.00

Установка двигателя
Zástavba motoru
Einbau des Motors
Engine Installation

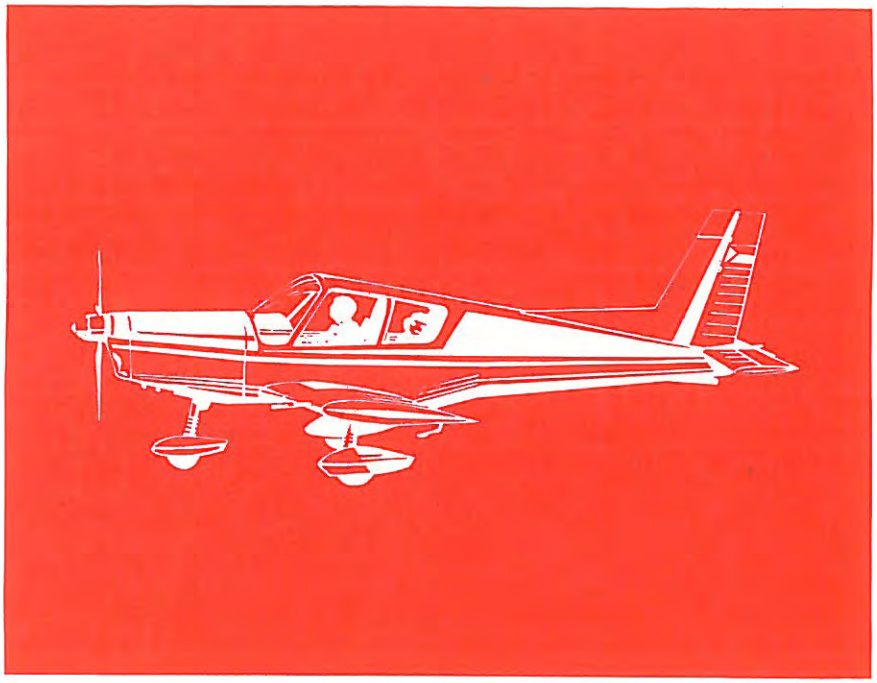

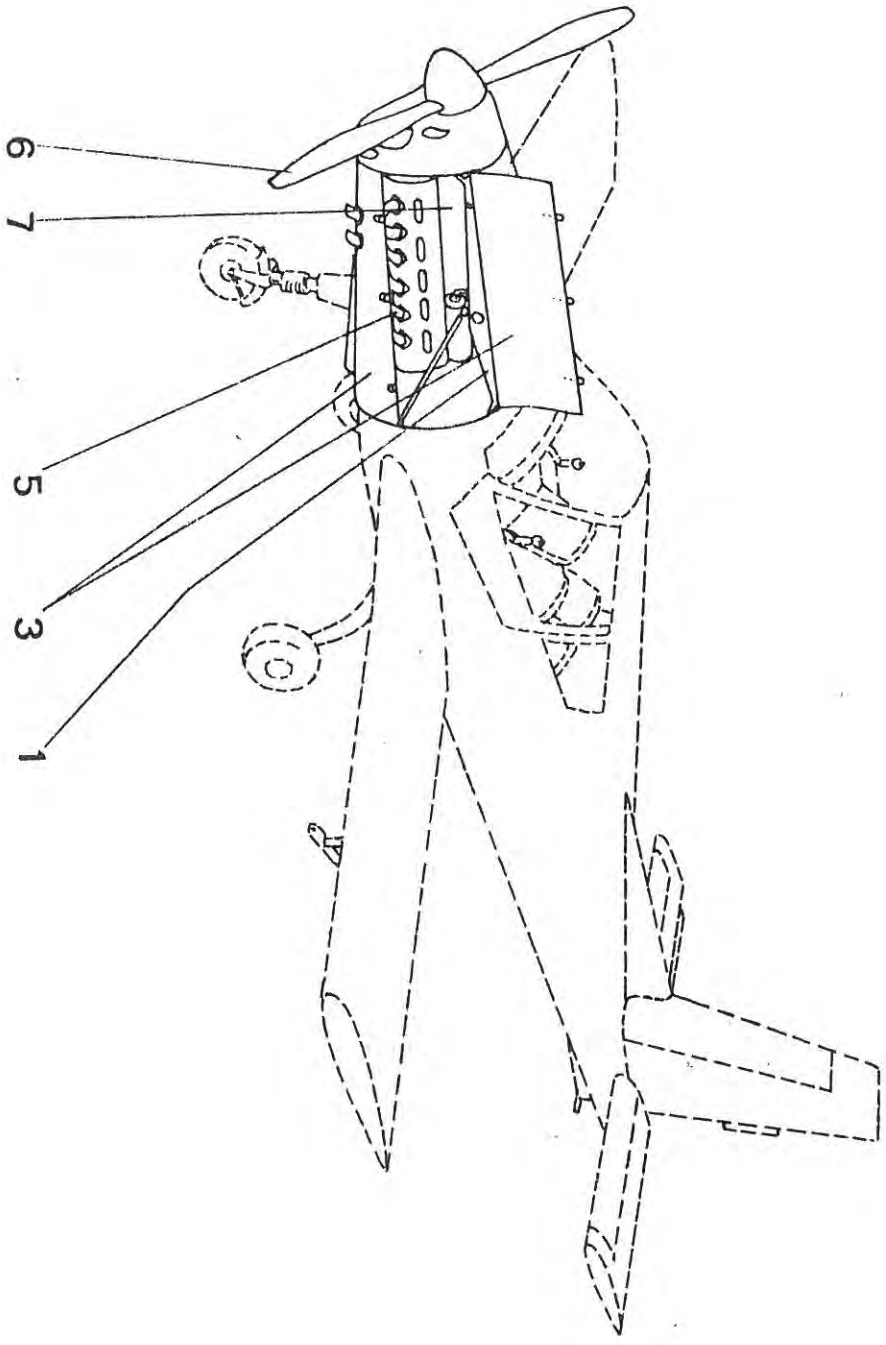
6
7
5
3
1

| Z 43.6000-00.00 | | Установка двигателя<br>Zástavba motoru<br>Einbau des Motors<br>Engine Installation | | Состоит из поз.<br>Sestává z poz.<br>Besteht aus Pos.<br>Consists of pos.<br>1 - 7 |
|---|---|---|---|---|
| Поз.<br>Poz.<br>Pos.<br>Pos. | Номер части<br>Číslo části<br>Teilnummer<br>No. of part | Шт.<br>Ks<br>Stk<br>Pcs | Наименование<br>Název části<br>Benennung<br>Name | Примечание<br>Poznámka<br>Bemerkung<br>Note |
| 1. | M 42.6100-00.00 | 1 | Рама двигателя<br>Lože motoru<br>Motorbett<br>Engine Mount | |
| 2. | | | | |
| 3. | Z 43.6500-00.00 | 1 | Капоты двигателя<br>Kryty motoru<br>Motorhauben<br>Engine Cowlings | |
| 4. | | | | |
| 5. | Z 43.6600-00.00 | 1 | Принадлежности двигателя<br>Příslušenství motoru<br>Motorzubehör<br>Engine Accessories | |
| 6. | | 1 | Воздушный винт V 500 A<br>Vrtule V 500 A<br>Luftschraube V 500 A<br>V 500APropeller | Собств. каталог<br>vlastní katalog<br>Eigener Katalog<br>Own Catalogue |

| Z 43.6000-00.00 | | Установка двигателя<br>Zástavba motoru<br>Einbau des Motors<br>Engine Installation | | Состоит из поз.<br>Sestává z poz.<br>Besteht aus Pos.<br>Consists of pos.<br>1 - 7 |
|---|---|---|---|---|
| Поз.<br>Poz.<br>Pos.<br>Pos. | Номер части<br>Číslo části<br>Teilnummer<br>No. of part | Шт.<br>Ks<br>Stk<br>Pcs | Наименование<br>Název části<br>Benennung<br>Name | Примечание<br>Poznámka<br>Bemerkung<br>Note |
| 7. | M337 A | 1 | Двигатель<br>Motor<br>Motor<br>Engine | Собств.каталог<br>vlastní katalog<br>Eigener Katalog<br>Own Catalogue |

M 42.6100-00.00

Рама двигателя
Lože motoru
Motorbett
Engine Mount

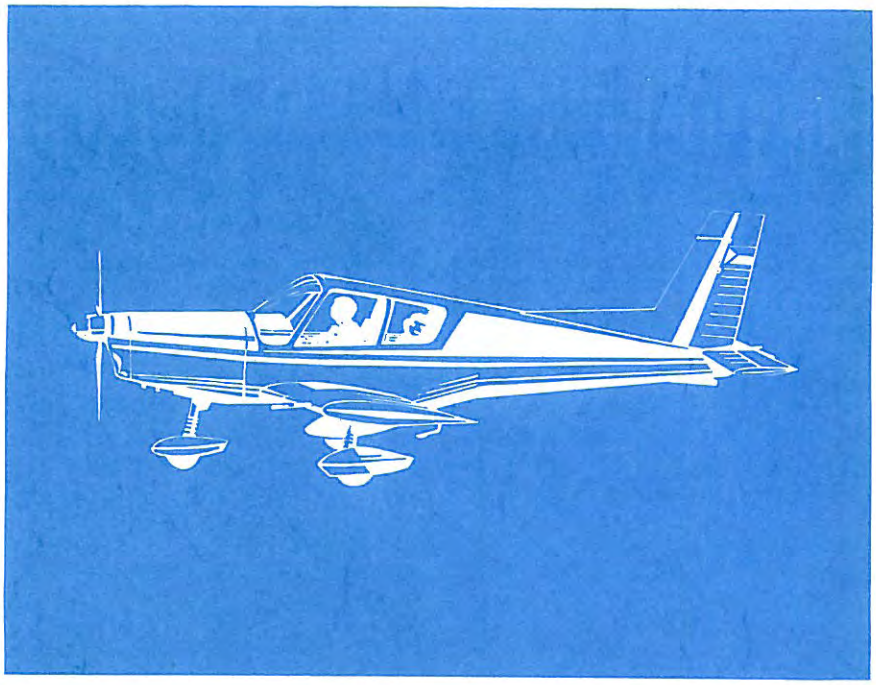

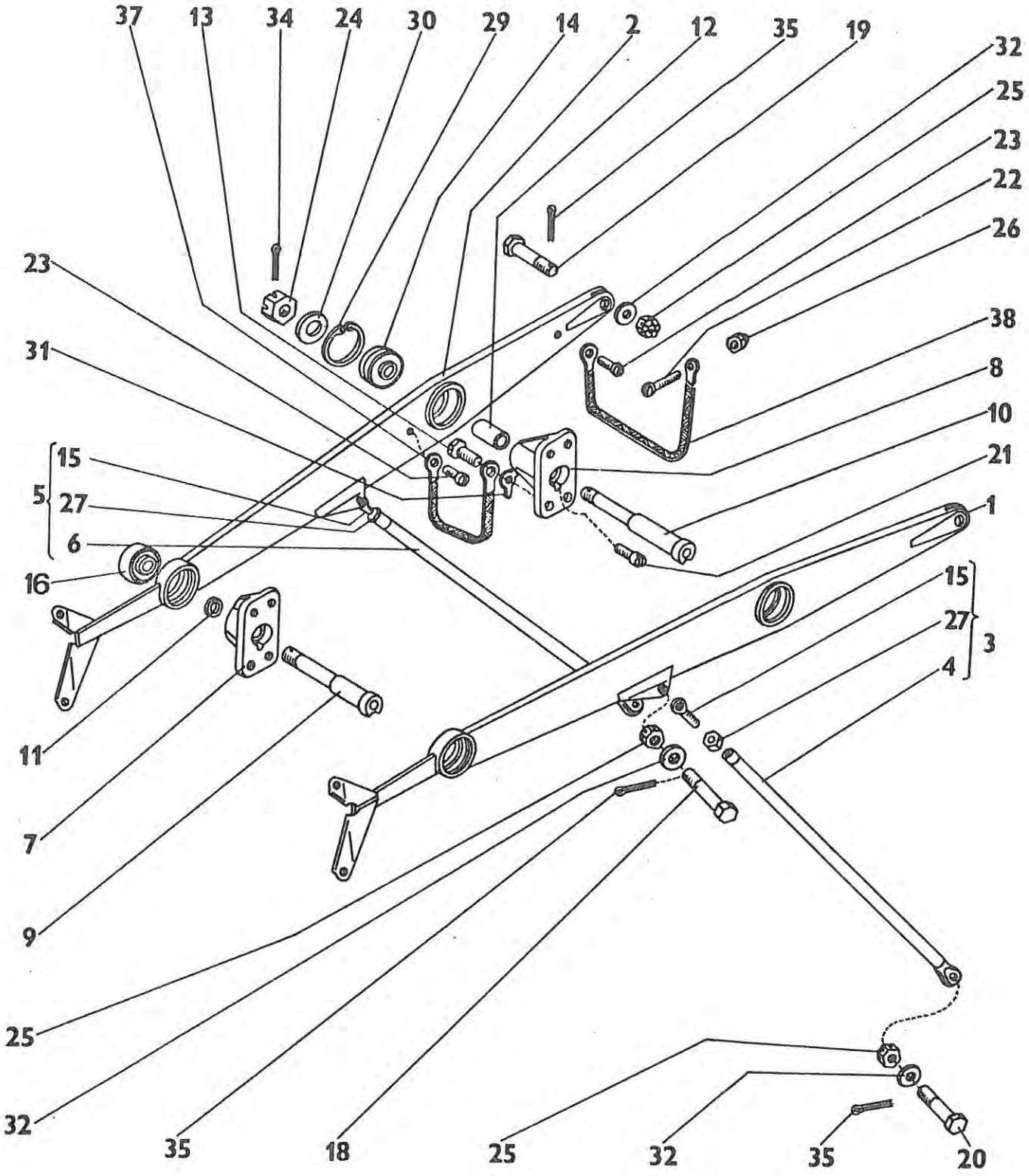
37
13
34
24
30
29
14
2
12
35
19
32
25
23
22
26
38
8
10
21
1
23
31
5
15
27
6
16
11
7
9
25
32
35
18
25
32
35
20
3
15
27
4

| M 42.6100-00.00 | | Рама двигателя<br>Lože motoru<br>Motorbett<br>Engine Mount | | Состоит из поз.<br>Sestává z poz.<br>Besteht aus Pos.<br>Consists of pos.<br>1-3,5,7-14,16-26,<br>29-38 |
|---|---|---|---|---|
| Поз.<br>Poz.<br>Pos.<br>Pos. | Номер части<br>Číslo části<br>Teilnummer<br>No. of part | Шт.<br>Ks<br>Stk<br>Pcs | Наименование<br>Název části<br>Benennung<br>Name | Примечание<br>Poznámka<br>Bemerkung<br>Note |
| 1. | M 42.6110-00.00 | 1 | Ферма Л<br>Nosník L<br>Träger L<br>Girder L.H. | |
| 2. | M 42.6120-00.00 | 1 | Ферма П<br>Nosník pravý<br>Träger R<br>Girder R.H. | |
| 3. | Z 42.6130-00.00 | 1 | Подпора Л<br>Podpěra L<br>Stütze L<br>Support L.H. | состоит из поз.<br>sest. z poz.<br>Besteht aus Pos.<br>Consists of pos.<br>4,15,27 |
| 4. | Z 42.6130-01.00 | 1 | Подпора<br>Podpěra<br>Stütze<br>Support | |
| 5. | Z 42.6140-00.00 | 1 | Подпора П<br>Podpěra P<br>Stütze R<br>Support R.H. | состоит из поз.<br>sest. z poz.<br>Besteht aus Pos.<br>Consists of pos.<br>6,15,27 |
| 6. | Z 42.6140-01.00 | 1 | Подпора<br>Podpěra<br>Stütze<br>Support | |
| 7. | Z 326.610-05.00 | 2 | Цоколь двигателя<br>Patka motoru<br>Motorfuss<br>Engine mount fitting | |

| M 42.6100-00.00 | | Рама двигателя<br>Lože motoru<br>Motorbett<br>Engine Mount | | Состоит из поз.<br>Sestává z poz.<br>Besteht aus Pos.<br>Consists of pos.<br>1-3,5,7-14,18-26,<br>29-38 |
|---|---|---|---|---|
| Поз.<br>Poz.<br>Pos.<br>Pos. | Номер части<br>Číslo části<br>Teilnummer<br>No. of part | Шт.<br>Ks<br>Stk<br>Pcs | Наименование<br>Název části<br>Benennung<br>Name | Примечание<br>Poznámka<br>Bemerkung<br>Note |
| 8. | Z 326.610-06.00 | 2 | Цоколь двигателя<br>Patka motoru<br>Motorfuss<br>Engine mount fitting | |
| 9. | Z 326.610-10.01 | 2 | Цапфа цоколя<br>Čep patky<br>Zapfen des Motorfusses<br>Engine mount fitting pin | |
| 10. | Z 326.610-10.02 | 2 | Цапфа цоколя<br>Čep patky<br>Zapfen des Motorfusses<br>Engine mount fitting pin | |
| 11. | AFS 526.610-10.03 | 2 | Дистанционный вкладыш<br>Distanční vložka<br>Distanzeinlage<br>Distance piece | |
| 12. | Z 326.610-10.04 | 2 | Дистанционный вкладыш<br>Distanční vložka<br>Distanzeinlage<br>Distance piece | |
| 13. | Z 326.610-10.05 | 16 | Винт цоколя<br>Šroub patky<br>Schraube des Motorfusses | |
| 14. | 990-157.1 | 2 | Резиновый амортизатор<br>Gumový tlumič<br>Gummidämpfer<br>Rubber silent-block | |

| M 42.6100-00.00 | | Рама двигатель<br>Lože motoru<br>Motorbett<br>Engine Mount | | Состоит из поз.<br>Sestává z poz.<br>Besteht aus Pos.<br>Consists of pos.<br>1-3,5,7-14,16-26,<br>29-38 |
|---|---|---|---|---|
| Поз.<br>Poz.<br>Pos.<br>Pos. | Номер части<br>Číslo části<br>Teilnummer<br>No. of part | Шт.<br>Ks<br>Stk<br>Pcs | Наименование<br>Název části<br>Benennung<br>Name | Примечание<br>Poznámka<br>Bemerkung<br>Note |
| 15. | Z 326.613-04 | 1 | Ушко<br>Oko<br>Öse<br>Eye | |
| 16. | 990-352 | 2 | Передний резиновый амортизатор<br>Přední pryžový tlumič<br>Vorderer Gummidämpfer<br>Front rubber silent-block | |
| 17. | | | | |
| 18. | 8x41 ONL 3120.14 | 2 | Болт пригнанный<br>Šroub lícovaný<br>Passchraube<br>Fitted bolt | |
| 19. | 8x35 ONL 3120.14 | 2 | Болт пригнанный<br>Šroub lícovaný<br>Passchraube<br>Fitted bolt | |
| 20. | 8x29 ONL 3120.14 | 2 | Болт пригнанный<br>Šroub lícovaný<br>Passchraube<br>Fitted bolt | |
| 21. | M6x10 ČSN 021131.44 | 4 | Винт<br>Šroub<br>Schraube<br>Screw | |

| M 42.6100-00.00 | Рама двигателя<br>Lože motoru<br>Motorbett<br>Engine Mount | Состоит из поз.<br>Sestává z poz.<br>Besteht aus Pos.<br>Consists of pos.<br>1-3,5,7-14,18-26,<br>29-38 |
|---|---|---|

| Поз.<br>Poz.<br>Pos.<br>Pos. | Номер части<br>Číslo části<br>Teilnummer<br>No. of part | Шт.<br>Ks<br>Stk<br>Pcs | Наименование<br>Název části<br>Benennung<br>Name | Примечание<br>Poznámka<br>Bemerkung<br>Note |
|---|---|---|---|---|
| 22. | M5x12 ČSN 021131.24 | 2 | Винт<br>Šroub<br>Schraube<br>Screw | |
| 23. | M5x6 ČSN 021131.24 | 4 | Винт<br>Šroub<br>Schraube<br>Screw | |
| 24. | M20x1,5 ČSN 313213.2K | 4 | Гайка<br>Matice<br>Mutter<br>Nut | |
| 25. | M8 ČSN 021413.44 | 6 | Гайка<br>Matice<br>Mutter<br>Nut | |
| 26. | M5 LDN 3217 | 2 | Гайка<br>Matice<br>Mutter<br>Nut | |
| 27. | M12x1,5 ČSN 021403.44 | 1 | Гайка<br>Matice<br>Mutter<br>Nut | |
| 28. | | | | |
| 29. | 55x2 ČSN 022931 | 8 | Стопорное кольцо<br>Pojistný kroužek<br>Seeger-Ring<br>Snap ring | |

| M 42.6100-00.00 | | Рама двигателя<br>Lože motoru<br>Motorbett<br>Engine Mount | | Состоит из поз.<br>Sestává z poz.<br>Besteht aus Pos.<br>Consists of pos.<br>1-3,5,7-14,16-26,<br>29-38 |
|---|---|---|---|---|
| Поз.<br>Poz.<br>Pos.<br>Pos. | Номер части<br>Číslo části<br>Teilnummer<br>No. of part | Шт.<br>Ks<br>Stk<br>Pcs | Наименование<br>Název části<br>Benennung<br>Name | Примечание<br>Poznámka<br>Bemerkung<br>Note |
| 30. | 20 ČSN 313282.12 K | 4 | Шайба<br>Podložka<br>Unterlegscheibe<br>Washer | |
| 31. | 8,2 ONL 3288.1 | 16 | Шайба с лапкой<br>Pojistná podložka<br>Sicherungsblech<br>Tab washer | |
| 32. | 8,4 ČSN 021702.14 | 6 | Шайба<br>Podložka<br>Unterlegscheibe<br>Washer | |
| 33. | | | | |
| 34. | 3,2x40<br>ČSN 021781.05 | 4 | Шплинт<br>Závlačka<br>Splint<br>Split pin | |
| 35. | 2x18 ČSN 021781.05 | 6 | Шплинт<br>Závlačka<br>Splint<br>Split pin | |
| 36. | | | | |
| 37. | 7x150 ONL 6664.03 | 2 | Перемычка<br>Přemostění<br>Massen-Verbinder<br>Ground strap | |

| M 42.6100-00.00 | | | Рама двигателя<br>Lože motoru<br>Motorbett<br>Engine Mount | Состоит из поз.<br>Sestává z poz.<br>Besteht aus Pos.<br>Consists of pos.<br>1-3,5,7-14,16-26,<br>29-38 |
|---|---|---|---|---|
| Поз.<br>Poz.<br>Pos.<br>Pos. | Номер части<br>Číslo části<br>Teilnummer<br>No. of part | Шт.<br>Ks<br>Stk<br>Pcs | Наименование<br>Název části<br>Benennung<br>Name | Примечание<br>Poznámka<br>Bemerkung<br>Note |
| 38. | 7x150 ONL 6664.01 | 2 | Перемычка<br>Přemostění<br>Massen-Verbinder<br>Ground strap | |

Внимание :

Стр. 437 - 446 не включены в настоящем издании каталога.

Upozornění :

Strany 437 - 446 nejsou v tomto vydání Katalogu zařazeny.

Achtung :

Seiten 437 - 446 sind in dieser Ausgabe des Katalogs nicht eingefügt.

Caution :

Pages 437 - 446 are not inserted in this catalog edition.

Z 42.6310-00.00

Выхлопные коллекторы с теплообменником
Sběrače výfuku s výměníkem tepla
Abgassammler mit Wärmetauscher
Exhaust Collectors with Heat
Exchanger

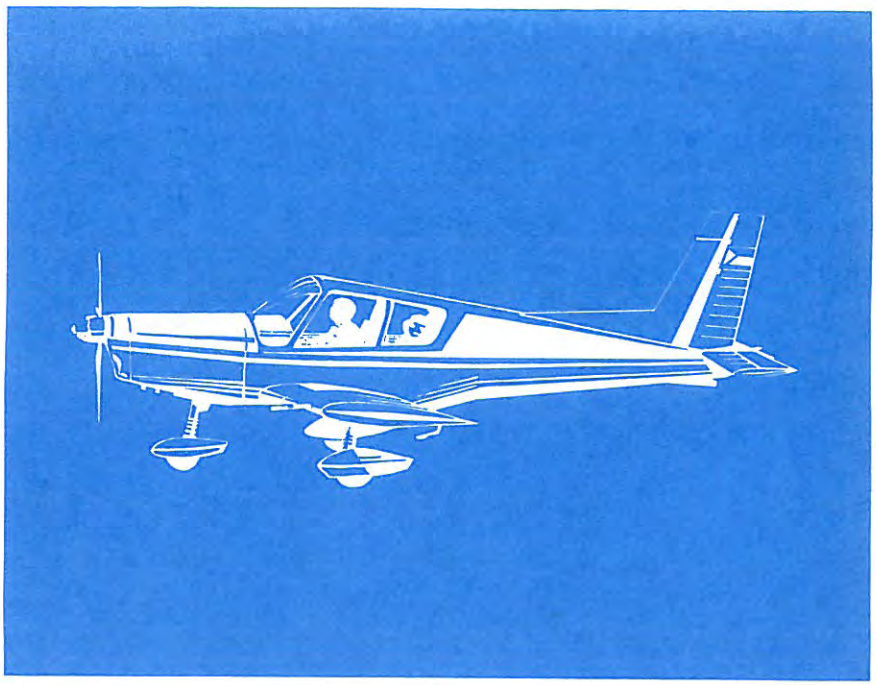

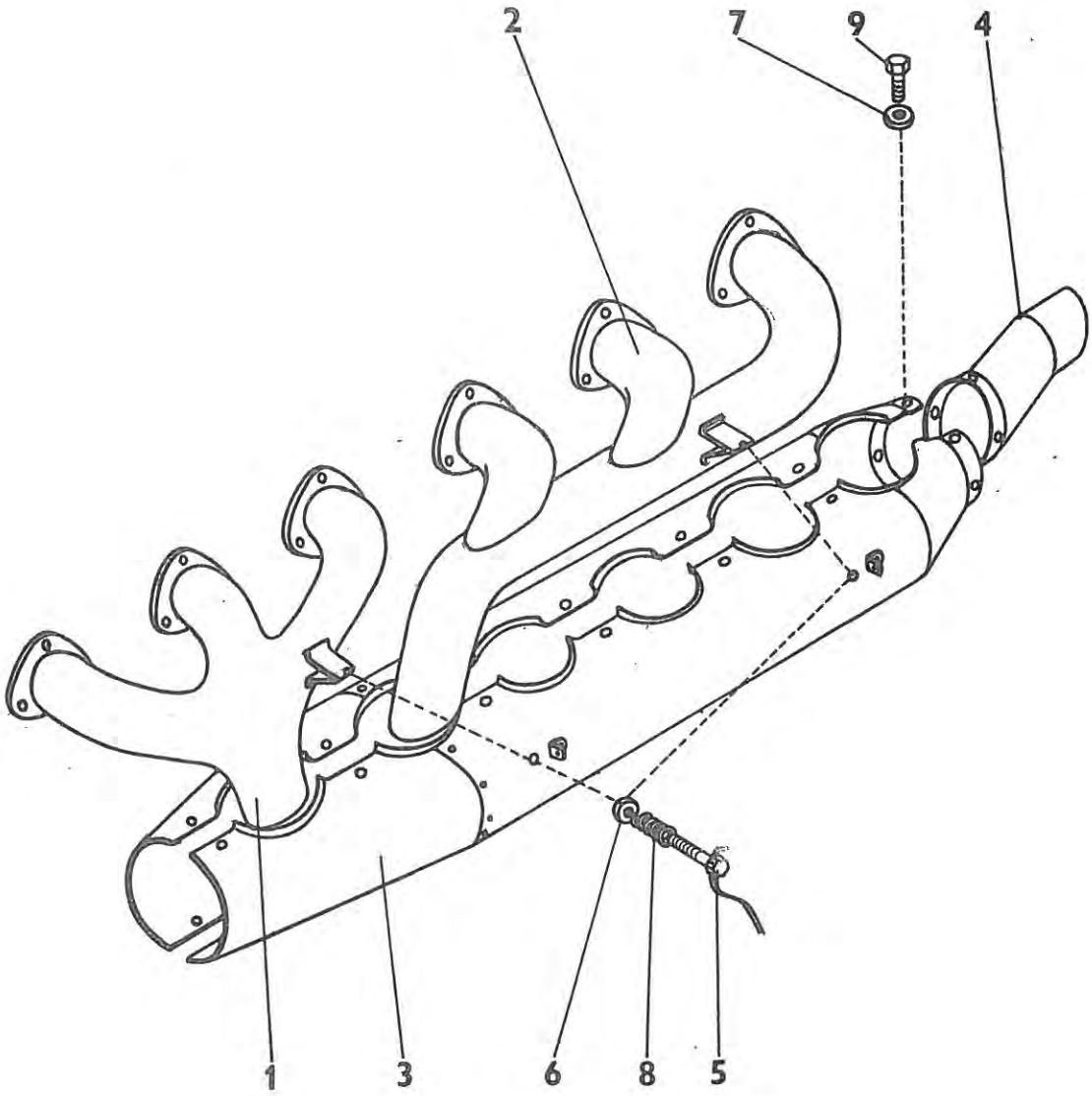
2
7
9
4
1
3
6
8
5

ZLIN 43

| Z 42.6310-00.00 | Выхлопные коллекторы с теплообменником<br>Sběrače výfuku s výměníkem tepla<br>Abgassammler mit Wärmetauscher<br>Exhaust Collectors with Heat Exchanger | Состоит из поз.<br>Sestává z poz.<br>Besteht aus Pos.<br>Consists of pos.<br>1 - 3 |
|---|---|---|

| Поз.<br>Poz.<br>Pos.<br>Pos. | Номер части<br>Číslo části<br>Teilnummer<br>No. of part | Шт.<br>Ks<br>Stk<br>Pcs | Наименование<br>Název části<br>Benennung<br>Name | Примечание<br>Poznámka<br>Bemerkung<br>Note |
|---|---|---|---|---|
| 1. | Z 42.6311-00.00 | 1 | Выхлопной коллектор передний<br>Sběrač výfuku přední<br>Vorderer Abgassammler<br>Front exhaust collector | |
| 2. | Z 42.6312-00.00 | 1 | Выхлопной коллектор задний<br>Sběrač výfuku zadní<br>Hinterer Abgassammler<br>Rear exhaust collector | |
| 3. | Z 42.6313-00.00 | 1 | Теплообменик<br>Výměník tepla<br>Wärmetauscher<br>Heat exchanger | Вкл. поз.<br>vč. poz.<br>einschl.Pos.<br>incl.No. 4-9 |
| 4. | Z 42.6313-03.00 | 1 | Наставка<br>Nástavec<br>Ansatz<br>Fitting | |
| 5. | M5x20 ČSN 021104.24 | 4 | Винт<br>Šroub<br>Schraube<br>Screw | |
| 6. | 5,3 ČSN 021701.14 | 4 | Шайба<br>Podložka<br>Unterlegscheibe<br>Washer | |
| 7. | 4,3 ČSN 021745.04 | 14 | Шайба<br>Podložka<br>Unterlegscheibe<br>Washer | |

| Z 42.6310-00.00 | Выхлопные коллекторы с теплообменником<br>Sběrače výfuku s výměníkem tepla<br>Abgassammler mit Wärmetauscher<br>Exhaust Collectors with Heat Exchanger | Состоит из поз.<br>Sestává z poz.<br>Besteht aus Pos.<br>Consists of pos.<br>1 - 3 |
|---|---|---|

| Поз.<br>Poz.<br>Pos.<br>Pos. | Номер части<br>Číslo části<br>Teilnummer<br>No. of part | Шт.<br>Ks<br>Stk<br>Pcs | Наименование<br>Název části<br>Benennung<br>Name | Примечание<br>Poznámka<br>Bemerkung<br>Note |
|---|---|---|---|---|
| 8. | MON 1602 | 4 | Пружина<br>Pružina<br>Feder<br>Spring | |
| 9. | M4x8 ČSN 021103.24 | 14 | Винт<br>Šroub<br>Schraube<br>Screw | |

Внимание :

Стр. 451 - 466 не включены в настоящем издании каталога.

Upozornění :

Strany 451 - 466 nejsou v tomto vydání Katalogu zařazeny.

Achtung :

Seiten 451 - 466 sind in dieser Ausgabe des Katalogs nicht eingefügt.

Caution :

Pages 451 - 466 are not inserted in this catalog edition.

Z 43.6500-00.00

Капоты двигателя
Kryty motoru
Motorhauben
Engine Cowlings

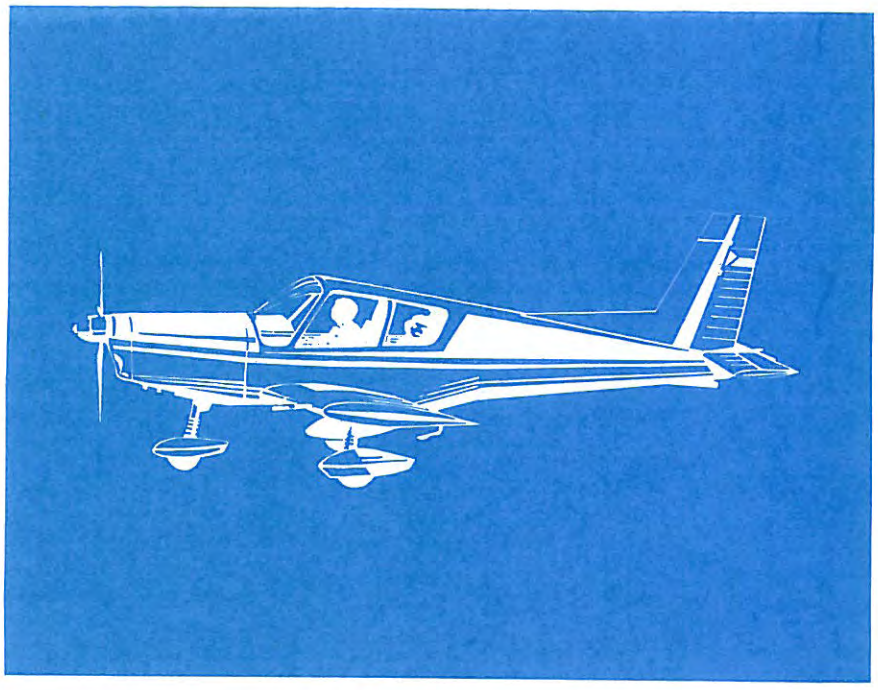

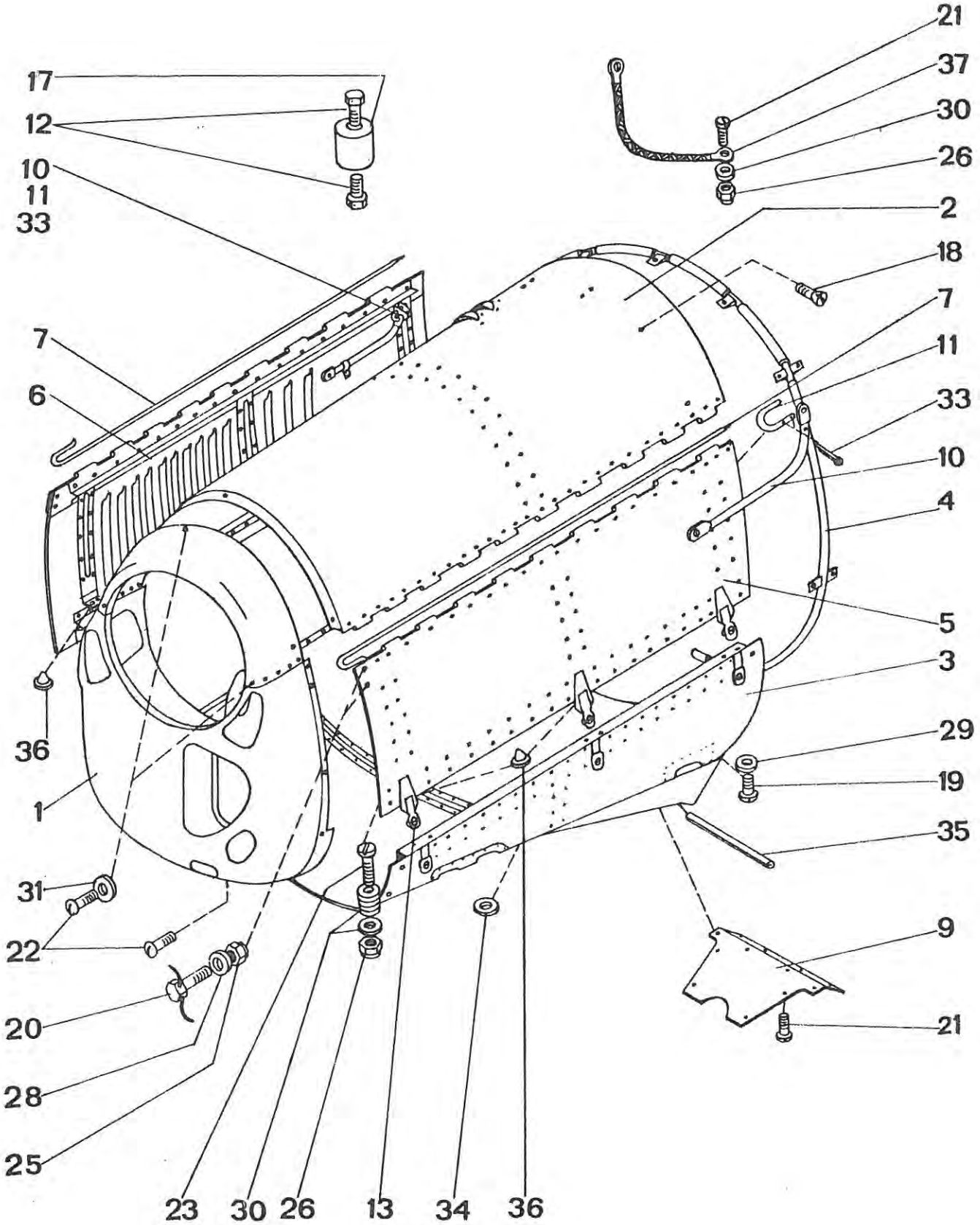
17
12
10
11
33
7
6
36
1
31
22
20
28
25
23
30
26
13
34
36
21
37
30
26
2
18
7
11
33
10
4
5
3
29
19
35
9
21

| Z 43.6500-00.00 | | | Капоты двигателя<br>Kryty motoru<br>Motorhauben<br>Engine Cowlings | Состоит из поз.<br>Sestává z poz.<br>Besteht aus Pos.<br>Consists of pos.<br>1-6,12,17-21,25,<br>26-29,37 |
|---|---|---|---|---|
| Поз.<br>Poz.<br>Pos.<br>Pos. | Номер части<br>Číslo části<br>Teilnummer<br>No. of part | Шт.<br>Ks<br>Stk<br>Pcs | Наименование<br>Název části<br>Benennung<br>Name | Примечание<br>Poznámka<br>Bemerkung<br>Note |
| 1. | Z 42.6510-00.00 | 1 | Передний капот<br>Přední kryt<br>Vordere Haube<br>Front cowling | Вкл. поз.<br>vč.poz.<br>einschl.Pos.<br>incl.No. 22,31 |
| 2. | Z 42.6520-00.00 | 1 | Верхний капот<br>Horní kryt<br>Obere Haube<br>Upper cowling | Вкл. поз.<br>vč.poz.<br>einschl.Pos.<br>incl.No. 7 |
| 3. | Z 42.6550-00.00 | 1 | Нижний капот<br>Spodní kryt<br>Untere Haube<br>Lower Cowling | Вкл. поз.<br>vč.poz.<br>einschl.Pos.<br>incl.No. ,9,21,<br>26, ,34,35 |
| 4. | Z 42.6270-00.00 | 1 | Крепление капотов<br>Výztuha krytů<br>Haubenversteifung<br>Cowling stiffeners | |
| 5. | Z 42.6230-00.00 | 1 | Боковой капот Л<br>Boční kryt L<br>Seitenhaube L<br>Side cowling L.H. | Вкл. поз.<br>vč.poz.<br>einschl.Pos.<br>incl.No.10,11,<br>13,23,26,30,31,<br>33,36 |
| 6. | Z 43.6240-00.00 | 1 | Боковой капот П<br>Boční kryt P<br>Seitenhaube R<br>Side cowling R.H. | Вкл. поз.<br>vč.poz.<br>einschl.Pos.<br>incl.No.10,11,13,<br>23,26,30,31,33,<br>36 |
| 7. | Z 42.6220-00.03 | 2 | Проволока петли<br>Drát stěžejky<br>Scharnierdraht<br>Hinge wire | |

| Z 43.6500-00.00 | | | Капоты двигателя<br>Kryty motoru<br>Motorhauben<br>Engine Cowlings | Состоит из поз.<br>Sestává z poz.<br>Besteht aus Pos.<br>Consists of pos.<br>1-6,12,17-21,25,<br>26-29,37 |
|---|---|---|---|---|
| Поз.<br>Poz.<br>Pos.<br>Pos. | Номер части<br>Číslo části<br>Teilnummer<br>No. of part | Шт.<br>Ks<br>Stk<br>Pcs | Наименование<br>Název části<br>Benennung<br>Name | Примечание<br>Poznámka<br>Bemerkung<br>Note |
| 8. | | | | |
| 9. | Z 42.6550-00.10 | 1 | Лист соед.<br>Plech spojovací<br>Verbindungsblech<br>Connecting sheet | |
| 10. | Z 42.6280-00.20 | 2 | Подкос<br>Vzpěra<br>Strebe<br>Strut | |
| 11. | Z 42.6280-00.05 | 2 | Подвеска<br>Závěs<br>Beschlag<br>Hinge | |
| 12. | Z 42.6200-00.11 | 12 | Винт<br>Šroub<br>Schraube<br>Screw | |
| 13. | Z 42.6230-02.00 | 6 | Верхняя часть затвора<br>Horní část uzávěru<br>Oberteil des Verschlusses<br>Lock upper part | Вкл. поз.<br>vč.poz.<br>einschl.Pos.<br>incl.No. 23,26,30 |
| 14. | | | | |
| 15. | | | | |

| Z 43.6500-00.00 | | | Капоты двигателя<br>Kryty motoru<br>Motorhauben<br>Engine Cowlings | Состоит из поз.<br>Sestává z pos.<br>Besteht aus Pos.<br>Consists of pos.<br>1-6,12,17-21,25,<br>26-29,37 |
|---|---|---|---|---|
| Поз.<br>Poz.<br>Pos.<br>Pos. | Номер части<br>Číslo části<br>Teilnummer<br>No. of part | Шт.<br>Ks<br>Stk<br>Pcs | Наименование<br>Název části<br>Benennung<br>Name | Примечание<br>Poznámka<br>Bemerkung<br>Note |
| 16. | | | | |
| 17. | LN-0365 | 6 | Пружинная шайба<br>Цилиндрическая<br>Pružná válcová podložka<br>Zylindrische<br>Federscheibe<br>Cylindrical spring<br>washer | |
| 18. | M5x16 LDN 3186 | 8 | Винт<br>Šroub<br>Schraube<br>Screw | |
| 19. | M5x16 ONL 3147 | 2 | Винт<br>Šroub<br>Schraube<br>Screw | |
| 20. | M6x16 ČSN 021103.44 | 4 | Винт<br>Šroub<br>Schraube<br>Screw | |
| 21. | M4x12 ONL 3147 | 22 | Винт<br>Šroub<br>Schraube<br>Screw | |
| 22. | M4x14 ONL 3147 | 18 | Винт<br>Šroub<br>Schraube<br>Screw | |
| 23. | M4x14 ČSN 021131.24 | 12 | Винт<br>Šroub<br>Schraube<br>Screw | |

| Z 43.6500-00.00 | | Капоты двигателя<br>Kryty motoru<br>Motorhauben<br>Engine Cowlings | | Состоит из поз.<br>Sestává z poz.<br>Besteht aus Pos.<br>Consists of pos.<br>1-6,12,17-21,25,<br>26-29,37 |
|---|---|---|---|---|
| Поз.<br>Poz.<br>Pos.<br>Pos. | Номер части<br>Číslo části<br>Teilnummer<br>No. of part | Шт.<br>Ks<br>Stk<br>Pcs | Наименование<br>Název části<br>Benennung<br>Name | Примечание<br>Poznámka<br>Bemerkung<br>Note |
| 24. | | | | |
| 25. | M6 ONL 3240 | 4 | Гайка<br>Matice<br>Mutter<br>Nut | |
| 26. | M4 ONL 3240 | 22 | Гайка<br>Matice<br>Mutter<br>Nut | |
| 27. | | | | |
| 28. | 6,4 ČSN 021702.14 | 4 | Шайба<br>Podložka<br>Unterlegscheibe<br>Washer | |
| 29. | 5,3 MON 1150 | 2 | Шайба<br>Podložka<br>Unterlegscheibe<br>Washer | |
| 30. | 4,3 ČSN 021702.14 | 70 | Шайба<br>Podložka<br>Unterlegscheibe<br>Washer | |
| 31. | 4 ČSN 313284.4 | 13 | Шайба<br>Podložka<br>Unterlegscheibe<br>Washer | |

| Z 43.6500-00.00 | | | Капоты двигателя<br>Kryty motoru<br>Motorhauben<br>Engine Cowlings | Состоит из поз.<br>Sestává z poz.<br>Besteht aus Pos.<br>Consists of pos.<br>1-6,12,17-21,25,<br>26-39,37 |
|---|---|---|---|---|
| Поз.<br>Poz.<br>Pos.<br>Pos. | Номер части<br>Číslo části<br>Teilnummer<br>No. of part | Шт.<br>Ks<br>Stk<br>Pcs | Наименование<br>Název části<br>Benennung<br>Name | Примечание<br>Poznámka<br>Bemerkung<br>Note |
| 32. | | | | |
| 33. | 1,6x10 ČSN 021781.05 | 4 | Шплинт<br>Závlačka<br>Splint<br>Split pin | |
| 34. | 7x1 ČSN 633881.3 | 1 | Резиновая втулка<br>Pryžová průchodka<br>Gummidurchführungsring<br>Rubber passage ring | |
| 35. | 6 ČSN 633882.1 | 1 | Лента<br>Lemovka<br>Einfassband<br>Bordering strip | Длина= 650<br>l=650<br>Länge=650<br>Length=650 |
| 36. | MON 2402 | 8 | Резиновый упор<br>Gumový doraz<br>Gummianschlag<br>Rubber stop | |
| 37. | 3-150 ONL 6664.01 | 6 | Перемычка<br>Přemostění<br>Massen-Verbinder<br>Ground strap | |

Z 43.6600-00.00

Принадлежности двигателя
Příslušenství motoru
Motorzubehör
Engine Accessories

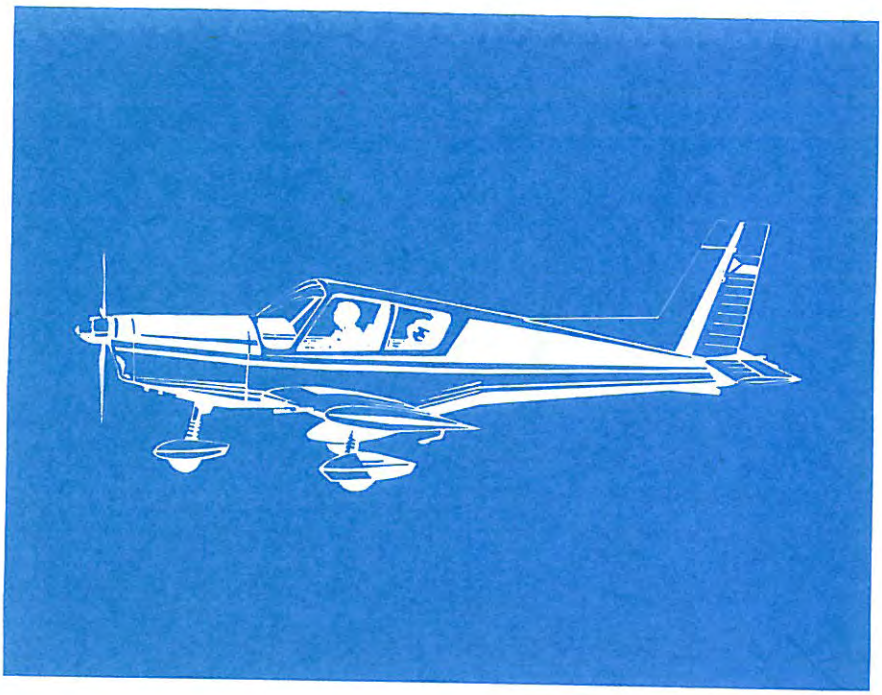

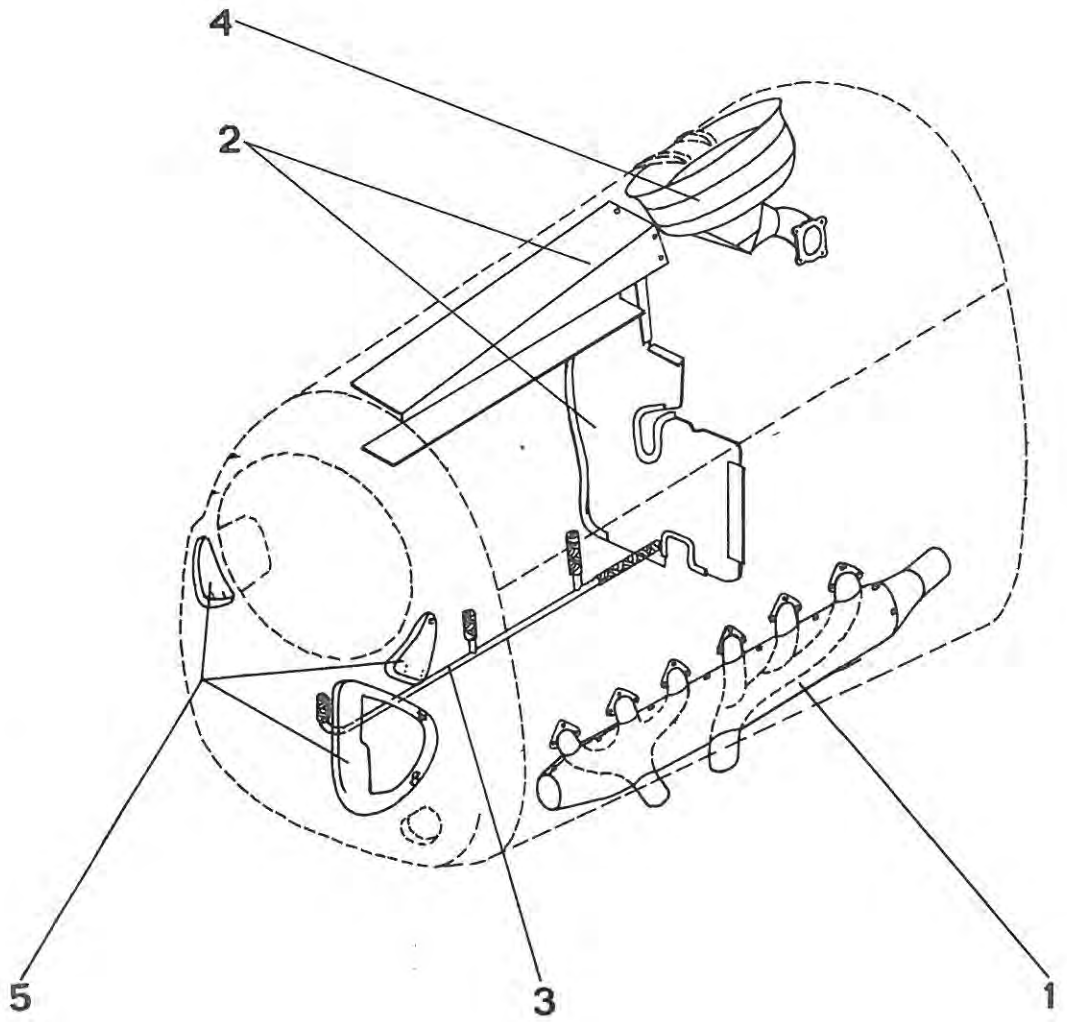
4
2
5
3
1

| Z 43.6600-00.00 | | | Принадлежности двигателя<br>Příslušenství motoru<br>Motorzubehör<br>Engine Accessories | Состоит из поз.<br>Sestává z poz.<br>Besteht aus Pos.<br>Consists of pos.<br>1 - 5 |
|---|---|---|---|---|
| Поз.<br>Poz.<br>Pos.<br>Pos. | Номер части<br>Číslo části<br>Teilnummer<br>No. of part | Шт.<br>Ks<br>Stk<br>Pcs | Наименование<br>Název části<br>Benennung<br>Name | Примечание<br>Poznámka<br>Bemerkung<br>Note |
| 1. | Z 42.6310-00.00 | 1 | Выхлопные коллекторы с теплообменником<br>Sběrače výfuku s výměníkem tepla<br>Abgassammler mit dem Wärmetauscher<br>Exhaust Collector with Heat Exchanger | |
| 2. | Z 42.6620-00.00 | 1 | Внутренние кожухи двигателя<br>Vnitřní kryty motoru<br>Innere Abdeckungen des Motors<br>Internal Engine Covers | |
| 3. | Z 42.6630-00.00 | 1 | Перепад всасывающего трубопровода<br>Přepad sacího potrubí<br>Saugleitungsüberfall<br>Suction Piping Overfall | |
| 4. | Z 43.6660-00.00 | 1 | Установка фильтра<br>Zástavba filtru<br>Filtereinbau<br>Filter Installation | |
| 5. | Z 42.6680-00.00 | 1 | Принадлежности двигателя для зимней эксплуатации<br>Příslušenství motoru pro zimní provoz<br>Motorzubehör für Winterbetrieb<br>Engine Accessories for Winter Operation | |

Z 42.6620-00.00

Внутренние кожухи двигателя
Vnitřní kryty motoru
Innere Abdeckungen des Motors
Internal Engine Covers

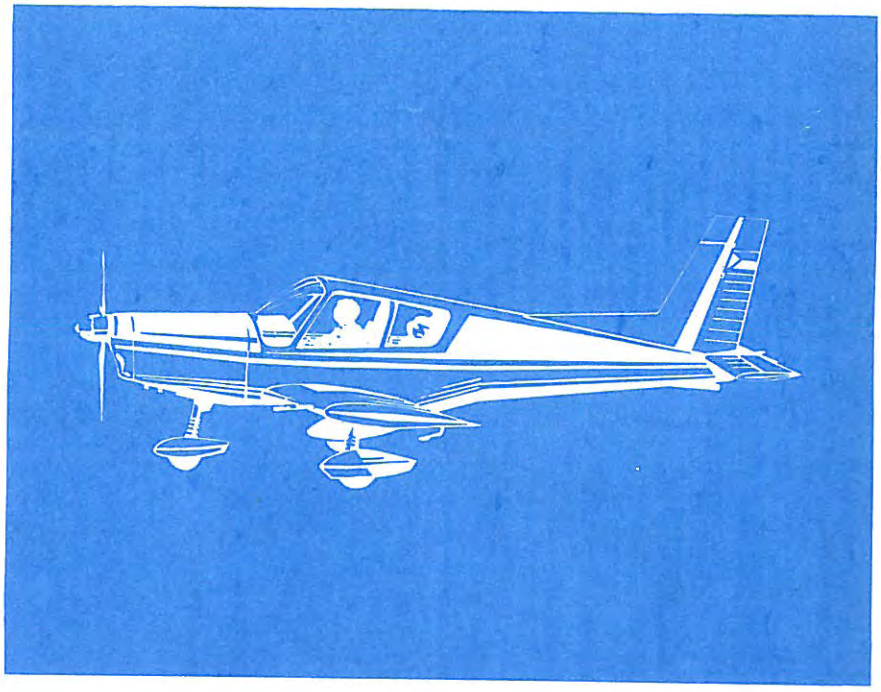

# Z42.6620-00.00

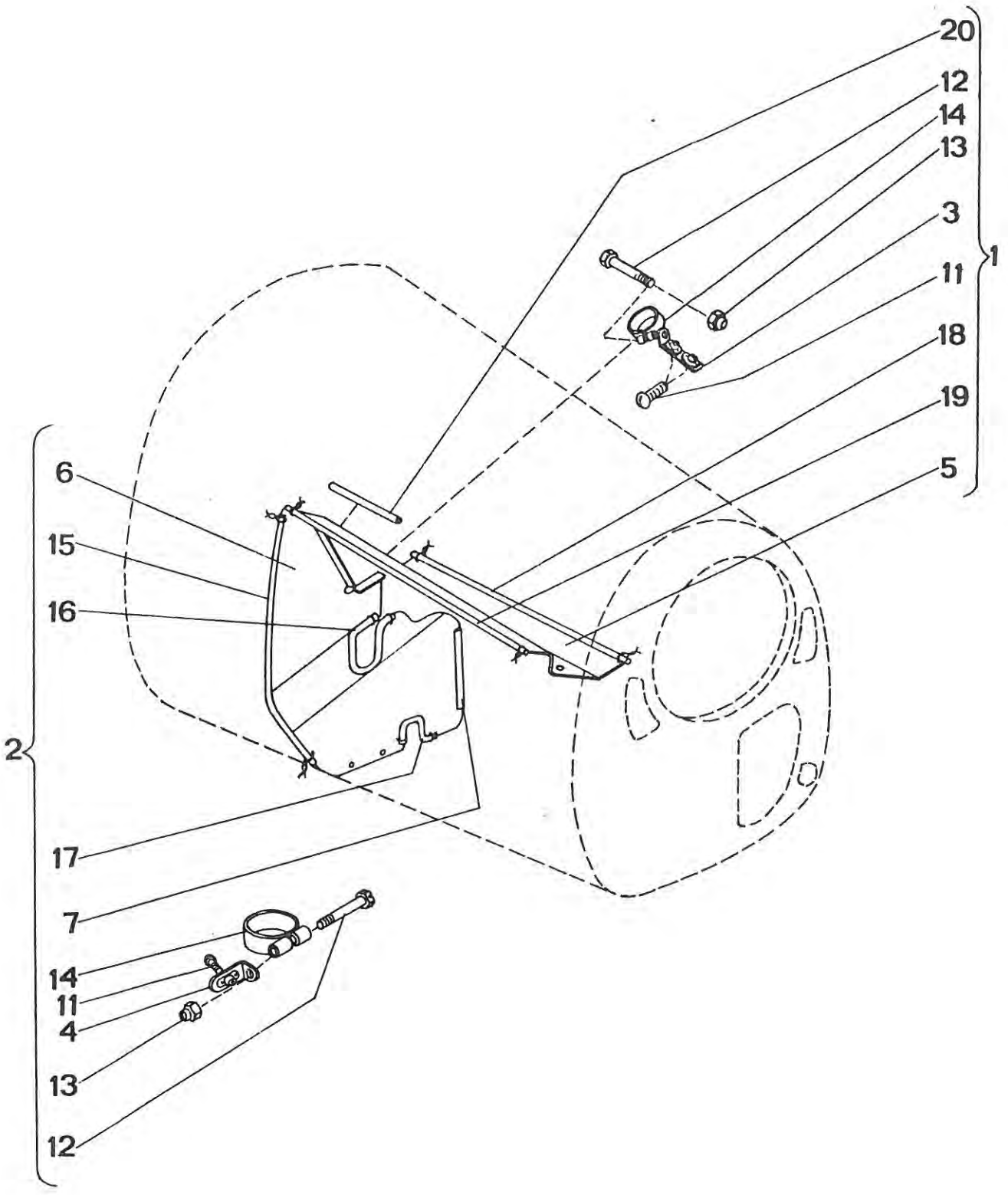

| Z 42.6620-00.00 | | Внутренние кожухи двигателя<br>Vnitřní kryty motoru<br>Innere Abdeckungen des Motors<br>Internal Engine Covers | | Состоит из поз.<br>Sestává z poz.<br>Besteht aus Pos.<br>Consists of pos.<br>1,2,11 |
|---|---|---|---|---|
| Поз.<br>Poz.<br>Pos.<br>Pos. | Номер части<br>Číslo části<br>Teilnummer<br>No. of part | Шт.<br>Ks<br>Stk<br>Pcs | Наименование<br>Název části<br>Benennung<br>Name | Примечание<br>Poznámka<br>Bemerkung<br>Note |
| 1. | Z 42.6321-00.00 | 1 | Кожух верхний<br>Kryt horní<br>Obere Abdeckung<br>Upper Cover | Состоит из поз.<br>sest.z poz.<br>Besteht aus Pos.<br>Consists of pos.<br>3,5,11-14,18-20, |
| 2. | Z 42.6622-00.00 | 1 | Кожух задний<br>Kryt zadní<br>Hintere Abdeckung<br>Rear cover | Состоит из поз.<br>sest.z poz.<br>Besteht aus Pos.<br>Consists of pos.<br>4,6,7,12-17 |
| 3. | Z 42.6321-01.00 | 1 | Подвеска<br>Závěs<br>Beschlag<br>Hinge fitting | |
| 4. | Z 42.6622-01.00 | 1 | Подвеска<br>Závěs<br>Beschlag<br>Hinge fitting | |
| 5. | Z 42.6321-00.06 | 1 | Лист кожуха<br>Plech krytu<br>Abdeckungsblech<br>Sheet of cover | |
| 6. | Z 42.6622-00.07 | 1 | Лист кожуха<br>Plech krytu<br>Abdeckungsblech<br>Sheet of cover | |
| 7. | Z 42.6622-00.09 | 1 | Лента<br>Lem<br>Einfassband<br>Bordering strip | Искуств. кожа<br>толщ.=0,8<br>Koženka s=0,8;<br>28x120<br>Kunstleder<br>Dicke=<br>Artif.leather<br>thickness= |

| Z 42.6620-00.00 | | Внутренние кожухи двигателя<br>Vnitřní kryty motoru<br>Innere Abdeckungen des Motors<br>Internal Engine Covers | | Состоит из поз.<br>Sestává z poz.<br>Besteht aus Pos.<br>Consists of pos.<br>1,2,11 |
|---|---|---|---|---|
| Поз.<br>Poz.<br>Pos.<br>Pos. | Номер части<br>Číslo části<br>Teilnummer<br>No. of part | Шт.<br>Ks<br>Stk<br>Pcs | Наименование<br>Název části<br>Benennung<br>Name | Примечание<br>Poznámka<br>Bemerkung<br>Note |
| 8. | | | | |
| 9. | | | | |
| 10. | | | | |
| 11. | M4x10 ONL 3147 | 8 | Винт<br>Šroub<br>Schraube<br>Screw | |
| 12. | M5x28 ČSN 021105.24 | 2 | Винт<br>Šroub<br>Schraube<br>Screw | |
| 13. | M 5 ONL 3240 | 2 | Гайка<br>Matice<br>Mutter<br>Nut | |
| 14. | 26x10 ONL 3492.1 | 2 | Хомут<br>Objímka<br>Muffe<br>Clip | |
| 15. | 6 ČSN 633882.1 | 1 | Лента внешняя<br>Lemovka vnější<br>Äusseres Einfassband<br>External bordering strip | Длина=340<br>l=340<br>Länge=340<br>Length=340 |

| Z 42.6620-00.00 | | Внутренние кожухи двигателя<br>Vnitřní kryty motoru<br>Innere Abdeckungen des Motors<br>Internal Engine Covers | | Состоит из поз.<br>Sestává z poz.<br>Besteht aus Pos.<br>Consists of pos.<br>1,2,11 |
|---|---|---|---|---|
| Поз.<br>Poz.<br>Pos.<br>Pos. | Номер части<br>Číslo části<br>Teilnummer<br>No. of part | Шт.<br>Ks<br>Stk<br>Pcs | Наименование<br>Název části<br>Benennung<br>Name | Примечание<br>Poznámka<br>Bemerkung<br>Note |
| 16. | 6 ČSN 633882.1 | 1 | Лента средняя<br>Lemovka střední<br>Mittleres Einfassband<br>Centre bordering strip | Длина=210<br>l=210<br>Länge=210<br>Length=210 |
| 17. | 6 ČSN 633882.1 | 1 | Лента нижняя<br>Lemovka dolní<br>Unteres Einfassband<br>Lower bordering strip | Длина=130<br>l=130<br>Länge=130<br>Length=130 |
| 18. | 6 ČSN 633882.1 | 1 | Лента<br>Lemovka<br>Einfassband<br>Bordering strip | Длина=773<br>l=773<br>Länge=773<br>Length=773 |
| 19. | 6 ČSN 633882.1 | 1 | Лента<br>Lemovka<br>Einfassband<br>Bordering strip | Длина=710<br>l=710<br>Länge=710<br>Length=710 |
| 20. | 6 ČSN 633882.1 | 1 | Лента<br>Lemovka<br>Einfassband<br>Bordering strip | Длина=140<br>l=140<br>Länge=140<br>Length=140 |
| 21. | | | | |

Z 42.6630-00.00

Перепад всасывающего трубопровода
Přepad sacího potrubí
Saugleitungsüberfall
Suction Piping Overfall

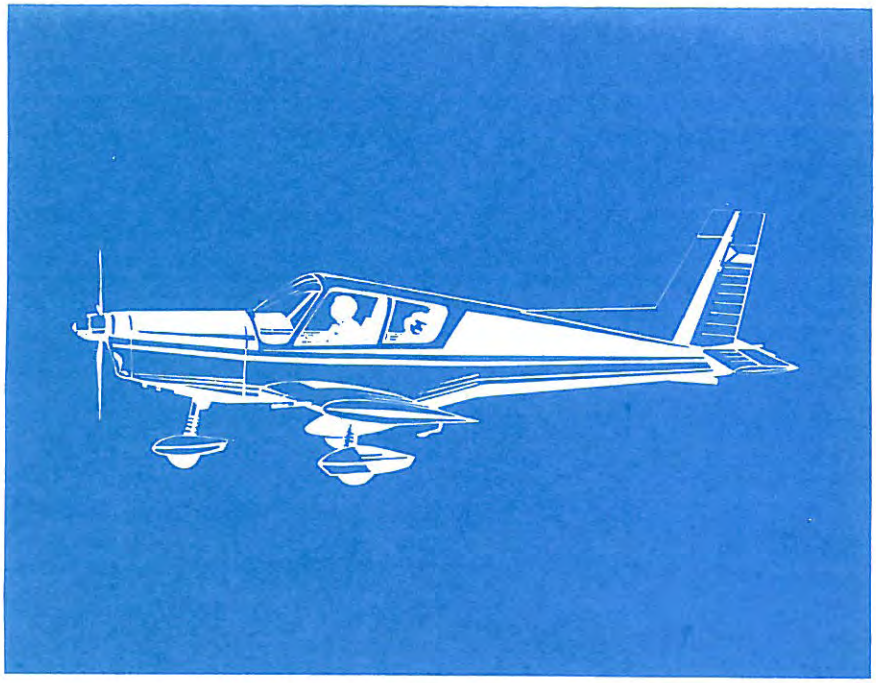

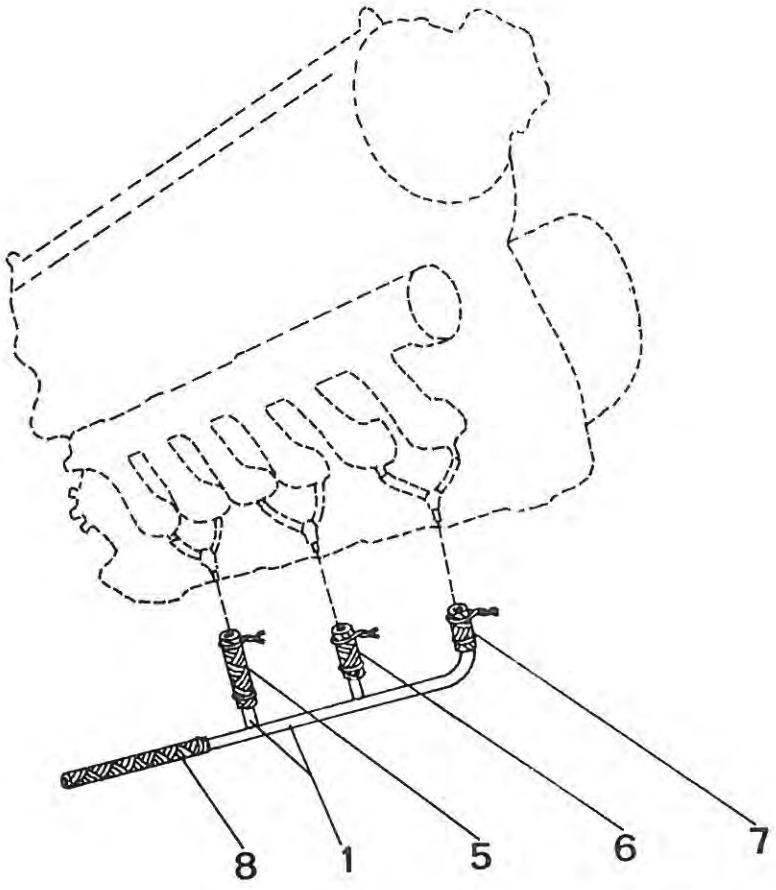
8
1
5
6
7

| Z 42.6630-00.00 | | | Перепад всасывающего трубопровода<br>Přepad sacího potrubí<br>Saugleitungsüberfall<br>Suction Piping Overfall | Состоит из поз.<br>Sestává z poz.<br>Besteht aus Pos.<br>Consists of pos.<br>1 - 8 |
|---|---|---|---|---|
| Поз.<br>Poz.<br>Pos.<br>Pos. | Номер части<br>Číslo části<br>Teilnummer<br>No. of part | Шт.<br>Ks<br>Stk<br>Pcs | Наименование<br>Název části<br>Benennung<br>Name | Примечание<br>Poznámka<br>Bemerkung<br>Note |
| 1. | Z 42.6630-00.01 | 1 | Трубка<br>Trubka<br>Rohr<br>Tube | Сварено<br>svařeno<br>Geschweisst<br>Welded |
| | Z 42.6630-00.02 | 2 | Трубка<br>Trubka<br>Rohr<br>Tube | |
| 2. | | | | |
| 3. | | | | |
| 4. | | | | |
| 5. | 5x90 ČSN 635369 | 1 | Шланг<br>Hadice<br>Schlauch<br>Hose | |
| 6. | 5x60 ČSN 635369 | 1 | Шланг<br>Hadice<br>Schlauch<br>Hose | |
| 7. | 5x30 ČSN 635369 | 1 | Шланг<br>Hadice<br>Schlauch<br>Hose | |
| 8. | 5x250 ČSN 635369 | 1 | Шланг<br>Hadice<br>Schlauch<br>Hose | |

Z 43.6660-00.00

Установка фильтра
Zástavba filtru
Filtereinbau
Filter Installation

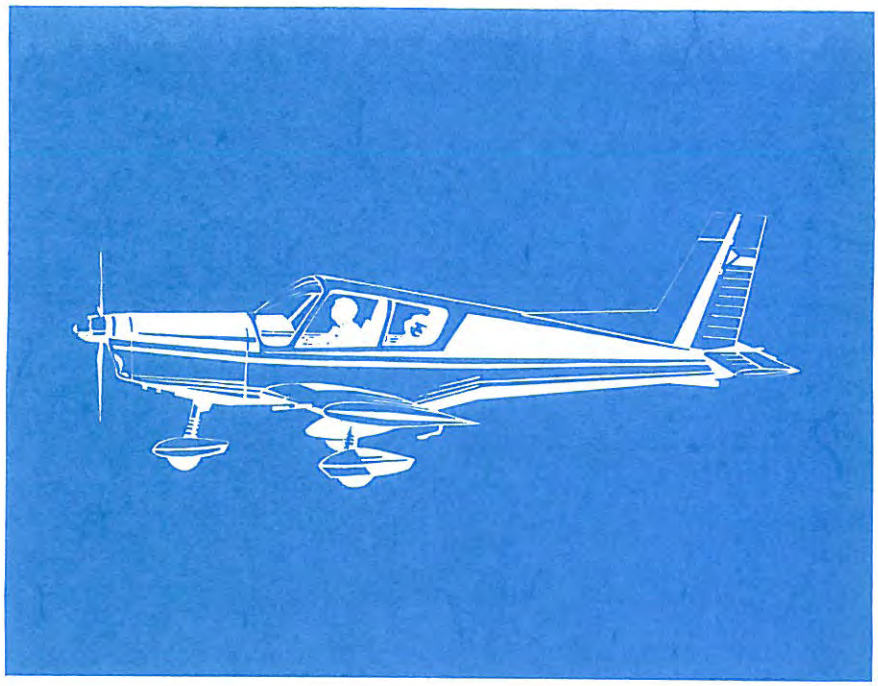

# Z43.6660-00.00

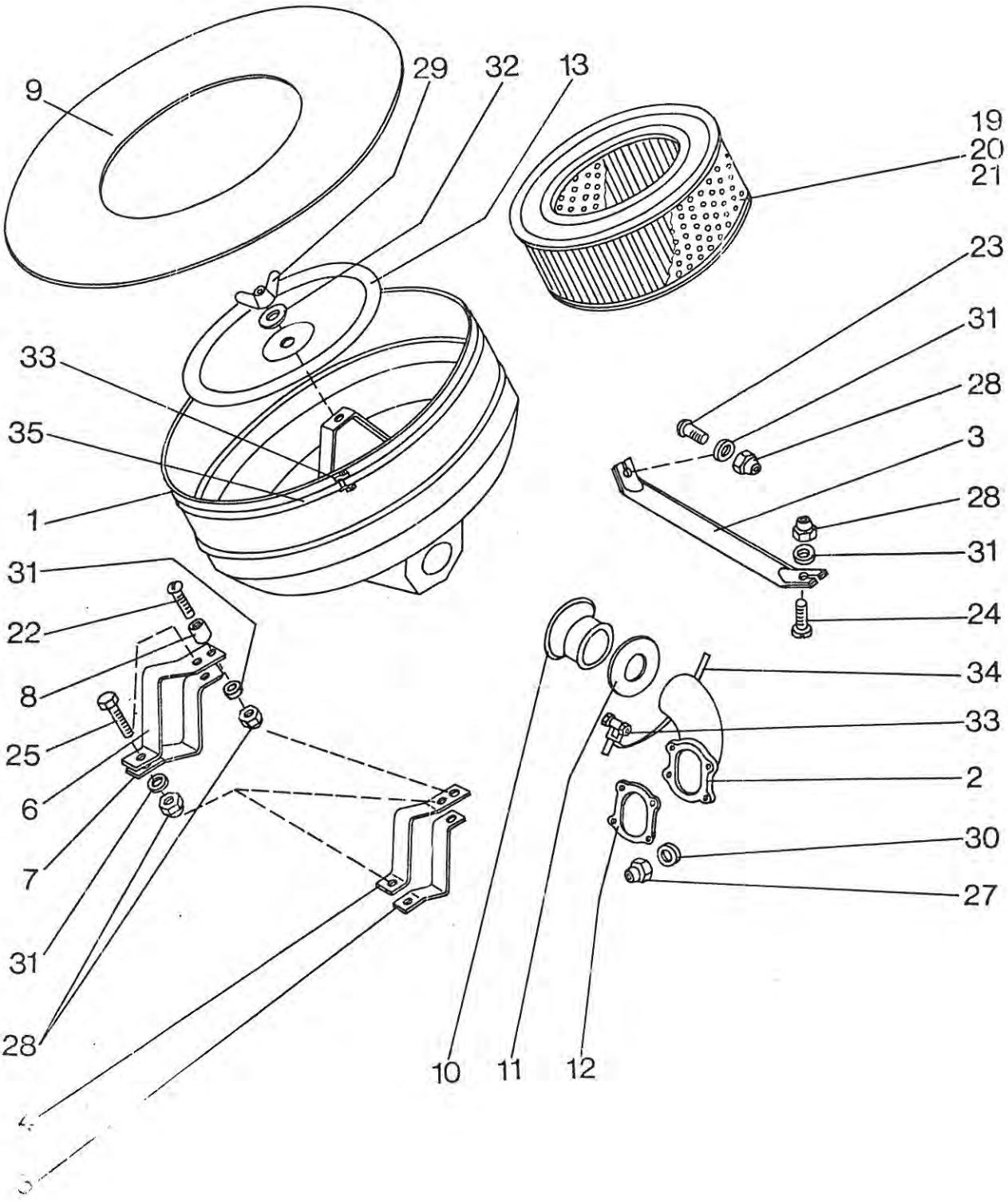

| Z 43.6660-00.00 | | Установка фильтра<br>Zástavba filtru<br>Filtereinbau<br>Filter Installation | | Состоит из поз.<br>Sestává z poz.<br>Besteht aus Pos.<br>Consists of pos.<br>1-12,19-28,30,31,<br>33-35 |
|---|---|---|---|---|
| Поз.<br>Poz.<br>Pos.<br>Pos. | Номер части<br>Číslo části<br>Teilnummer<br>No. of part | Шт.<br>Ks<br>Stk<br>Pcs | Наименование<br>Název části<br>Benennung<br>Name | Примечание<br>Poznámka<br>Bemerkung<br>Note |
| 1. | Z 43.6661-00.00 | 1 | Втулка фильтра<br>Pouzdro filtru<br>Filtergehäuse<br>Filter housing | Вкл. поз.<br>vč.poz.<br>einschl.Pos.<br>incl.No.13,29,32 |
| 2. | Z 43.6662-00.00 | 1 | Колено<br>Koleno<br>Knie<br>Elbow | |
| 3. | Z 42.6660-00.04 | 1 | Подкос<br>Vzpěra<br>Strebe<br>Strut | |
| 4. | Z 42.6660-00.05 | 1 | Хомут задний<br>Objímka zadní<br>Hintere Hülse<br>Clamp half rear | |
| 5. | Z 42.6660-00.06 | 1 | Хомут задний<br>Objímka zadní<br>Hintere Hülse<br>Clamp half rear | |
| 6. | Z 42.6660-00.07 | 1 | Хомут передний<br>Objímka přední<br>Vordere Hülse<br>Clamp half front | |
| 7. | Z 42.6660-00.08 | 1 | Хомут передний<br>Objímka přední<br>Vordere Hülse<br>Clamp half front | |
| 8. | Z 42.6660-00.09 | 2 | Дистанционная трубка<br>Rozpěrka<br>Distanzrohr<br>Distance tube | |

| Z 43.6660-00.00 | | | Установка фильтра<br>Zástavba filtru<br>Filtereinbau<br>Filter Installation | Состоит из поз.<br>Sestává z poz.<br>Besteht aus Pos.<br>Consists of pos.<br>1-12,19-28,30,31,<br>33-35 |
|---|---|---|---|---|
| Поз.<br>Poz.<br>Pos.<br>Pos. | Номер части<br>Číslo části<br>Teilnummer<br>No. of part | Шт.<br>Ks<br>Stk<br>Pcs | Наименование<br>Název části<br>Benennung<br>Name | Примечание<br>Poznámka<br>Bemerkung<br>Note |
| 9. | Z 42.6660-00.11 | 1 | Уплотнение<br>Těsnění<br>Dichtung<br>Sealing | |
| 10. | Z 42.6660-00.12 | 1 | Патрубок<br>Hrdlo<br>Stutzen<br>Socket | Действ.с 2-ой сер.<br>Platí od 2.série<br>Gültig seit der Serie 2<br>Valid from the 2nd series |
| 11. | Z 42.6660-00.13 | - | Уплотнительное кольцо<br>Těsnění<br>Dichtungsring<br>Seal-O-Ring | взамен поз. 10 действ. только для 1-ой серии<br>náhrada za poz.10 platí pouze pro 1.sérii<br>Ersatz für Pos.10 Es gilt nur für Serie 1<br>substitut.for No. 10. Valid only for the 1st series |
| 12. | Z 43.6350-00.06 | 1 | Уплотнение<br>Těsnění<br>Dichtung<br>Sealing | |
| 13. | Z 42.6661-00.09 | 1 | Крышка<br>Víko<br>Kappe<br>Cap | |
| 14. | | | | |
| 15. | | | | |

| Z 43.6660-00.00 | | Установка фильтра<br>Zástavba filtru<br>Filtereinbau<br>Filter Installation | | Состоит из поз.<br>Sestává z poz.<br>Besteht aus Pos.<br>Consists of pos.<br>1-12,19-28,30,31,<br>33-35 |
|---|---|---|---|---|
| Поз.<br>Poz.<br>Pos.<br>Pos. | Номер части<br>Číslo části<br>Teilnummer<br>No. of part | Шт.<br>Ks<br>Stk<br>Pcs | Наименование<br>Název části<br>Benennung<br>Name | Примечание<br>Poznámka<br>Bemerkung<br>Note |
| 16. | | | | |
| 17. | | | | |
| 18. | | | | |
| 19. | JIPA Ø 205x80 | 1 | Фильтрующий элемент<br>Filtrační vložka<br>Filtereinsatz<br>Filter element | |
| 20. | Элемент для автомоб. Renault R8 и R16<br>Vložka pro Renault R 8 a R16<br>Einsatz für Renault R8 und R16<br>Element for Renault R 8 and R 16 | - | Фильтрующий элемент /взамен поз.19/<br>Filtrační vložka (náhrada poz.19)<br>Filtereinsatz (zum Ersatz der Pos.19)<br>Filter element (substit.for No.19) | |
| 21. | Элемент<br>Vložka "Fram CA-144 PL"<br>Einsatz<br>Element | - | Фильтрующий элемент /взамен поз. 19/<br>Filtrační vložka (náhrada poz.19)<br>Filtereinsatz (zum Ersatz der Pos.19)<br>Filter element (substit.for No.19) | |
| 22. | M5x20 ONL 3147 | 2 | Винт<br>Šroub<br>Schraube<br>Screw | |

| Z 43.6660-00.00 | | Установка фильтра<br>Zástavba filtru<br>Filtereinbau<br>Filter Installation | | Состоит из поз.<br>Sestává z poz.<br>Besteht aus Pos.<br>Consists of pos.<br>1-12,19-28,30,31,<br>33-35 |
|---|---|---|---|---|
| Поз.<br>Poz.<br>Pos.<br>Pos. | Номер части<br>Číslo části<br>Teilnummer<br>No. of part | Шт.<br>Ks<br>Stk<br>Pcs | Наименование<br>Název části<br>Benennung<br>Name | Примечание<br>Poznámka<br>Bemerkung<br>Note |
| 23. | M5x12 ONL 3147 | 1 | Винт<br>Šroub<br>Schraube<br>Screw | |
| 24. | M5x10 ČSN 021131.24 | 1 | Винт<br>Šroub<br>Schraube<br>Screw | |
| 25. | M5x12 ČSN 021103.24 | 4 | Винт<br>Šroub<br>Schraube<br>Screw | |
| 26. | | | | |
| 27. | M 6 ONL 3240 | 4 | Гайка<br>Matice<br>Mutter<br>Nut | |
| 28. | M 5 ONL 3240 | 8 | Гайка<br>Matice<br>Mutter<br>Nut | |
| 29. | M6 ČSN 021665.0 K | 1 | Гайка<br>Matice<br>Mutter<br>Nut | |
| 30. | 6,4 ČSN 021702.14 | 4 | Шайба<br>Podložka<br>Unterlegscheibe<br>Washer | |

| Z 43.6660-00.00 | | Установка фильтра<br>Zástavba filtru<br>Filtereinbau<br>Filter Installation | | Состоит из поз.<br>Sestává z poz.<br>Besteht aus Pos.<br>Consists of pos.<br>1-12,19-28,30,31,<br>33-35 |
|---|---|---|---|---|
| Поз.<br>Poz.<br>Pos.<br>Pos. | Номер части<br>Číslo části<br>Teilnummer<br>No. of part | Шт.<br>Ks<br>Stk<br>Pcs | Наименование<br>Název části<br>Benennung<br>Name | Примечание<br>Poznámka<br>Bemerkung<br>Note |
| 31. | 5,3 ČSN 021702.14 | 8 | Шайба<br>Podložka<br>Unterlegscheibe<br>Washer | |
| 32. | 6 ČSN 313284.4 | 1 | Шайба<br>Podložka<br>Unterlegscheibe<br>Washer | |
| 33. | 5 ČSN 022752.K | 2 | Пряжка<br>Spona<br>Streifenverbinder<br>Connecting clip | |
| 34. | 5x550 ČSN 022757.K | 1 | Лента<br>Pásek<br>Streifen<br>Strip | |
| 35. | 5x1800 ČSN 022757.K | 1 | Лента<br>Pásek<br>Streifen<br>Strip | |

Z 42.6680-00.00

Принадлежности двигателя
для зимней эксплуатации
Příslušenství motoru pro zimní
provoz
Motorzubehör für Winterbetrieb
Engine Accessories for Winter
Operation

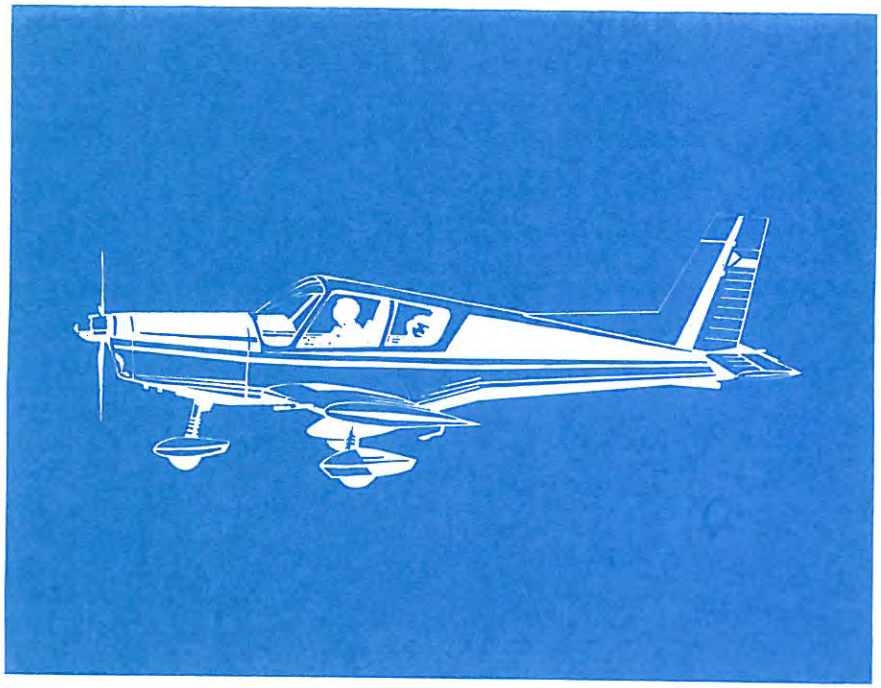

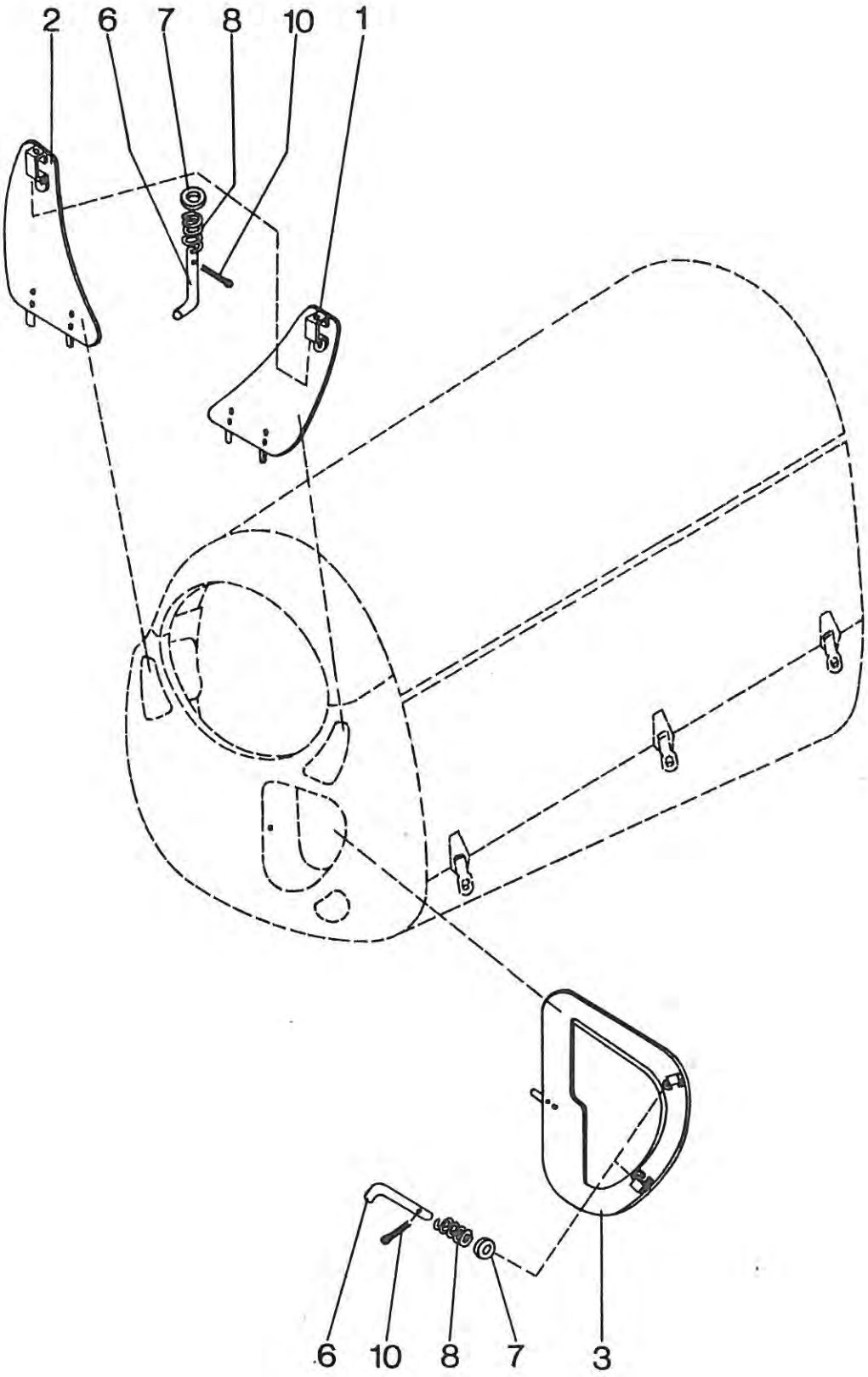
2
6
7
8
10
1
6
10
8
7
3

| Z 42.6680-00.00 SPEC | | Принадлежности двигателя для зимней эксплуатации<br>Příslušenství motoru pro zimní provoz<br>Motorzubehör für Winterbetrieb<br>Engine Accessories for Winter Operation | | Состоит из поз.<br>Sestává z poz.<br>Besteht aus Pos.<br>Consists of pos. 1-3 |
|---|---|---|---|---|
| Поз.<br>Poz.<br>Pos.<br>Pos. | Номер части<br>Číslo části<br>Teilnummer<br>No. of part | Шт.<br>Ks<br>Stk<br>Pcs | Наименование<br>Název části<br>Benennung<br>Name | Примечание<br>Poznámka<br>Bemerkung<br>Note |
| 1. | Z 42.6681-00.00 | 1 | Заглушка Л<br>Záslepka levá<br>Blindflansch L<br>Blind flange L.H. | Вкл. поз.<br>vč.poz.<br>einschl.Pos.<br>incl.No. 6-10 |
| 2. | Z 42.6682-00.00 | 1 | Заглушка П<br>Záslepka pravá<br>Blindflansch R<br>Blind flange R.H. | Вкл. поз.<br>vč.poz.<br>einschl.Pos.<br>incl. No. 6-10 |
| 3. | Z 42.6684-00.00 | 1 | Кожух шахты<br>Kryt šachty<br>Rohrabdeckung<br>Tube cover | Вкл. поз.<br>vč.poz.<br>einschl.Pos.<br>incl.No. 6-10 |
| 4. | | | | |
| 5. | | | | |
| 6. | Z 42.6681-00.01 | 4 | Задвижка<br>Zástrčka<br>Einsteckriegel<br>Pin plug | |
| 7. | Z 42.6681-00.05 | 4 | Кольцо<br>Kroužek<br>Ring<br>Ring | |

| Z 42.6680-00.00 SPEC | Принадлежности двигателя для зимней эксплуатации<br>Příslušenství motoru pro zimní provoz<br>Motorzubehör für Winterbetrieb<br>Engine Accessories for Winter Operation | Состоит из поз.<br>Sestává z poz.<br>Besteht aus Pos.<br>Consists of pos. 1-3 |
|---|---|---|

| Поз.<br>Poz.<br>Pos.<br>Pos. | Номер части<br>Číslo části<br>Teilnummer<br>No. of part | Шт.<br>Ks<br>Stk<br>Pcs | Наименование<br>Název části<br>Benennung<br>Name | Примечание<br>Poznámka<br>Bemerkung<br>Note |
|---|---|---|---|---|
| 8. | Z 42.6681-00.06 | 4 | Пружина<br>Pružina<br>Feder<br>Spring | |
| 9. | | | | |
| 10. | 1,6x10 ČSN 021781.05 | 4 | Шплинт<br>Závlačka<br>Splint<br>Split pin | |

Z 43.7000-00.00

# Система двигателя
# Instalace motoru
# Systeme des Motors
# Engine Systems

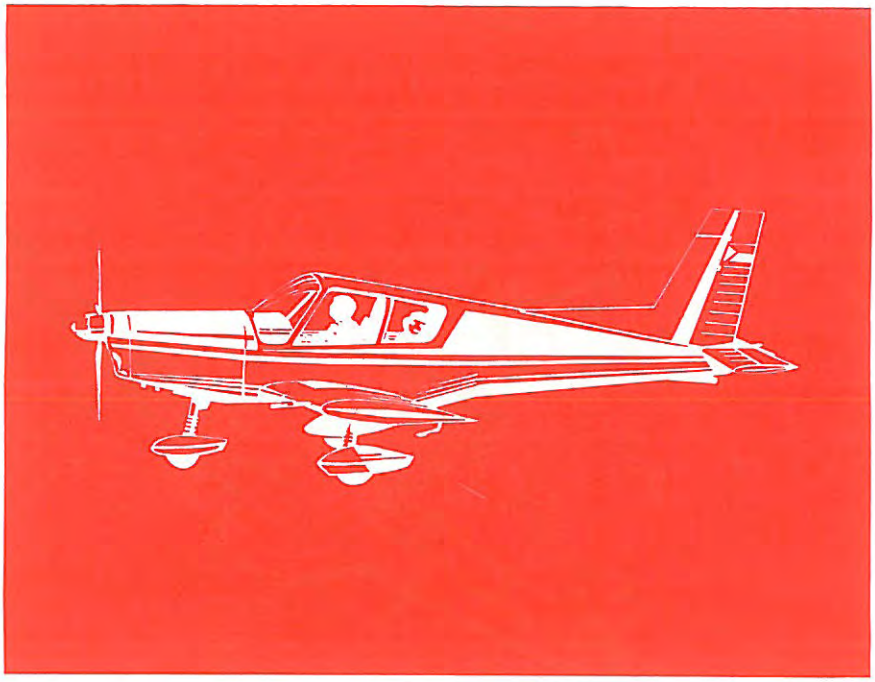

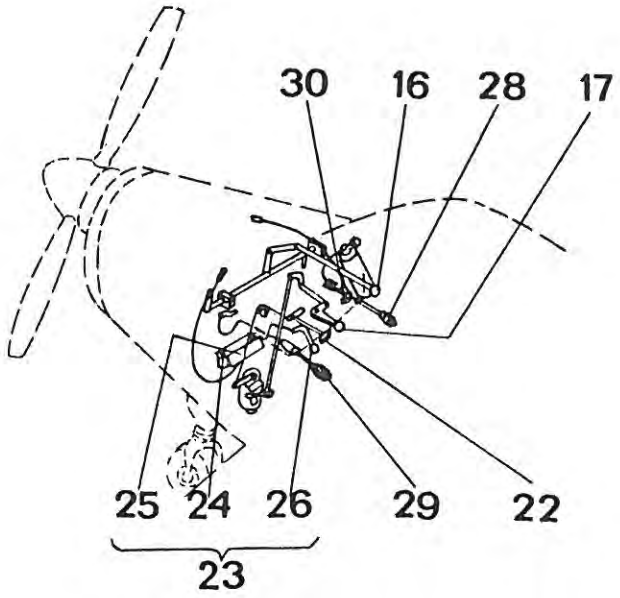
30
16
28
17
25
24
26
29
22
23

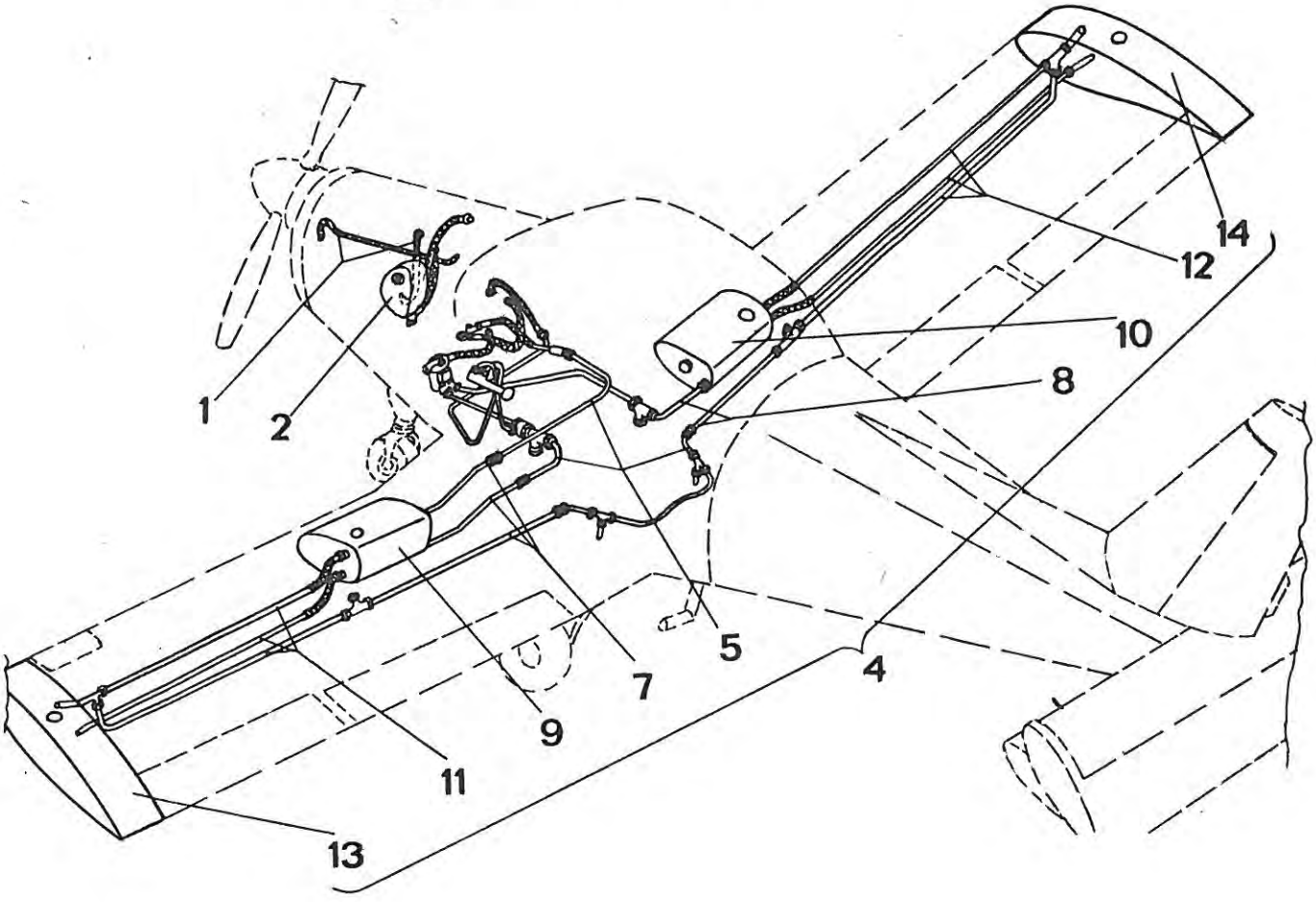
14
12
10
8
1
2
5
4
7
9
11
13

| Z 43.7000-00.00 | | Системы двигателя<br>Instalace motoru<br>Systeme des Motors<br>Engine Systems | | Состоит из поз.<br>Sestává z poz.<br>Besteht aus Pos.<br>Consists of pos.<br>1,4,16-23,28-30 |
|---|---|---|---|---|
| Поз.<br>Poz.<br>Pos.<br>Pos. | Номер части<br>Číslo části<br>Teilnummer<br>No. of part | Шт.<br>Ks<br>Stk<br>Pcs | Наименование<br>Název části<br>Benennung<br>Name | Примечание<br>Poznámka<br>Bemerkung<br>Note |
| 1. | Z 43.7100-00.00 | 1 | Маслосистема<br>Olejová instalace<br>Schmierstoffsystem<br>Oil System | Вкл. поз.<br>vč.poz.<br>einschl.Pos.<br>incl.No. 2 |
| 2. | Z 43.7110-00.00 | 1 | Маслобак комплектный<br>Olejová nádrž úplná<br>Ölbehälter-komplett<br>Oil Tank - Complete | |
| 3. | | | | |
| 4. | Z 43.7200-00.00 | 1 | Топливная система<br>Palivová instalace<br>Kraftstoffsystem<br>Fuel System | состоит из поз.<br>sest.z poz.<br>Besteht aus Pos.<br>Consists of pos.<br>5-14 |
| 5. | Z 43.7210-00.00 | 1 | Топливная система во фюзеляже<br>Palivová instalace v trupu<br>Kraftstoffsystem im Rumpf<br>Fuel System in Fuselage | |
| 6. | | | | |

| Z 43.7000-00.00 | | Системы двигателя<br>Instalace motoru<br>Systeme des Motors<br>Engine Systems | | Состоит из поз.<br>Sestává z poz.<br>Besteht aus Pos.<br>Consists of pos.<br>1,4,16-23,28-30 |
|---|---|---|---|---|
| Поз.<br>Poz.<br>Pos.<br>Pos. | Номер части<br>Číslo části<br>Teilnummer<br>No. of part | Шт.<br>Ks<br>Stk<br>Pcs | Наименование<br>Název části<br>Benennung<br>Name | Примечание<br>Poznámka<br>Bemerkung<br>Note |
| 7. | Z 43.7230-00.00 | 1 | Топливная система в крыле Л<br>Palivová instalace v křídle L<br>Kraftstoffsystem im Flügel L<br>Fuel System in Wing L.H. | |
| 8. | Z 43.7240-00.00 | 1 | Топливная система в крыле П<br>Palivová instalace v křídle P<br>Kraftstoffsystem im Flügel R<br>Fuel System in Wing R.H. | |
| 9. | Z 42.7251-00.00 | 1 | Топливный бак Л<br>Palivová nádrž L<br>Kraftstoffbehälter L<br>Fuel Tank L.H. | |
| 10. | Z 42.7261-00.00 | 1 | Топливный бак П<br>Palivová nádrž P<br>Kraftstoffbehälter R<br>Fuel Tank R.H. | |
| 11. | Z 42.7270-00.00 | 1 | Топливная система концевого крыльевого бака Л<br>Palivová instalace přídavné nádrže L<br>Kraftstoffsystem des Zusatzbehälters L<br>Wing Tip Tank Fuel System L.H. | |

| Z 43.7000-00.00 | | | Системы двигателя<br>Instalace motoru<br>Systeme des Motors<br>Engine Systems | Состоит из поз.<br>Sestává z poz.<br>Besteht aus Pos.<br>Consists of pos.<br>1,4,16-23,28-30 |
|---|---|---|---|---|
| Поз.<br>Poz.<br>Pos.<br>Pos. | Номер части<br>Číslo části<br>Teilnummer<br>No. of part | Шт.<br>Ks<br>Stk<br>Pcs | Наименование<br>Název části<br>Benennung<br>Name | Примечание<br>Poznámka<br>Bemerkung<br>Note |
| 12. | Z 42.7280-00.00 | 1 | Топливная система концевого крыльевого бака П<br>Palivová instalace přídavné nádrže P<br>Kraftstoffsystem des Zusatzbehälters R<br>Wing Tip Tank Fuel System R.H. | |
| 13. | Z 42.7271-00.00 | 1 | Концевой крыльевой бак Л<br>Přídavná nádrž L<br>Zusatzbehälter L<br>Wing Tip Tank L.H. | |
| 14. | Z 42.7281-00.00 | 1 | Концевой крыльевой бак П<br>Přídavná nádrž P<br>Zusatzbehälter R<br>Wing Tip Tank R.H. | |
| 15. | | | | |
| 16. | Z 43.7330-00.00 | 1 | Управление газом среднее<br>Ovládání plynu střední<br>Mittlere Gasbetätigung<br>Centre Throttle Control | |
| 17. | Z 42.7400-00.00 | 1 | Управление топливным краном<br>Ovládání palivového kohoutu<br>Kraftstoffhauptventil-betätigung<br>Fuel Selector Control | |

| Z 43.7000-00.00 | | Системы двигателя<br>Instalace motoru<br>Systeme des Motors<br>Engine Systems | | Состоит из поз.<br>Sestává z poz.<br>Besteht aus Pos.<br>Consists of pos.<br>1,4,16-23,28-30 |
|---|---|---|---|---|
| Поз.<br>Poz.<br>Pos.<br>Pos. | Номер части<br>Číslo části<br>Teilnummer<br>No. of part | Шт.<br>Ks<br>Stk<br>Pcs | Наименование<br>Název části<br>Benennung<br>Name | Примечание<br>Poznámka<br>Bemerkung<br>Note |
| 18. | | | | |
| 19. | | | | |
| 20. | | | | |
| 21. | | | | |
| 22. | Z 42.7600-00.00 | 1 | Управление ручным насосом<br>Ovládání ruční pumpy<br>Handpumpebetätigung<br>Hand Pump Control | |
| 23. | Z 42.7700-00.00 | 1 | Установка маслорадиатора<br>Zástavba chladiče oleje<br>Ölkühlereinbau<br>Oil Cooler Installation | |

| Z 43.7000-00.00 | | | Системы двигателя<br>Instalace motoru<br>Systeme des Motors<br>Engine Systems | Состоит из поз.<br>Sestává z poz.<br>Besteht aus Pos.<br>Consists of pos.<br>1,4,16-23,28-30 |
|---|---|---|---|---|
| Поз.<br>Poz.<br>Pos.<br>Pos. | Номер части<br>Číslo části<br>Teilnummer<br>No. of part | Шт.<br>Ks<br>Stk<br>Pcs | Наименование<br>Název části<br>Benennung<br>Name | Примечание<br>Poznámka<br>Bemerkung<br>Note |
| 24. | Z 42.7710-00.00 | 1 | Установка радиатора<br>Zástavba chladiče<br>Kühlereinbau<br>Cooler Installation | |
| 25. | Z 42.7720-00.00 | 1 | Установка заслонки радиатора<br>Zástavba klapky chladiče<br>Kühlerklappeeinbau<br>Cooler Flap Installation | |
| 26. | Z 42.7730-00.00 | 1 | Управление заслонкой радиатора<br>Ovládání klapky chladiče<br>Kühlerklappebetätigung<br>Cooler Flap Control | |
| 27. | | | | |
| 28. | Z 43.7700-00.00 | 1 | Управление компрессором<br>Ovládání kompresoru<br>Kompressorbetätigung<br>Compressor Control | |
| 29. | Z 43.7800-00.00 | 1 | Управление воздушным винтом V 500 A<br>Ovládání vrtule V 500A<br>Betätigung der Luftschraube V 500 A<br>V 500 A Propeller Control | |
| 30. | Z 42.7900-00.00 | 1 | Противопожарное устройство<br>Protipožární zařízení<br>Feuerlöschanlage<br>Fire-Extinguishing System | |

Z 43.7100-00.00

Маслосистема
Olejová instalace
Schmierstoffsystem
Oil System

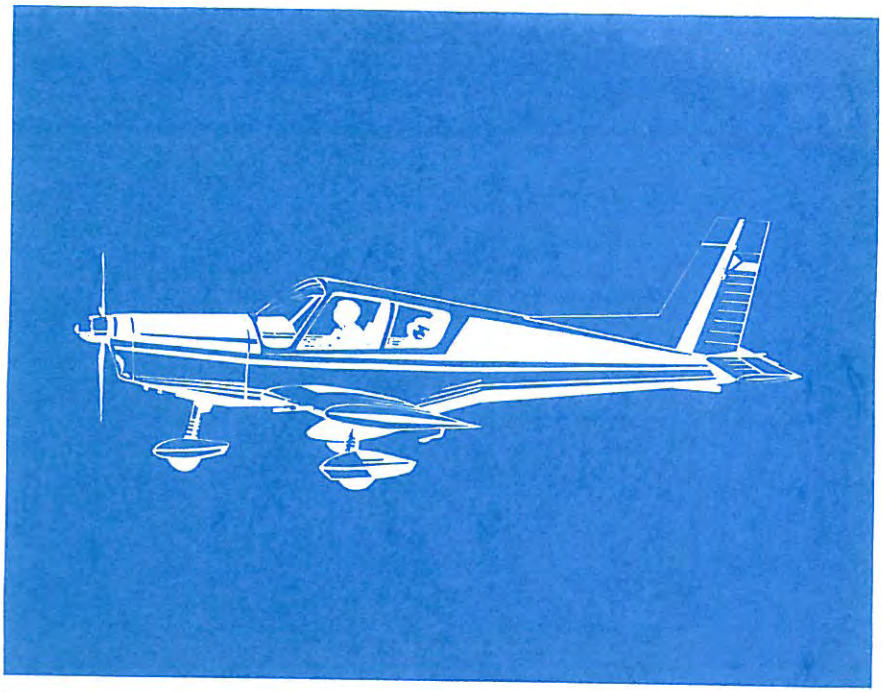

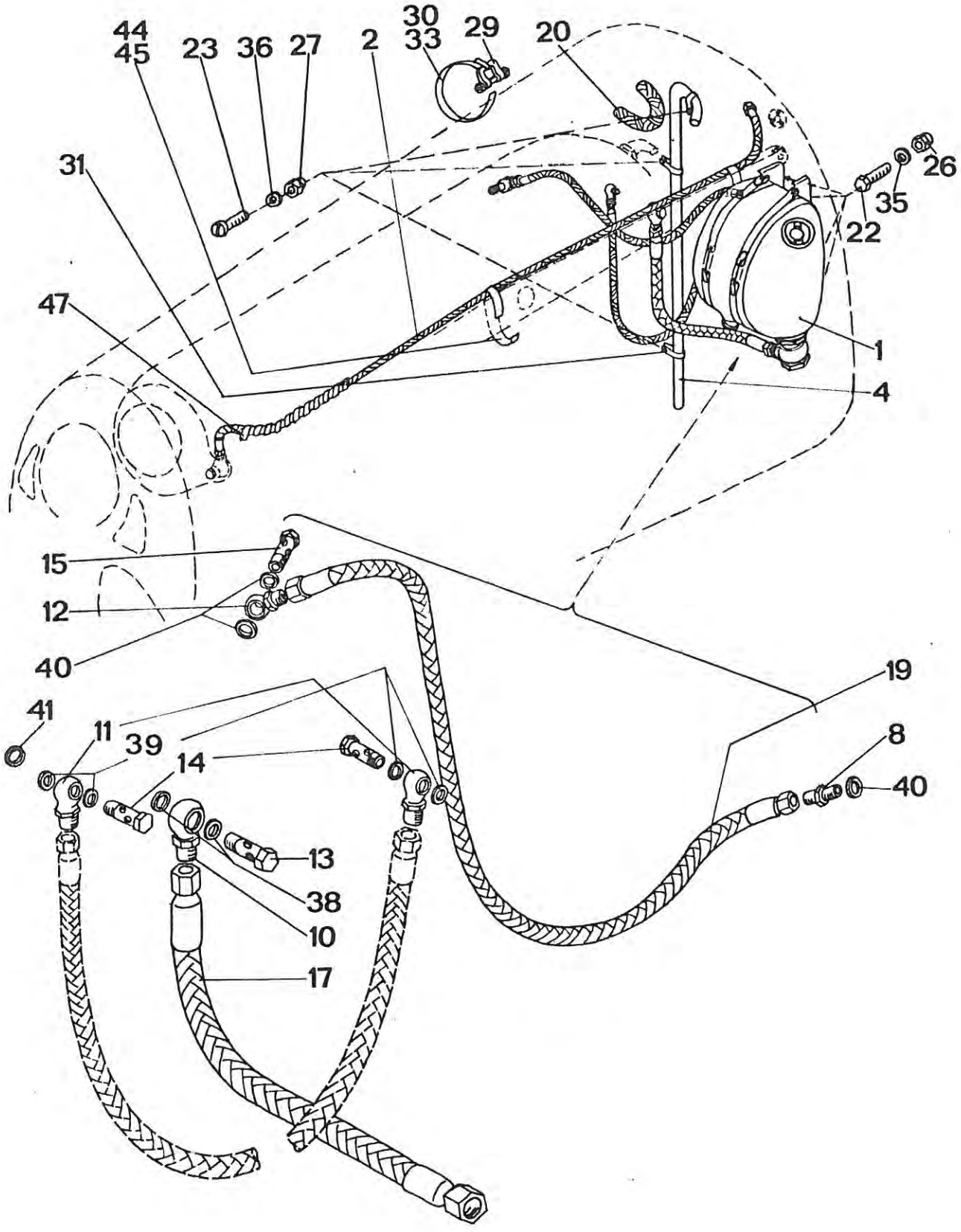
44
45
23
36
27
2
30
33
29
20
31
26
35
22
47
1
4
15
12
40
19
41
11
39
14
8
40
13
38
10
17

| Z 43.7100-00.00 | | Маслосистема<br>Olejová instalace<br>Schmierstoffsystem<br>Oil System | | Состоит из поз.<br>Sestává z poz.<br>Besteht aus Pos.<br>Consists of pos.<br>1 - 47 |
|---|---|---|---|---|
| Поз.<br>Poz.<br>Pos.<br>Pos. | Номер части<br>Číslo části<br>Teilnummer<br>No. of part | Шт.<br>Ks<br>Stk<br>Pcs | Наименование<br>Název části<br>Benennung<br>Name | Примечание<br>Poznámka<br>Bemerkung<br>Note |
| 1. | Z 43.7110-00.00 | 1 | Маслобак комплектный<br>Olejová nádrž úplná<br>Ölbehälter-komplett<br>Oil tank-complete | |
| 2. | | | | |
| 3. | | | | |
| 4. | Z 43.7100-00.06 | 1 | Трубка обезвоздушивания<br>Trubka odvzdušnění<br>Entlüftungsrohr<br>Venting tube | |
| 5. | | | | |
| 6. | | | | |
| 7. | | | | |
| 8. | 8 ČSN 137854.41 | 1 | Проходник<br>Hrdlo<br>Verbindungsstück<br>Union | |

| Z 43.7100-00.00 | | Маслосистема<br>Olejová instalace<br>Schmierstoffsystem<br>Oil System | | Состоит из поз.<br>Sestává z poz.<br>Besteht aus Pos.<br>Consists of pos.<br>1 - 47 |
|---|---|---|---|---|
| Поз.<br>Poz.<br>Pos.<br>Pos. | Номер части<br>Číslo části<br>Teilnummer<br>No. of part | Шт.<br>Ks<br>Stk<br>Pcs | Наименование<br>Název části<br>Benennung<br>Name | Примечание<br>Poznámka<br>Bemerkung<br>Note |
| 9. | | | | |
| 10. | 20 ČSN 313821.31 | 1 | Соединяющий элемент регулируемый<br>Stavitelná přípojka<br>Stellanschlusstück<br>Adjustable union body | |
| 11. | 13 ČSN 137974.41 | 2 | Соединяющий элемент<br>Přípojka<br>Anschlusstück<br>Union body | |
| 12. | 8 ČSN 137974.41 | 1 | Соединяющий элемент<br>Přípojka<br>Anschlusstück<br>Union body | |
| 13. | 20 ČSN 313823.31 | 1 | Полый болт<br>Dutý šroub<br>Hohlschraube<br>Hollow bolt | |
| 14. | 13 ČSN 137993.41 | 2 | Винт<br>Šroub<br>Schraube<br>Screw | |
| 15. | 8 ČSN 137993.41 | 1 | Винт<br>Šroub<br>Schraube<br>Screw | |
| 16. | | | | |

| Z 43.7100-00.00 | Маслосистема<br>Olejová instalace<br>Schmierstoffsystem<br>Oil System | Состоит из поз.<br>Sestává z poz.<br>Besteht aus Pos.<br>Consists of pos.<br>1 - 47 |
|---|---|---|

| Поз.<br>Poz.<br>Pos.<br>Pos. | Номер части<br>Číslo části<br>Teilnummer<br>No. of part | Шт.<br>Ks<br>Stk<br>Pcs | Наименование<br>Název části<br>Benennung<br>Name | Примечание<br>Poznámka<br>Bemerkung<br>Note |
|---|---|---|---|---|
| 17. | 20x520 MON 1823 | 1 | Шланг<br>Hadice<br>Schlauch<br>Hose | |
| 18. | | | | |
| 19. | 8x800 ČSN 137821.3 | 1 | Шланг<br>Hadice<br>Schlauch<br>Hose | |
| 20. | 20x400 ČSN 635384 | 1 | Шланг<br>Hadice<br>Schlauch<br>Hose | |
| 21. | 4x1490 MON 1825 | 1 | Шланг<br>Hadice<br>Schlauch<br>Hose | |
| 22. | M6x14 ČSN 021131.24 | 4 | Винт<br>Šroub<br>Schraube<br>Screw | |
| 23. | M4x14 ČSN 021131.24 | 3 | Винт<br>Šroub<br>Schraube<br>Screw | |
| 24. | | | | |

| Z 43.7100-00.00 | | Маслосистема<br>Olejová instalace<br>Schmierstoffsystem<br>Oil System | | Состоит из поз.<br>Sestává z poz.<br>Besteht aus Pos.<br>Consists of pos.<br>1 - 47 |
|---|---|---|---|---|
| Поз.<br>Poz.<br>Pos.<br>Pos. | Номер части<br>Číslo části<br>Teilnummer<br>No. of part | Шт.<br>Ks<br>Stk<br>Pcs | Наименование<br>Název části<br>Benennung<br>Name | Примечание<br>Poznámka<br>Bemerkung<br>Note |
| 25. | | | | |
| 26. | M6 ONL 3240 | 4 | Гайка<br>Matice<br>Mutter<br>Nut | |
| 27. | M4 ONL 3240 | 5 | Гайка<br>Matice<br>Mutter<br>Nut | |
| 28. | | | | |
| 29. | 5 ČSN 022752 K | 5 | Пряжка<br>Spona<br>Streifenverbinder<br>Clip | |
| 30. | 5x260 ČSN 022757 K | 3 | Лента<br>Páska<br>Streifen<br>Strip | |
| 31. | 1x20 ČSN 022706.5 | 3 | Хомут<br>Příchytka<br>Schelle<br>Clamp | |
| 32. | | | | |

| Z 43.7100-00.00 | Маслосистема<br>Olejová instalace<br>Schmierstoffsystem<br>Oil System | Состоит из поз.<br>Sestává z poz.<br>Besteht aus Pos.<br>Consists of pos.<br>1 - 47 |
|---|---|---|

| Поз.<br>Poz.<br>Pos.<br>Pos. | Номер части<br>Číslo části<br>Teilnummer<br>No. of part | Шт.<br>Ks<br>Stk<br>Pcs | Наименование<br>Název části<br>Benennung<br>Name | Примечание<br>Poznámka<br>Bemerkung<br>Note |
|---|---|---|---|---|
| 33. | 5x520 ČSN 022757.K | 2 | Лента<br>Pásek<br>Streifen<br>Strip | |
| 34. | | | | |
| 35. | 6,4 ČSN 021702.14 | 4 | Шайба<br>Podložka<br>Unterlegscheibe<br>Washer | |
| 36. | 4,3 ČSN 021701.14 | 5 | Шайба<br>Podložka<br>Unterlegscheibe<br>Washer | |
| 37. | | | | |
| 38. | 26x32 ČSN 029312.2 | 2 | Уплотнительное кольцо<br>Těsnicí kroužek<br>Dichtungsring<br>Seal-O-Ring | |
| 39. | 18x24 ČSN 029312.2 | 4 | Уплотнительное кольцо<br>Těsnicí kroužek<br>Dichtungsring<br>Seal-O-Ring | |
| 40. | 14x18 ČSN 029312.2 | 3 | Уплотнительное кольцо<br>Těsnicí kroužek<br>Dichtungsring<br>Seal-O-Ring | |

| Z 43.7100-00.00 | Маслосистема<br>Olejová instalace<br>Schmierstoffsystem<br>Oil System | Состоит из поз.<br>Sestává z poz.<br>Besteht aus Pos.<br>Consists of pos.<br>1 - 47 |
|---|---|---|

| Поз.<br>Poz.<br>Pos.<br>Pos. | Номер части<br>Číslo části<br>Teilnummer<br>No. of part | Шт.<br>Ks<br>Stk<br>Pcs | Наименование<br>Název části<br>Benennung<br>Name | Примечание<br>Poznámka<br>Bemerkung<br>Note |
|---|---|---|---|---|
| 41. | 16x22 ČSN 029312.2 | 1 | Уплотнительное кольцо<br>Těsnicí kroužek<br>Dichtungsring<br>Seal-O-Ring | |
| 42. | | | | |
| 43. | | | | |
| 44. | 650-4410-325 | 2 | Искусств.кожа Винитол<br>Koženka Vinytol<br>Kunstleder Vinytol<br>Artif.leather-Vinytol | 12x300 |
| 45. | 650-4410-325 | 1 | Искусств.кожа Винитол<br>Koženka Vinytol<br>Kunstleder Vinytol<br>Artif.leather-Vinytol | 12x150 |
| 46. | | | | |
| 47. | 10x1200 MON 2701 | 1 | Предохранительная спираль<br>Ochranná spirála<br>Schutzspirale<br>Protective spiral | |
| 48. | | | | |
| 49. | | | | |
| 50. | | | | |

Z 43.7110-00.00

Маслобак комплектный
Olejová nádrž úplná
Ölbehälter-komplett
Oil Tank-Complete

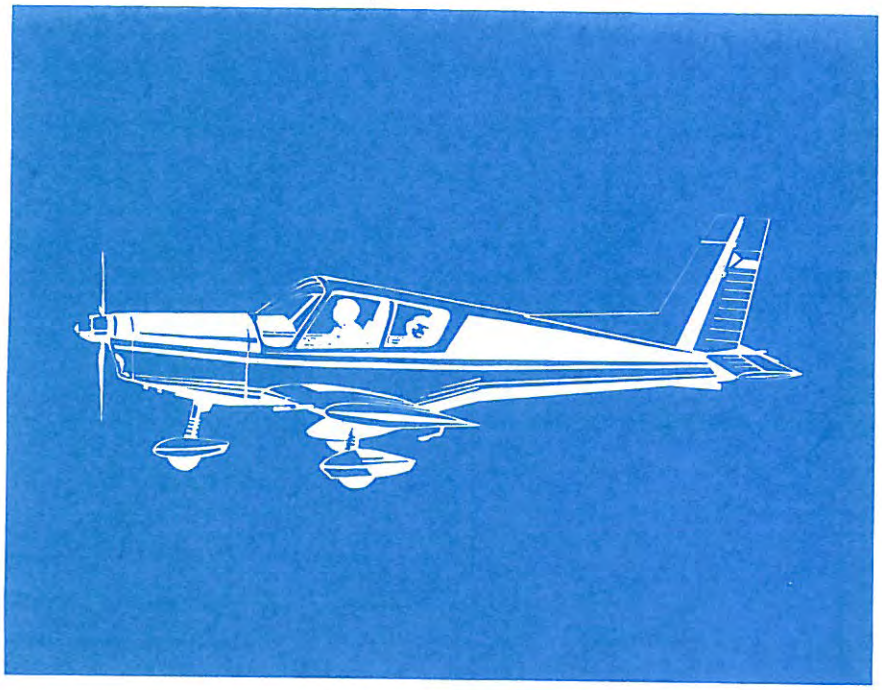

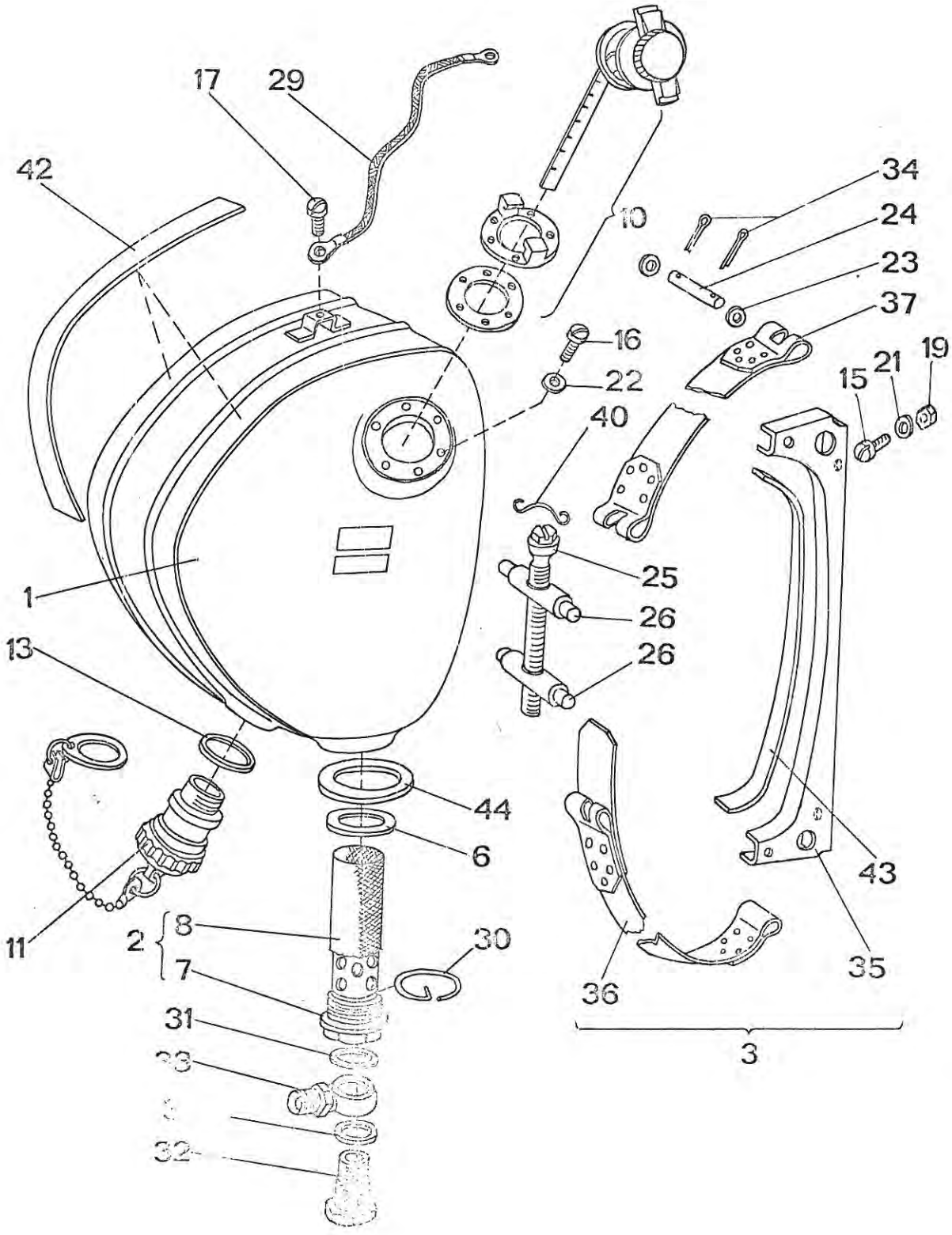
17
29
42
10
34
24
23
37
16
22
40
19
21
15
1
25
26
26
13
44
6
11
2
8
7
30
31
33
32
43
35
36
3

| Z 43.7110-00.00 | | Маслобак комплектный<br>Olejová nádrž úplná<br>Ölbehälter-komplett<br>Oil Tank-Complete | | Состоит из поз.<br>Sestává z poz.<br>Besteht aus Pos.<br>Consists of pos.<br>1-6,9-22,27-30 |
|---|---|---|---|---|
| Поз.<br>Poz.<br>Pos.<br>Pos. | Номер части<br>Číslo části<br>Teilnummer<br>No. of part | Шт.<br>Ks<br>Stk<br>Pcs | Наименование<br>Název části<br>Benennung<br>Name | Примечание<br>Poznámka<br>Bemerkung<br>Note |
| 1. | Z 42.7111-00.00 | 1 | Бак<br>Nádrž<br>Behälter<br>Tank | Вкл. поз.<br>vč.poz.<br>einschl.Pos.<br>incl.No.<br>42,43,44 |
| 2. | Z 43.7112-00.00 | 1 | Фильтр<br>Filtr<br>Filter<br>Filter | Состоит из поз.<br>Sestává z poz.<br>Besteht aus Pos.<br>Consists of pos.<br>7,8,30,31,32,33 |
| 3. | Z 42.7113-00.00 | 2 | Рама с ремнями<br>Lůžko s pasy<br>Bett mit Gurten<br>Mount with belts | Вкл. поз.<br>vč.poz.<br>einschl.Pos.<br>incl.No.<br>23-26,34-37,40 |
| 4. | | | | |
| 5. | | | | |
| 6. | Z 326.710-10.11 | 1 | Уплотнительное кольцо<br>Těsnicí kroužek<br>Dichtungsring<br>Seal-O-Ring | |
| 7. | Z 43.7112-01.00 | 1 | Каркас фильтра<br>Kostra filtru<br>Filtergerüst<br>Filter frame | |
| 8. | Z 43.7112-02.00 | 1 | Кожух фильтра<br>Plášť filtru<br>Filtermantel<br>Filter case | |

| Z 43.7110-00.00 | | Маслобак комплектный<br>Olejová nádrž úplná<br>Ölbehälter-komplett<br>Oil Tank-Complete | | Состоит из поз.<br>Sestává z poz.<br>Besteht aus Pos.<br>Consists of pos.<br>1-6,9-22,27-30 |
|---|---|---|---|---|
| Поз.<br>Poz.<br>Pos.<br>Pos. | Номер части<br>Číslo části<br>Teilnummer<br>No. of part | Шт.<br>Ks<br>Stk<br>Pcs | Наименование<br>Název části<br>Benennung<br>Name | Примечание<br>Poznámka<br>Bemerkung<br>Note |
| 9. | | | | |
| 10. | 200 LUN 7781.02 | 1 | Затвор бака<br>Uzávěr nádrže<br>Behälterverschlusskappe<br>Tank closure | |
| 11. | LUN 7350 | 1 | Выпускной клапан<br>Vypouštěcí ventil<br>Ablassventil<br>Drain valve | |
| 12. | | | | |
| 13. | 26x34 ČSN 029312.2 | 2 | Уплотнительное кольцо<br>Těsnicí kroužek<br>Dichtungsring<br>Seal-O-Ring | |
| 14. | | | | |
| 15. | M6x14 ČSN 021131.24 | 4 | Винт<br>Šroub<br>Schraube<br>Screw | |
| 16. | M5x16 ČSN 021131.24 | 6 | Винт<br>Šroub<br>Schraube<br>Screw | |

| Z 43.7110-00.00 | | Маслобак комплектный<br>Olejová nádrž úplná<br>Ölbehälter-komplett<br>Oil Tank-Complete | | Состоит из поз.<br>Sestává z poz.<br>Besteht aus Pos.<br>Consists of pos.<br>1-6,9-22,27-30 |
|---|---|---|---|---|
| Поз.<br>Poz.<br>Pos.<br>Pos. | Номер части<br>Číslo části<br>Teilnummer<br>No. of part | Шт.<br>Ks<br>Stk<br>Pcs | Наименование<br>Název části<br>Benennung<br>Name | Примечание<br>Poznámka<br>Bemerkung<br>Note |
| 17. | M4x6 ČSN 021131.24 | 1 | Винт<br>Šroub<br>Schraube<br>Screw | |
| 18. | | | | |
| 19. | M6 ONL 3240 | 2 | Гайка<br>Matice<br>Mutter<br>Nut | |
| 20. | | | | |
| 21. | 6,4 ČSN 021702.14 | 2 | Шайба<br>Podložka<br>Unterlegscheibe<br>Washer | |
| 22. | 5,1 ČSN 021740.02 | 6 | Шайба<br>Podložka<br>Unterlegscheibe<br>Washer | |
| 23. | 5,3 ČSN 021702.14 | 8 | Шайба<br>Podložka<br>Unterlegscheibe<br>Washer | |
| 24. | Z 42.7113-00.06 | 2 | Цапфа<br>Čep<br>Zapfen<br>Pin | |

| Z 43.7110-00.00 | | Маслобак комплектный<br>Olejová nádrž úplná<br>Ölbehälter-komplett<br>Oil Tank-Complete | | Состоит из поз.<br>Sestává z poz.<br>Besteht aus Pos.<br>Consists of pos.<br>1-6,9-22,27-30 |
|---|---|---|---|---|
| Поз.<br>Poz.<br>Pos.<br>Pos. | Номер части<br>Číslo části<br>Teilnummer<br>No. of part | Шт.<br>Ks<br>Stk<br>Pcs | Наименование<br>Název části<br>Benennung<br>Name | Примечание<br>Poznámka<br>Bemerkung<br>Note |
| 25. | M5 ONL 3445 | 1 | Натяжной болт<br>Napínací šroub<br>Spannschraube<br>Clamping bolt | |
| 26. | M5 ONL 3446.1 | 2 | Гайка<br>Matice<br>Mutter<br>Nut | |
| 27. | | | | |
| 28. | | | | |
| 29. | MON 3131 | 1 | Перемычка<br>Přemostění<br>Massen-Verbinder<br>Ground strap | |
| 30. | 39 ČSN 022927 | 1 | Стопорное кольцо<br>Pojistka<br>Seeger Ring<br>Retaining ring | |
| 31. | 26x32 ČSN 029312.2 | 2 | Уплотнительное кольцо<br>Těsnicí kroužek<br>Dichtungsring<br>Seal-O-Ring | |
| 32. | 20 ČSN 313823.31 | 1 | Полый болт<br>Dutý šroub<br>Hohlschraube<br>Hollow bolt | |

| Z 43.7110-00.00 | Маслобак комплектный<br>Olejová nádrž úplná<br>Ölbe-hälter-komplett<br>Oil Tank-Complete | Состоит из поз.<br>Sestává z poz.<br>Besteht aus Pos.<br>Consists of pos.<br>1-6,9-22,27-30 |
|---|---|---|

| Поз.<br>Poz.<br>Pos.<br>Pos. | Номер части<br>Číslo části<br>Teilnummer<br>No. of part | Шт.<br>Ks<br>Stk<br>Pcs | Наименование<br>Název části<br>Benennung<br>Name | Примечание<br>Poznámka<br>Bemerkung<br>Note |
|---|---|---|---|---|
| 33. | 20 ČSN 313821.31 | 1 | Соединяющий элемент регулируемый<br>Stavitelná přípojka<br>Stellanschlusstück<br>Adjustable union body | |
| 34. | 1,6x16 ČSN 021781.05 | 4 | Шплинт<br>Závlačka<br>Splint<br>Split pin | |
| 35. | Z 42.7113-01.00 | 1 | Рама бака комплектная<br>Lůžko nádrže úplné<br>Behälterbett-komplett<br>Tank mount-complete | |
| 36. | Z 42.7113-02.00 | 1 | Ремень с язычком<br>Pás s jazykem<br>Gurt mit Lasche<br>Belt with tongue | |
| 37. | Z 42.7113-03.00 | 1 | Ремень<br>Pás<br>Gurt<br>Belt | |
| 38. | | | | |
| 39. | | | | |
| 40. | 21 ONL 3449 | 1 | Проволочный предохранитель<br>Pojistka<br>Drahsicherung<br>Lock spring | |

| Z 43.7110-00.00 | | Маслобак комплектный<br>Olejová nádrž úplná<br>Ölbehälter-komplett<br>Oil Tank-Complete | | Состоит из поз.<br>Sestává z poz.<br>Besteht aus Pos.<br>Consists of pos.<br>1-6,9-22,27-30 |
|---|---|---|---|---|
| Поз.<br>Poz.<br>Pos.<br>Pos. | Номер части<br>Číslo části<br>Teilnummer<br>No. of part | Шт.<br>Ks<br>Stk<br>Pcs | Наименование<br>Název části<br>Benennung<br>Name | Примечание<br>Poznámka<br>Bemerkung<br>Note |
| 41. | | | | |
| 42. | Z 42.7111-00.10 | 2 | Лента<br>Pásek<br>Streifen<br>Strip | Толщина=2<br>s=2 22x600<br>Dicke=2<br>Thickness=2 |
| 43. | Z 42.7111-00.11 | 2 | Лента<br>Pásek<br>Streifen<br>Strip | Толщина=2<br>s=2 22x400<br>Dicke=2<br>Thickness=2 |
| 44. | Z 42.7110-00.07 | 1 | Кольцо<br>Kroužek<br>Ring<br>Ring | |

Z 43.7210-00.00

Топливная система во фюзеляже
Palivová instalace v trupu
Kraftstoffsystem im Rumpf
Fuel System in Fuselage

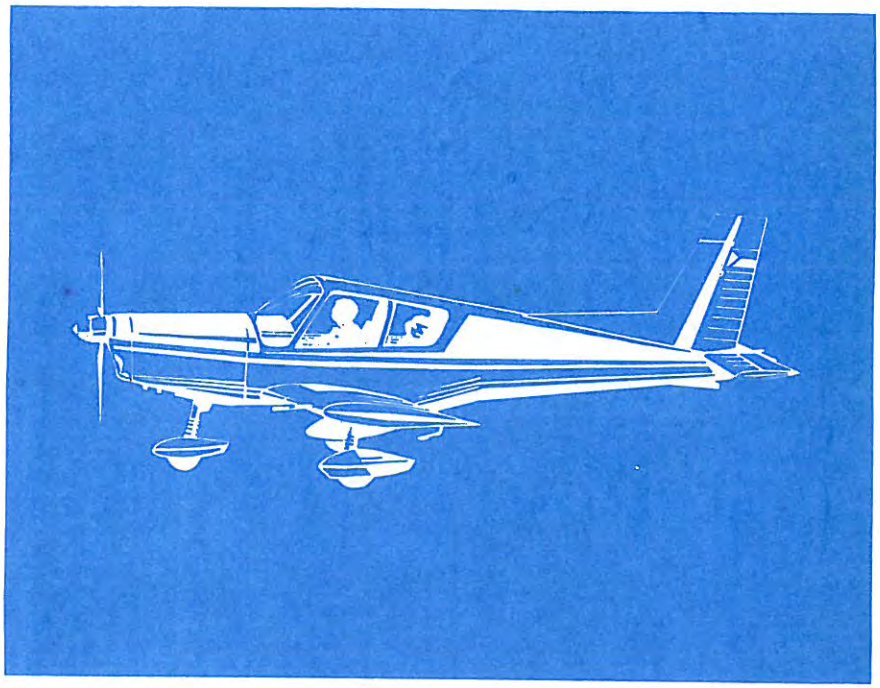

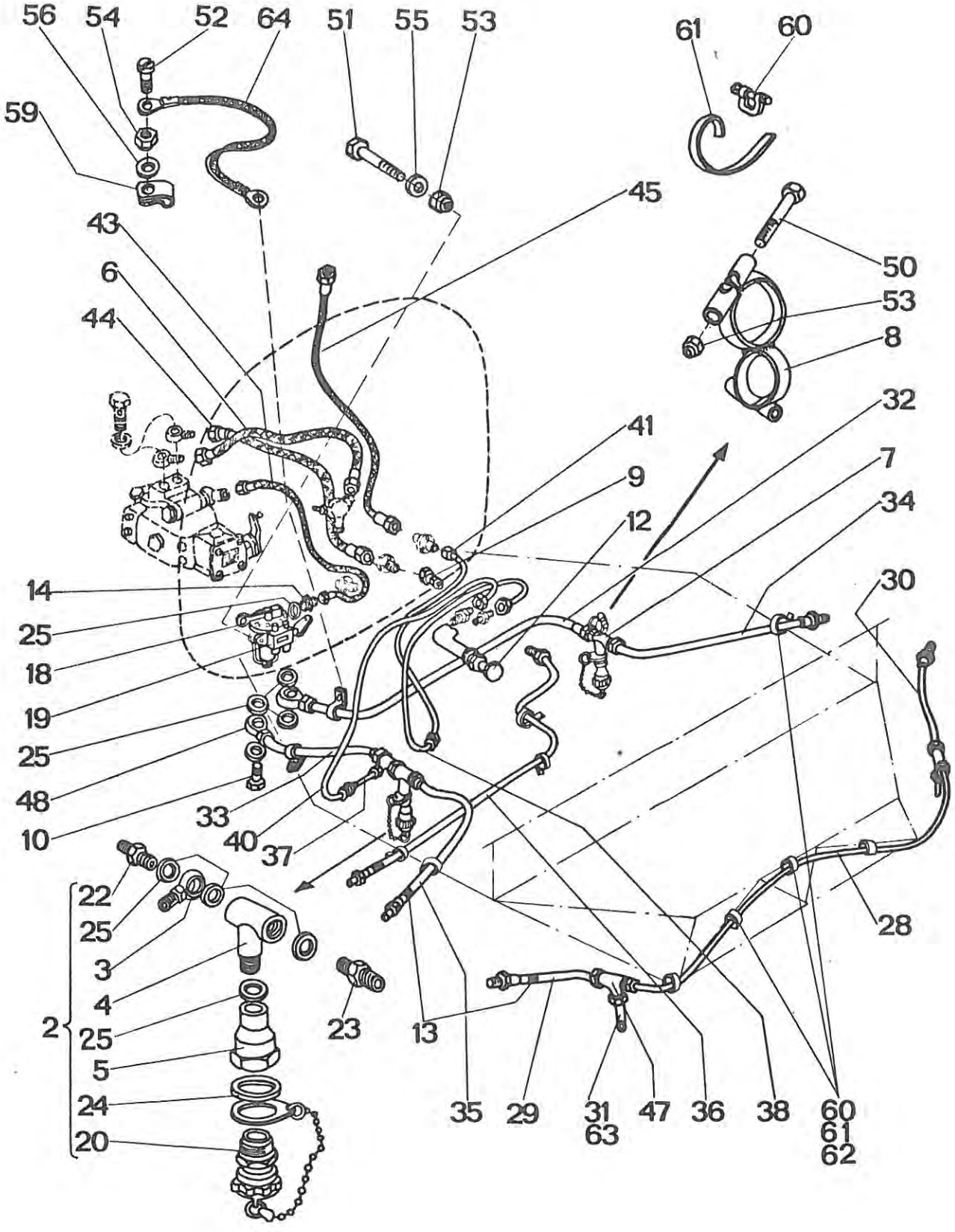
56
54
52
64
51
55
53
61
60
59
45
43
50
6
53
44
8
32
41
7
9
34
12
30
14
25
18
19
25
48
10
33
40
37
22
25
3
4
25
5
24
20
2
23
13
28
35
29
31
63
47
36
38
60
61
62

| Z 43.7210-00.00 | | Топливная система во фюзеляже<br>Palivová instalace v trupu<br>Kraftstoffsystem im Rumpf<br>Fuel System in Fuselage | | Состоит из поз.<br>Sestává z poz.<br>Besteht aus Pos.<br>Consists of pos.<br>2,6-19,28-48,51,52,54-64 |
|---|---|---|---|---|
| Поз.<br>Poz.<br>Pos.<br>Pos. | Номер части<br>Číslo části<br>Teilnummer<br>No. of part | Шт.<br>Ks<br>Stk<br>Pcs | Наименование<br>Název části<br>Benennung<br>Name | Примечание<br>Poznámka<br>Bemerkung<br>Note |
| 1. | | | | |
| 2. | Z 43.7212-00.00 | 1 | Распределитель<br>Rozvodka<br>Verteilungsstück<br>Distributing piece | Вкл. поз.<br>vč.poz.<br>einschl.Pos.<br>incl.No.<br>3,4,5,20,22,23,24,25 |
| 3. | Z 43.7212-00.01 | 1 | Соединяющий элемент<br>Přípojka<br>Anschlusstück<br>Union body | |
| 4. | Z 42.7214-00.01 | 2 | Корпус распределителя<br>Těleso rozvodky<br>Körper des Verteilungsstückes<br>Distributing piece body | |
| 5. | Z 42.7214-00.02 | 2 | Проходник<br>Šroubení<br>Reduktionsstück<br>Union | |
| 6. | 4x400 MON 1825 | 1 | Шланг<br>Hadice<br>Schlauch<br>Hose | |
| 7. | Z 42.7214-00.00 | 1 | Распределитель<br>Rozvodka<br>Verteilungsstück<br>Distributing piece | Вкл. поз.<br>vč.poz.<br>einschl.Pos.<br>incl.No. 4,5,20,23-25 |

| Z 43.7210-00.00 | | Топливная система во фюзеляже<br>Palivová instalace v trupu<br>Kraftstoffsystem im Rumpf<br>Fuel System in Fuselage | | Состоит из поз.<br>Sestává z poz.<br>Besteht aus Pos.<br>Consists of pos.<br>2,6-19,28-48,51, 52,54-64 |
|---|---|---|---|---|
| Поз.<br>Poz.<br>Pos.<br>Pos. | Номер части<br>Číslo části<br>Teilnummer<br>No. of part | Шт.<br>Ks<br>Stk<br>Pcs | Наименование<br>Název části<br>Benennung<br>Name | Примечание<br>Poznámka<br>Bemerkung<br>Note |
| 8. | Z 42.7217-00.00 | 2 | Держатель<br>Držák<br>Halter<br>Holder | вкл.поз.<br>včetně poz.<br>einschl.Pos.<br>incl.No. 50,53 |
| 9. | F 526.739.1 | 1 | Возвратный клапан<br>Zpětný ventil<br>Rückventil<br>Return valve | |
| 10. | Z 42.7210-00.11 | 2 | Винт<br>Šroub<br>Schraube<br>Screw | |
| 11. | | | | |
| 12. | Z 42.7210-00.19 | 1 | Впрыскивающий насос приспособленный<br>Nastřikovací čerpadlo upravené<br>Einspritzpumpe - - zubereitet<br>Injector-modified | |
| 13. | Z 42.7220-00.59 | 5 | Лента<br>Pásek<br>Streifen<br>Strip | zn.LONG plus 72100 (E 85) |
| 14. | F 526.720-01 | 1 | Проходник<br>Hrdlo<br>Verbindungsstück<br>Union | |

| Z 43.7210-00.00 | | Топливная система во фюзеляже<br>Palivová instalace v trupu<br>Kraftstoffsystem im Rumpf<br>Fuel System in Fuselage | | Состоит из поз.<br>Sestává z poz.<br>Besteht aus Pos.<br>Consists of pos.<br>2,6-19,28-48,51,52,54-64 |
|---|---|---|---|---|
| Поз.<br>Poz.<br>Pos.<br>Pos. | Номер части<br>Číslo části<br>Teilnummer<br>No. of part | Шт.<br>Ks<br>Stk<br>Pcs | Наименование<br>Název části<br>Benennung<br>Name | Примечание<br>Poznámka<br>Bemerkung<br>Note |
| 15. | | | | |
| 16. | | | | |
| 17. | | | | |
| 18. | LUN 7620 | 1 | Фильтр с насосом<br>Čistič s pumpou<br>Filter mit der Pumpe<br>Filter with pump | |
| 19. | LUN 7520.02 | 1 | Топливный кран<br>Bateriový ventil<br>Kraftstoffhauptventil<br>Fuel selector | |
| 20. | LUN 7350 | 2 | Выпускной клапан<br>Výpustný ventil<br>Ablassventil<br>Drain valve | |
| 21. | | | | |
| 22. | 10 ČSN 137994.41 | 1 | Винт<br>Šroub<br>Schraube<br>Screw | |

| Z 43.7210-00.00 | | Топливная система во фюзеляже<br>Palivová instalace v trupu<br>Kraftstoffsystem im Rumpf<br>Fuel System in Fuselage | | Состоит из поз.<br>Sestává z poz.<br>Besteht aus Pos.<br>Consists of pos.<br>2,6-19,28-48,51, 52,54-64 |
|---|---|---|---|---|
| Поз.<br>Poz.<br>Pos.<br>Pos. | Номер части<br>Číslo části<br>Teilnummer<br>No. of part | Шт.<br>Ks<br>Stk<br>Pcs | Наименование<br>Název části<br>Benennung<br>Name | Примечание<br>Poznámka<br>Bemerkung<br>Note |
| 23. | 10 ČSN 137854.41 | 2 | Проходник<br>Hrdlo<br>Verbindungsstück<br>Union | |
| 24. | 26x34 ČSN 029312.2 | 3 | Уплотнительное кольцо<br>Těsnicí kroužek<br>Dichtungsring<br>Seal-O-Ring | |
| 25. | 16x22 ČSN 029312.2 | 12 | Уплотнительное кольцо<br>Těsnicí kroužek<br>Dichtungsring<br>Seal-O-Ring | |
| 26. | | | | |
| 27. | | | | |
| 28. | Z 43.7210-00.35 | 1 | Трубопровод<br>Potrubí<br>Leitung<br>Line | 10x2000 ONL 3938.2 |
| 29. | Z 43.7210-00.36 | 1 | Трубопровод<br>Potrubí<br>Leitung<br>Line | 10x300 ONL 3933.2 |
| 30. | Z 43.7210-00.37 | 1 | Трубопровод<br>Potrubí<br>Leitung<br>Line | 10x300 ONL 3933.2 |

| Z 43.7210-00.00 | | Топливная система во фюзеляже<br>Palivová instalace v trupu<br>Kraftstoffsystem im Rumpf<br>Fuel System in Fuselage | | Состоит из поз.<br>Sestává z poz.<br>Besteht aus Pos.<br>Consists of pos.<br>2,6-19,28-48,51, 52,54-64 |
|---|---|---|---|---|
| Поз.<br>Poz.<br>Pos.<br>Pos. | Номер части<br>Číslo části<br>Teilnummer<br>No. of part | Шт.<br>Ks<br>Stk<br>Pcs | Наименование<br>Název části<br>Benennung<br>Name | Примечание<br>Poznámka<br>Bemerkung<br>Note |
| 31. | Z 43.7210-00.38 | 2 | Трубопровод<br>Potrubí<br>Leitung<br>Line | Наконечник с накидной гайкой только с одной стороны<br>10x150 ONL 3938.1<br>Šroubení jen na jedné str.<br>Überwurferschraubung nur auf einer Seite<br>Screwed nipple only on one side |
| 32. | Z 42.7210-00.39 | 1 | Трубопровод<br>Potrubí<br>Leitung<br>Line | 10x750 ONL 3938.2 |
| 33. | Z 43.7210-00.40 | 1 | Трубопровод<br>Potrubí<br>Leitung<br>Line | 10x500 ONL 3938.2 |
| 34. | Z 43.7210-00.41 | 1 | Трубопровод<br>Potrubí<br>Leitung<br>Line | 10x850 ONL 3933.2 |
| 35. | Z 43.7210-00.43 | 1 | Трубопровод<br>Potrubí<br>Leitung<br>Line | 10x850 ONL 3933.2 |
| 36. | Z 43.7210-00.46 | 1 | Трубопровод<br>Potrubí<br>Leitung<br>Line | 6x1460 ONL 3933.3 |
| 37. | Z 43.7210-00.52 | 1 | Трубопровод<br>Potrubí<br>Leitung<br>Line | 4x810 ONL 3933.2 |

| Z 43.7210-00.00 | | Топливная система во фюзеляже<br>Palivová instalace v trupu<br>Kraftstoffsystem im Rumpf<br>Fuel System in Fuselage | | Состоит из поз.<br>Sestává z poz.<br>Besteht aus Pos.<br>Consists of pos.<br>2,6-19,28-48,51,52,54-64 |
|---|---|---|---|---|
| Поз.<br>Poz.<br>Pos.<br>Pos. | Номер части<br>Číslo části<br>Teilnummer<br>No. of part | Шт.<br>Ks<br>Stk<br>Pcs | Наименование<br>Název části<br>Benennung<br>Name | Примечание<br>Poznámka<br>Bemerkung<br>Note |
| 38. | Z 42.7210-00.53 | 1 | Трубопровод<br>Potrubí<br>Leitung<br>Line | 4x810 ONL 3936.2 |
| 39. | | | | |
| 40. | Z 43.7210-00.55 | 1 | Трубопровод<br>Potrubí<br>Leitung<br>Line | 4x500 ONL 3936.2 |
| 41. | Z 42.7210-00.56 | 1 | Трубопровод<br>Potrubí<br>Leitung<br>Line | 4x610 ONL 3933.2 |
| 42. | | | | |
| 43. | 8x300 ČSN 137821.3 | 1 | Шланг<br>Hadice<br>Schlauch<br>Hose | |
| 44. | 6x400 ČSN 137821.3 | 1 | Шланг<br>Hadice<br>Schlauch<br>Hose | |

| Z 43.7210-00.00 | | Топливная система во фюзеляже<br>Palivová instalace v trupu<br>Kraftstoffsystem im Rumpf<br>Fuel System in Fuselage | | Состоит из поз.<br>Sestává z poz.<br>Besteht aus Pos.<br>Consists of pos.<br>2,6-19,28-48,51,52,54-64 |
|---|---|---|---|---|
| Поз.<br>Poz.<br>Pos.<br>Pos. | Номер части<br>Číslo části<br>Teilnummer<br>No. of part | Шт.<br>Ks<br>Stk<br>Pcs | Наименование<br>Název části<br>Benennung<br>Name | Примечание<br>Poznámka<br>Bemerkung<br>Note |
| 45. | 4x450 ČSN 137821.1 | 1 | Шланг<br>Hadice<br>Schlauch<br>Hose | |
| 46. | | | | |
| 47. | 10 ČSN 137891.4 | 2 | Тройник<br>Spojka T<br>T-Stück<br>Tee Fitting | |
| 48. | 10 ČSN 137974.41 | 2 | Регулируемый соединяющий элемент<br>Stavitelná přípojka<br>Stellanschlusstück<br>Adjustable union body | |
| 49. | | | | |
| 50. | M5x28 ČSN 021105.24 | 2 | Винт<br>Šroub<br>Schraube<br>Screw | |
| 51. | M5x18 ČSN 021103.24 | 4 | Винт<br>Šroub<br>Schraube<br>Screw | |
| 52. | M4x12 ČSN 021131.24 | 2 | Винт<br>Šroub<br>Schraube<br>Screw | |

| Z 43.7210-00.00 | | Топливная система во фюзеляже<br>Palivová instalace v trupu<br>Kraftstoffsystem im Rumpf<br>Fuel System in Fuselage | | Состоит из поз.<br>Sestává z poz.<br>Besteht aus Pos.<br>Consists of pos.<br>2,6-19,28-48,51, 52,54-64 |
|---|---|---|---|---|
| Поз.<br>Poz.<br>Pos.<br>Pos. | Номер части<br>Číslo části<br>Teilnummer<br>No. of part | Шт.<br>Ks<br>Stk<br>Pcs | Наименование<br>Název části<br>Benennung<br>Name | Примечание<br>Poznámka<br>Bemerkung<br>Note |
| 53. | M5 ONL 3240 | 6 | Гайка<br>Matice<br>Mutter<br>Nut | |
| 54. | M4 ONL 3240 | 2 | Гайка<br>Matice<br>Mutter<br>Nut | |
| 55. | 5,3 ČSN 021702.14 | 4 | Шайба<br>Podložka<br>Unterlegscheibe<br>Washer | |
| 56. | 4,3 ČSN 021702.14 | 2 | Шайба<br>Podložka<br>Unterlegscheibe<br>Washer | |
| 57. | | | | |
| 58. | | | | |
| 59. | 12 ONL 6662 | 2 | Хомут<br>Objímka<br>Schelle<br>Clip | |
| 60. | 5 ČSN 022752 K | 13 | Пряжка<br>Spona<br>Streifenverbinder<br>Clip | |

| Z 43.7210-00.00 | | Топливная система во фюзеляже<br>Palivová instalace v trupu<br>Kraftstoffsystem im Rumpf<br>Fuel System in Fuselage | | Состоит из поз.<br>Sestává z poz.<br>Besteht aus Pos.<br>Consists of pos.<br>2,6-19,28-48,51,52,54-64 |
|---|---|---|---|---|
| Поз.<br>Poz.<br>Pos.<br>Pos. | Номер части<br>Číslo části<br>Teilnummer<br>No. of part | Шт.<br>Ks<br>Stk<br>Pcs | Наименование<br>Název části<br>Benennung<br>Name | Примечание<br>Poznámka<br>Bemerkung<br>Note |
| 61. | 5x200 ČSN 022757 K | 13 | Лента<br>Pásek<br>Streifen<br>Strip | |
| 62. | 650-4410-325 | 23 | Искусств.кожа Винитол<br>Koženka vinytol<br>Kunstleder Vinytol<br>Artificial leather Vinytol | 12x150 |
| 63. | 6 ČSN 633882.1 | 3 | Лента<br>Lemovka<br>Einfassband<br>Bordering strip | l=100 |
| 64. | 3-150 ONL 6664.02 | 2 | Перемычка<br>Přemostění<br>Massen-Verbinder<br>Ground strap | |

Z 43.7230-00.00
Z 43.7240-00.00

Топливная система в крыле Л
Palivová instalace v křídle L
Kraftstoffsystem im Flügel L
Fuel System in Wing L.H.

Топливная система в крыле П
Palivová instalace v křídle P
Kraftstoffsystem im Flügel R
Fuel System in Wing R.H.

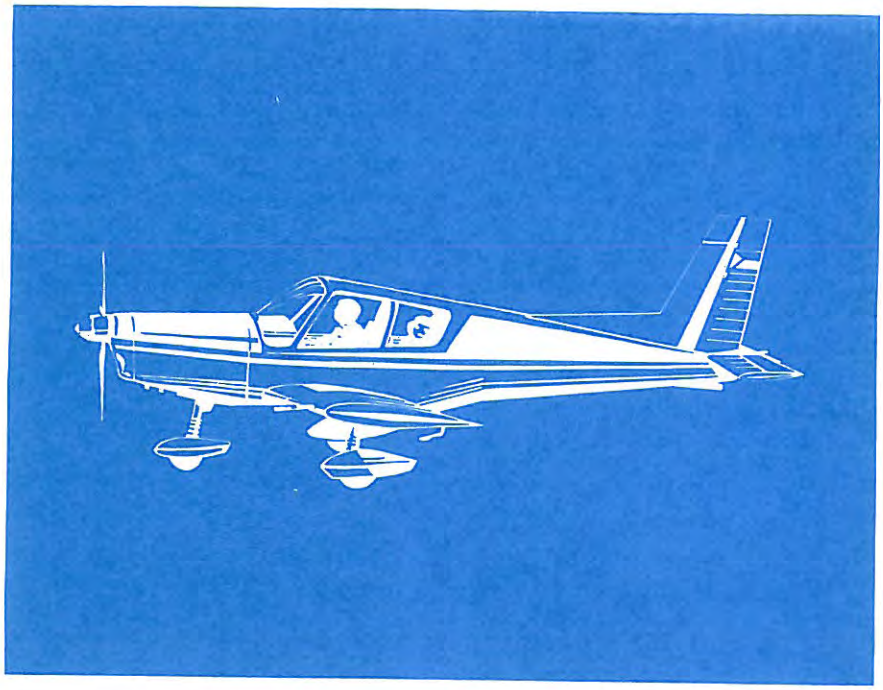

# Z43.7230-00.00
# Z43.7240-00.00

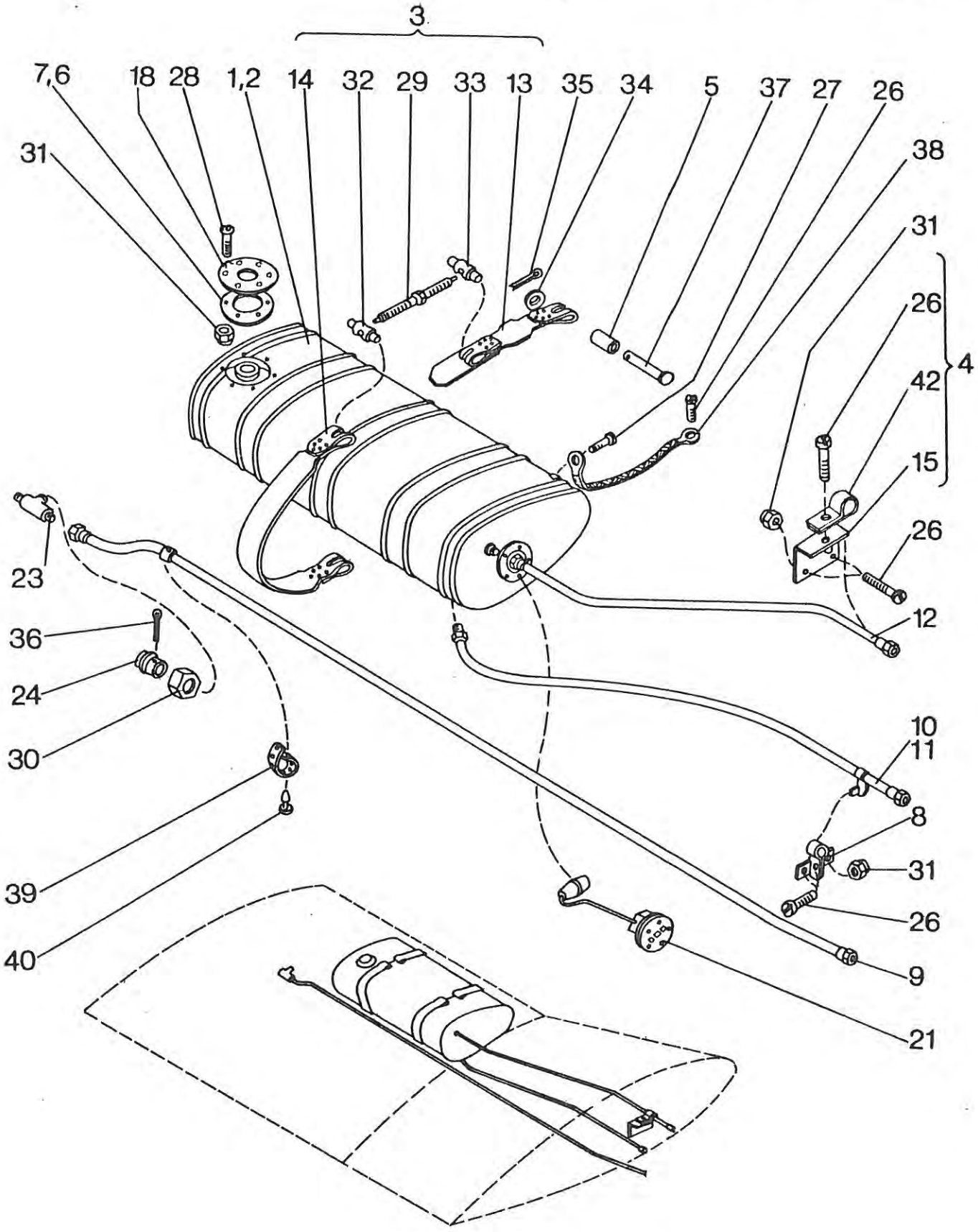

| | | | | |
|---|---|---|---|---|
| Z 43.7230-00.00 | | | Топливная система в крыле Л<br>Palivová instal.v křídle L<br>Kraftstoffsystem im Flügel L<br>Fuel System in Wing L.H. | Состоит из поз.<br>Sestává z poz.<br>Besteht aus Pos.<br>Consists of pos.<br>1,3,10,12,17-24,<br>26-28,30,31,34-40 |
| Z 43.7240-00.00 | | | Топливная система в крыле П<br>Palivová instal.v křídle P<br>Kraftstoffsystem im Flügel R<br>Fuel System in Wing R.H. | Состоит из поз.<br>Sestává z poz.<br>Besteht aus Pos.<br>Consists of pos.<br>2,3,5-9,11,17,18,<br>21,23,24,26-28,<br>30,31,34-40 |
| Поз.<br>Poz.<br>Pos.<br>Pos. | Номер части<br>Číslo části<br>Teilnummer<br>No. of part | Шт.<br>Ks<br>Stk<br>Pcs | Наименование<br>Název části<br>Benennung<br>Name | Примечание<br>Poznámka<br>Bemerkung<br>Note |
| 1. | Z 42.7251-00.00 | 1 | Топливный бак Л<br>Palivová nádrž L<br>Kraftstoffbehälter L<br>Fuel tank L.H. | |
| 2. | Z 42.7261-00.00 | 1 | Топливный бак П<br>Palivová nádrž P<br>Kraftstoffbehälter R<br>Fuel tank R.H. | |
| 3. | Z 42.7234-00.00 | 2 | Крепежная лента<br>Upínací pás<br>Befestigungsstreifen<br>Fastening strip | Состоит из поз.<br>Sest. z poz.<br>Besteht aus Pos.<br>Consists of pos.<br>13,14,29,32,33 |
| 4. | Z 42.7236-00.00 | 1 | Держатель трубок<br>Držák trubek<br>Rohrhalter<br>Tube holder | Состоит из поз.<br>Sest. z poz.<br>Besteht aus Pos.<br>Consists of pos.<br>15,26,42, |
| 5. | Z 42.7230-00.17 | 4 | Вставка<br>Vložka<br>Einsatzstück<br>Insert | |
| 6. | Z 42.7250-00.28 | 1 | Кольцо<br>Kroužek<br>Ring<br>Ring | Замещение поз.7<br>с сер. 1<br>nahrazuje poz.7<br>od 1.série<br>Zum Ersatz der<br>Pos.7 seit der<br>Serie 1<br>Subst.of No.7<br>from series 1 |

| | | |
|---|---|---|
| Z 43.7230-00.00 | Топливная система в крыле Л<br>Palivová instal.v křídle L<br>Kraftstoffsystem im Flügel L<br>Fuel System in Wing L.H. | Состоит из поз.<br>Sestává z poz.<br>Besteht aus Pos.<br>Consists of pos.<br>1,3-10,12,17-24,<br>26-28,30,31,34-40 |
| Z 43.7240-00.00 | Топливная система в крыле П<br>Palivová instal.v křídle P<br>Kraftstoffsystem im Flügel R<br>Fuel System in Wing R.H. | Состоит из поз.<br>Sestává z poz.<br>Besteht aus Pos.<br>Consists of pos.<br>2,3,5-9,11,17,18,<br>21,23,24,26-28,<br>30,31,34-40 |

| Поз.<br>Poz.<br>Pos.<br>Pos. | Номер части<br>Číslo části<br>Teilnummer<br>No. of part | Шт.<br>Ks<br>Stk<br>Pcs | Наименование<br>Název části<br>Benennung<br>Name | Примечание<br>Poznámka<br>Bemerkung<br>Note |
|---|---|---|---|---|
| 7. | Z 42.7230-00.26 | 1 | Кольцо<br>Kroužek<br>Ring<br>Ring | Действие только для серии 0<br>Platí jen pro 0.sérii<br>Gültig nur für Serie 0<br>Valid only for series 0 |
| 8. | Z 326.750-08 | 1 | Держатель<br>Držák<br>Halter<br>Holder | |
| 9. | Z 42.7230-00.33 | 1 | Трубка обезвоздушивания<br>Trubka odvzdušnění<br>Entlüftungsrohr<br>Vent tube | |
| 10. | Z 42.7230-00.36 | 1 | Трубка отбора топлива Л<br>Trubka odběru paliva L<br>Kraftstoffentnahmerohr L<br>Fuel off-take pipe L.H. | |
| 11. | Z 42.7240-00.36 | 1 | Трубка отбора топлива П<br>Trubka odběru paliva P<br>Kraftstoffentnahmerohr R<br>Fuel off-take pipe R.H. | |
| 12. | Z 42.7230-00.38 | 1 | Трубка обезвоздушивания<br>Trubka odvzdušnění<br>Entlüftungsrohr<br>Vent tube | |

| | | | |
|---|---|---|---|
| Z 43.7230-00.00 | | Топливная система в крыле Л<br>Palivová instal.v křídle L<br>Kraftstoffsystem im Flügel L<br>Fuel System in Wing L.H. | Состоит из поз.<br>Sestává z poz.<br>Besteht aus Pos.<br>Consists of pos.<br>1,3-10,12,17-24,<br>26-28,30,31,34-40 |
| Z 43.7240-00.00 | | Топливная система в крыле П<br>Palivová instal.v křídle P<br>Kraftstoffsystem im Flügel R<br>Fuel System in Wing R.H | Состоит из поз.<br>Sestává z poz.<br>Besteht aus Pos.<br>Consists of pos.<br>2,3,5-9,11,17,18,<br>21,23,24,26-28,<br>30,31,34-40 |

| Поз.<br>Poz.<br>Pos.<br>Pos. | Номер части<br>Číslo části<br>Teilnummer<br>No. of part | Шт.<br>Ks<br>Stk<br>Pcs | Наименование<br>Název části<br>Benennung<br>Name | Примечание<br>Poznámka<br>Bemerkung<br>Note |
|---|---|---|---|---|
| 13. | Z 42.7234-01.00 | 1 | Лента передняя<br>Pás přední<br>Vorderer Streifen<br>Front strip | |
| 14. | Z 42.7234-02.00 | 1 | Лента задняя<br>Pás zadní<br>Hinterer Streifen<br>Rear strip | |
| 15. | Z 42.7235-00.01 | 1 | Угольник<br>Úhelník<br>Winkel<br>Angle | |
| 16. | | | | |
| 17. | | | | |
| 18. | Z 42.7250-00.47 | 1 | Уплотнение<br>Těsnění<br>Dichtungsring<br>Seal-O-Ring | |

| | | |
|---|---|---|
| Z 43.7230-00.00 | Топливная система в крыле Л<br>Palivová instal.v křídle L<br>Kraftstoffsystem im Flügel L<br>Fuel System in Wing L.H. | Состоит из поз..<br>Sestává z poz.<br>Besteht aus Pos.<br>Consists of pos.<br>1,3-10,12,17-24,<br>26-28,30,31,34-40 |
| Z 43.7240-00.00 | Топливная система в крыле П<br>Palivová instal.v křídle P<br>Kraftstoffsystem im Flügel R<br>Fuel System in Wing R.H. | Состоит из поз.<br>Sestává z poz.<br>Besteht aus Pos.<br>Consists of pos.<br>2,3,5-9,11,17,18,<br>21,23,24,26-28,<br>30,31,34-40 |

| Поз.<br>Poz.<br>Pos.<br>Pos. | Номер части<br>Číslo části<br>Teilnummer<br>No. of part | Шт.<br>Ks<br>Stk<br>Pcs | Наименование<br>Název části<br>Benennung<br>Name | Примечание<br>Poznámka<br>Bemerkung<br>Note |
|---|---|---|---|---|
| 19. | | | | |
| 20. | | | | |
| 21. | 443 429 058 020 | 1 | Датчик топливомера<br>Vysílač palivoměru<br>Geber des Kraftstoff-<br>vorratsmessers<br>Fuel level gauge<br>transmitter | |
| 22. | | | | |
| 23. | 10 ČSN 137891.4 | 1 | Проходник<br>Spojka<br>Verbindungsstück<br>Union | |
| 24. | 10 ČSN 137944.1 | 1 | Запорный конус<br>Uzavírací kužel<br>Verschlusskegel<br>Closing taper | |
| 25. | | | | |

| | | | | |
|---|---|---|---|---|
| Z 43.7230-00.00 | | | Топливная система в крыле Л<br>Palivová instal.v křídle L<br>Kraftstoffsystem im Flügel L<br>Fuel System in Wing L.H. | Состоит из поз.<br>Sestává z poz.<br>Besteht aus Pos.<br>Consists of pos.<br>1,3-10,12,17-24,<br>26-28,30,31,34-40 |
| Z 43.7240-00.00 | | | Топливная система в крыле П<br>Palivová instal.v křídle P<br>Kraftstoffsystem im Flügel R<br>Fuel System in Wing R.H. | Состоит из поз.<br>Sestává z poz.<br>Besteht aus Pos.<br>Consists of pos.<br>2,3,5-9,11,17,18,<br>21,23,24,26-28,30,<br>31,34-40 |
| Поз.<br>Poz.<br>Pos.<br>Pos. | Номер части<br>Číslo části<br>Teilnummer<br>No. of part | Шт.<br>Ks<br>Stk<br>Pcs | Наименование<br>Název části<br>Benennung<br>Name | Примечание<br>Poznámka<br>Bemerkung<br>Note |
| 26. | M4x10 ČSN 021131.24 | 6 | Винт<br>Šroub<br>Schraube<br>Screw | |
| 27. | M4x8 ČSN 021131.24 | 1 | Винт<br>Šroub<br>Schraube<br>Screw | |
| 28. | M4x10 ONL 3147 | 6 | Винт<br>Šroub<br>Schraube<br>Screw | |
| 29. | M5 ONL 3444 | 1 | Винт<br>Šroub<br>Schraube<br>Screw | |
| 30. | 10 ČSN 137952.41 | 1 | Гайка<br>Matice<br>Mutter<br>Nut | |
| 31. | M4 ONL 3240 | 11 | Гайка<br>Matice<br>Mutter<br>Nut | |
| 32. | M5 ONL 3446.1 | 1 | Гайка<br>Matice<br>Mutter<br>Nut | |

| | | |
|---|---|---|
| Z 43.7230-00.00 | Топливная система в крыле Л<br>Palivová instal.v křídle L<br>Kraftstoffsystem im Flügel L<br>Fuel System in Wing L.H. | Состоит из поз.<br>Sestává z poz.<br>Besteht aus Pos.<br>Consists of pos.<br>1,3-10,12,17-24,<br>26-28,30,31,34-40 |
| Z 43.7240-00.00 | Топливная система в крыле П<br>Palivová instal.v křídle P<br>Kraftstoffsystem im Flügel R<br>Fuel System in Wing R.H. | Состоит из поз.<br>Sestává z poz.<br>Besteht aus Pos.<br>Consists of pos.<br>2,3,5-9,11,17,18,<br>21,23,24,26-28,30,<br>31,34-40 |

| Поз.<br>Poz.<br>Pos.<br>Pos. | Номер части<br>Číslo části<br>Teilnummer<br>No. of part | Шт.<br>Ks<br>Stk<br>Pcs | Наименование<br>Název části<br>Benennung<br>Name | Примечание<br>Poznámka<br>Bemerkung<br>Note |
|---|---|---|---|---|
| 33. | M5 ONL 3446.2 | 1 | Гайка<br>Matice<br>Mutter<br>Nut | |
| 34. | 5,3 ČSN 021702.14 | 4 | Шайба<br>Podložka<br>Unterlegscheibe<br>Washer | |
| 35. | 1,6x10 ČSN 021781.05 | 4 | Шплинт<br>Závlačka<br>Splint<br>Split pin | |
| 36. | 1,6x16 ČSN 021781.05 | 1 | Шплинт<br>Závlačka<br>Splint<br>Split pin | |
| 37. | 5x36 ONL 3331.1 | 4 | Цапфа<br>Čep<br>Zapfen<br>Pin | |
| 38. | 3-200 ONL 6664.01 | 1 | Перемычка<br>Přemostění<br>Massen-Verbinder<br>Ground strap | |

| | | | |
|---|---|---|---|
| Z 43.7230-00.00 | Топливная система в крыле Л<br>Palivová instal.v křídle L<br>Kraftstoffsystem im Flügel L<br>Fuel System in Wing L.H. | Состоит из поз.<br>Sestává z poz.<br>Besteht aus Pos.<br>Consists of pos. | 1,3-10,12,17-24,<br>26-28,30,31,34-40 |
| Z 43.7240-00.00 | Топливная система в крыле П<br>Palivová instal.v křídle P<br>Kraftstoffsystem im Flügel R<br>Fuel System in Wing R.H. | Состоит из поз.<br>Sestává z poz.<br>Besteht aus Pos.<br>Consists of pos. | 2,3,5-9,11,17,18,<br>21,23,24,26-28,30,<br>31,34,40 |

| Поз.<br>Poz.<br>Pos.<br>Pos. | Номер части<br>Číslo části<br>Teilnummer<br>No. of part. | Шт.<br>Ks<br>Stk<br>Pcs | Наименование<br>Název části<br>Benennung<br>Name | Примечание<br>Poznámka<br>Bemerkung<br>Note |
|---|---|---|---|---|
| 39. | 100 ONL 3450 | 1 | Лента<br>Pás<br>Streifen<br>Strip | |
| 40. | ONL 3451.1 | 1 | Кнопка<br>Knoflík<br>Knopf<br>Button | |
| 41. | | | | |
| 42. | 1x8 ČSN 022706.5 | 1 | Зажим<br>Příchytka<br>Schelle<br>Clip | |

Z 42.7251-00.00
Z 42.7261-00.00

Топливный бак Л,П
Palivová nádrž L,P
Kraftstoffbehälter L,R
Fuel Tank L.H., R.H.

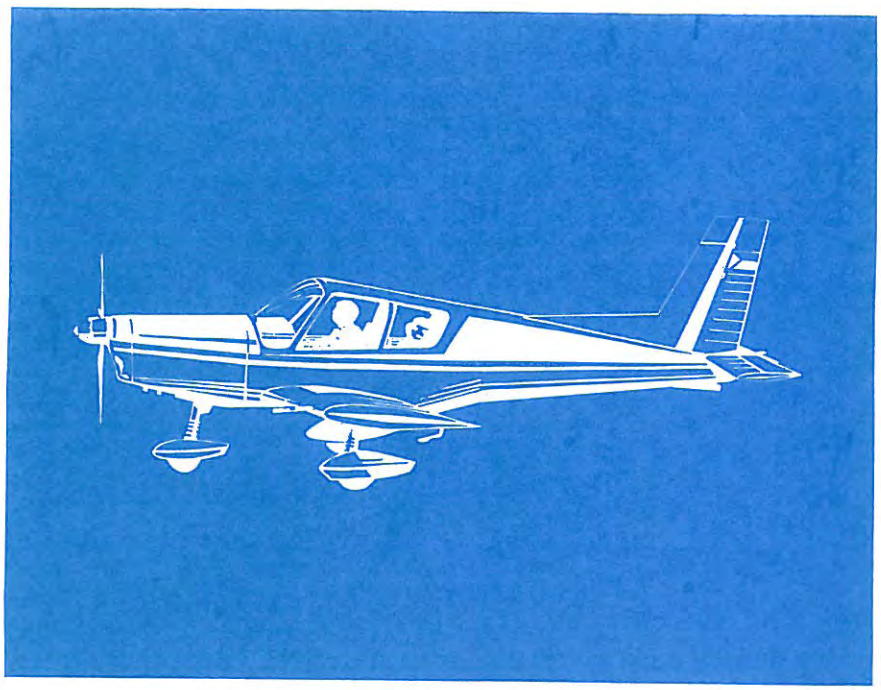

# Z42.7251-00.00
# Z42.7261-00.00

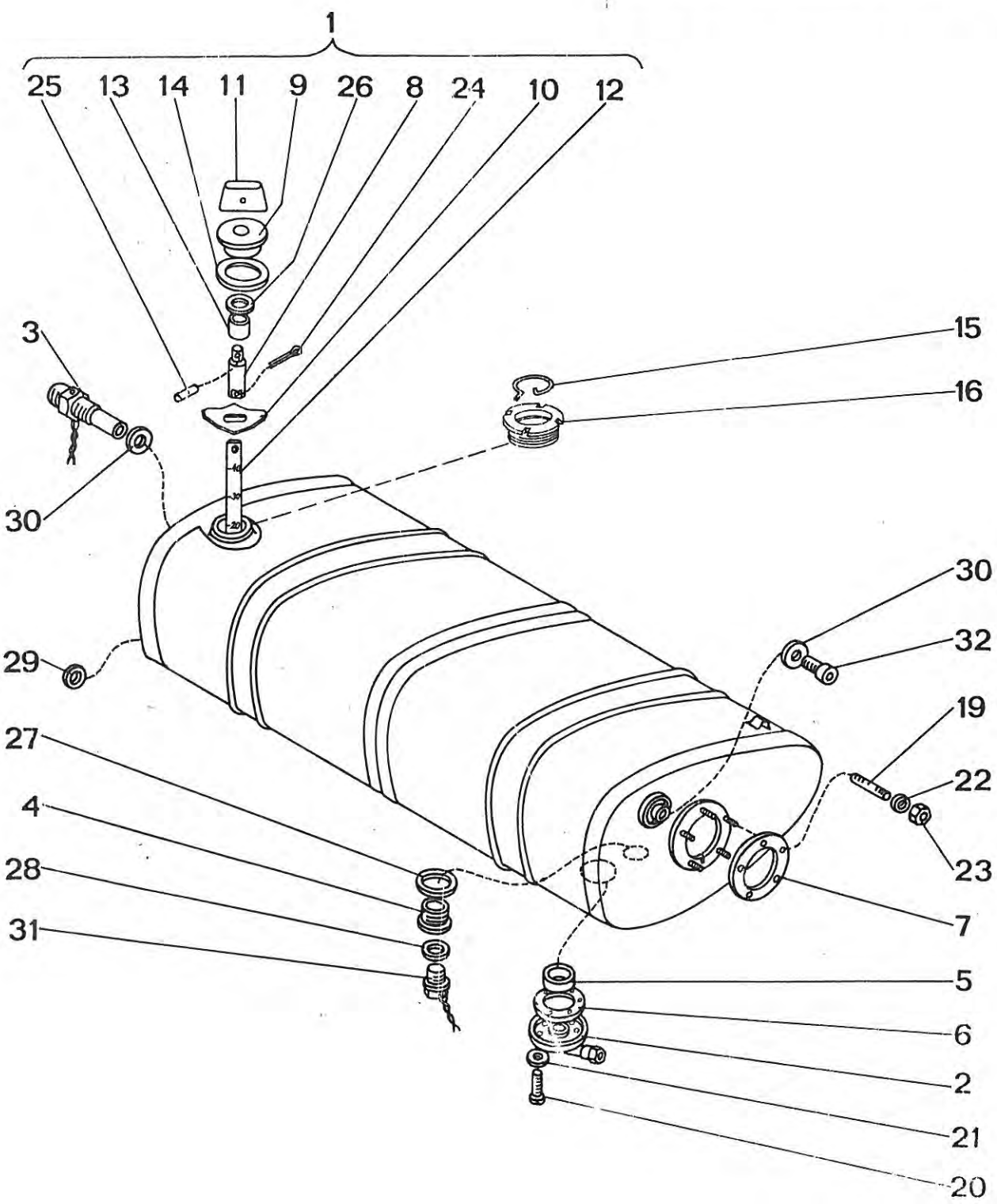

| Z 42.7251-00.00<br>Z 42.7261-00.00 ZRC | Топливный бак Л, П<br>Palivová nádrž L,P<br>Kraftstoffbehälter L,R<br>Fuel Tank L.H., R.H. | Вкл. поз.<br>Včetně poz.<br>Einschl.Pos.<br>Incl. pos.<br>1-7,15-23,27-32 |
|---|---|---|

| Поз.<br>Poz.<br>Pos.<br>Pos. | Номер части<br>Číslo části<br>Teilnummer<br>No. of part | Шт.<br>Ks<br>Stk<br>Pcs | Наименование<br>Název části<br>Benennung<br>Name | Примечание<br>Poznámka<br>Bemerkung<br>Note |
|---|---|---|---|---|
| 1. | Z 42.7231-01.00 | 1 | Затвор<br>Uzávěr<br>Verschluss<br>Closure | состоит из поз.<br>sest.z poz.<br>Besteht aus Pos.<br>Consists of pos.<br>8-14,24-26 |
| 2. | Z 42.7231-02.00 | 1 | Крышка подачи<br>Víčko odběru<br>Abnahmekappe<br>Take-off cap | |
| 3. | Z 42.7231-05.00 | 1 | Воздуховыпускной клапан<br>Odvzdušňovací ventil<br>Entlüftungsventil<br>Venting valve | |
| 4. | Z 326.750-06 | 1 | Редукционный фиттинг<br>Redukční šroubení<br>Reduktionsverbindungsstück<br>Reducing union | |
| 5. | Z 42.7231-00.38 | 1 | Вставка<br>Vložka<br>Einlage<br>Insert | |
| 6. | Z 42.7231-00.41 | 1 | Уплотнение<br>Těsnění<br>Dichtung<br>Sealing | |
| 7. | Z 42.7231-00.42 | 1 | Уплотнение<br>Těsnění<br>Dichtung<br>Sealing | |
| 8. | Z 42.7231-01.01 | 1 | Вал<br>Hřídel<br>Welle<br>Shaft | |

| Z 42.7251-00.00<br>Z 42.7261-00.00 ZRC | | Топливный бак Л, П<br>Palivová nádrž L,P<br>Kraftstoffbehälter L,R<br>Fuel Tank L.H., R.H. | | Вкл. поз.<br>Včetně poz.<br>Einschl.Pos.<br>Incl.pos.<br>1-7,15-23,27-32 |
|---|---|---|---|---|
| Поз.<br>Poz.<br>Pos.<br>Pos. | Номер части<br>Číslo části<br>Teilnummer<br>No. of part | Шт.<br>Ks<br>Stk<br>Pcs | Наименование<br>Název části<br>Benennung<br>Name | Примечание<br>Poznámka<br>Bemerkung<br>Note |
| 9. | Z 42.7231-01.04 | 1 | Крышка<br>Víko<br>Deckel<br>Cap | |
| 10. | Z 42.7231-01.07 | 1 | Пружина<br>Pružina<br>Feder<br>Spring | |
| 11. | Z 42.7231-01.10 | 1 | Рукоятка<br>Rukojeť<br>Handgriff<br>Handle | |
| 12. | Z 42.7231-01.13 | 1 | Измер. шток<br>Měrka<br>Masstab<br>Gauge | |
| 13. | Z 42.7231-01.17 | 1 | Трубка<br>Trubka<br>Rohr<br>Tube | |
| 14. | Z 42.7231-01.21 | 1 | Уплотнение<br>Těsnění<br>Dichtung<br>Sealing | |
| 15. | Z 42.7251-00.15 | 1 | Стопорное кольцо<br>Pojistný kroužek<br>Sicherungsring<br>Retaining ring | |
| 16. | Z 42.7251-00.25 | 1 | Потрубок с резьбой<br>Šroubení<br>Stutzen mit Gewinde<br>Filler with thread | |

| Z 42.7251-00.00<br>Z 42.7261-00.00 ZRC | Топливный бак Л, П<br>Palivové nádrž L,P<br>Kraftstoffbehälter L,R<br>Fuel Tank L.H., R.H. | Вкл. поз.<br>Včetně poz.<br>Einschl.Pos.<br>Incl.pos.<br>1-7,15-23,27-32 |
|---|---|---|

| Поз.<br>Poz.<br>Pos.<br>Pos. | Номер части<br>Číslo části<br>Teilnummer<br>No. of part | Шт.<br>Ks<br>Stk<br>Pcs | Наименование<br>Název části<br>Benennung<br>Name | Примечание<br>Poznámka<br>Bemerkung<br>Note |
|---|---|---|---|---|
| 17. | | | | |
| 18. | | | | |
| 19. | M5x25 ČSN 021178.24 | 5 | Винт<br>Šroub<br>Schraube<br>Screw | |
| 20. | M4x8 ČSN 021131.24 | 6 | Винт<br>Šroub<br>Schraube<br>Screw | |
| 21. | 4,1 ČSN 021740.04 | 6 | Шайба<br>Podložka<br>Unterlegscheibe<br>Washer | |
| 22. | 5 ČSN 313282.11 | 5 | Шайба<br>Podložka<br>Unterlegscheibe<br>Washer | |
| 23. | M5 LDN 3217 | 5 | Гайка<br>Matice<br>Mutter<br>Nut | |
| 24. | 4x22 ČSN 021781.05 | 1 | Шплинт<br>Závlačka<br>Splint<br>Split pin | |

| Z 42.7251-00.00<br>Z 42.7261-00.00 ZRC | | Топливный бак Л, П<br>Palivová nádrž L,P<br>Kraftstoffbehälter L,R<br>Fuel Tank L.H.,R.H. | | Вкл. поз.<br>Včetně poz.<br>Einschl.Pos.<br>Incl.pos.<br>1-7,15-23,27-32 |
|---|---|---|---|---|
| Поз.<br>Poz.<br>Pos.<br>Pos. | Номер части<br>Číslo části<br>Teilnummer<br>No. of part | Шт.<br>Ks<br>Stk<br>Pcs | Наименование<br>Název části<br>Benennung<br>Name | Примечание<br>Poznámka<br>Bemerkung<br>Note |
| 25. | 3x12 ČSN 022150.2 | 1 | Штифт<br>Kolík<br>Stift<br>Pin | |
| 26. | 155 N 607-9,6 | 1 | Уплотнительное кольцо<br>Těsnicí kroužek<br>Dichtungsring<br>Sealing ring | |
| 27. | 28x36 ČSN 029312.2 | 1 | Уплотнительное кольцо<br>Těsnicí kroužek<br>Dichtungsring<br>Sealing ring | |
| 28. | 22x27 ČSN 029312.2 | 1 | Уплотнительное кольцо<br>Těsnicí kroužek<br>Dichtungsring<br>Sealing ring | |
| 29. | 16x22 ČSN 029312.2 | 1 | Уплотнительное кольцо<br>Těsnicí kroužek<br>Dichtungsring<br>Sealing ring | |
| 30. | 12x16 ČSN 029312.2 | 2 | Уплотнительное кольцо<br>Těsnicí kroužek<br>Dichtungsring<br>Sealing ring | |
| 31. | M22x1,5 ONL 3818.4 | 1 | Пробка<br>Zátka<br>Stopfen<br>Plug | |
| 32. | 6 ČSN 137854.41 | 1 | Штуцер<br>Hrdlo<br>Stutzen<br>Neck | |

Z 42.7270-00.00
Z 42.7280-00.00

Топливная система концевых крыльевых баков Л,П
Palivová instalace přídavných nádrží L,P
Kraftstoffinstallation der Zusatzbehälter L,R
Fuel System in Wing Tip Tank L.H., R.H.

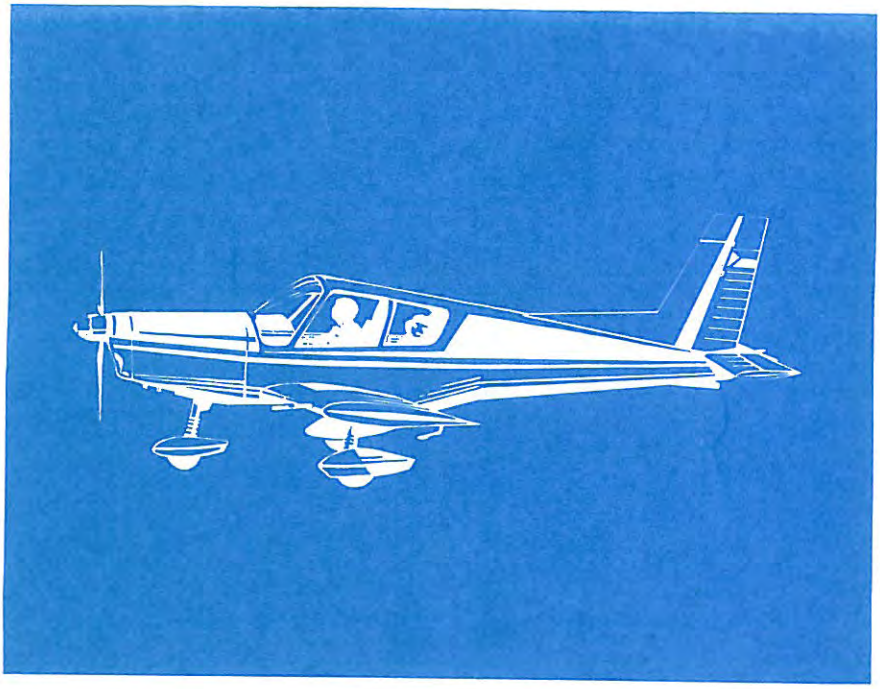

# Z42.7270-00.00
# Z42.7280-00.00

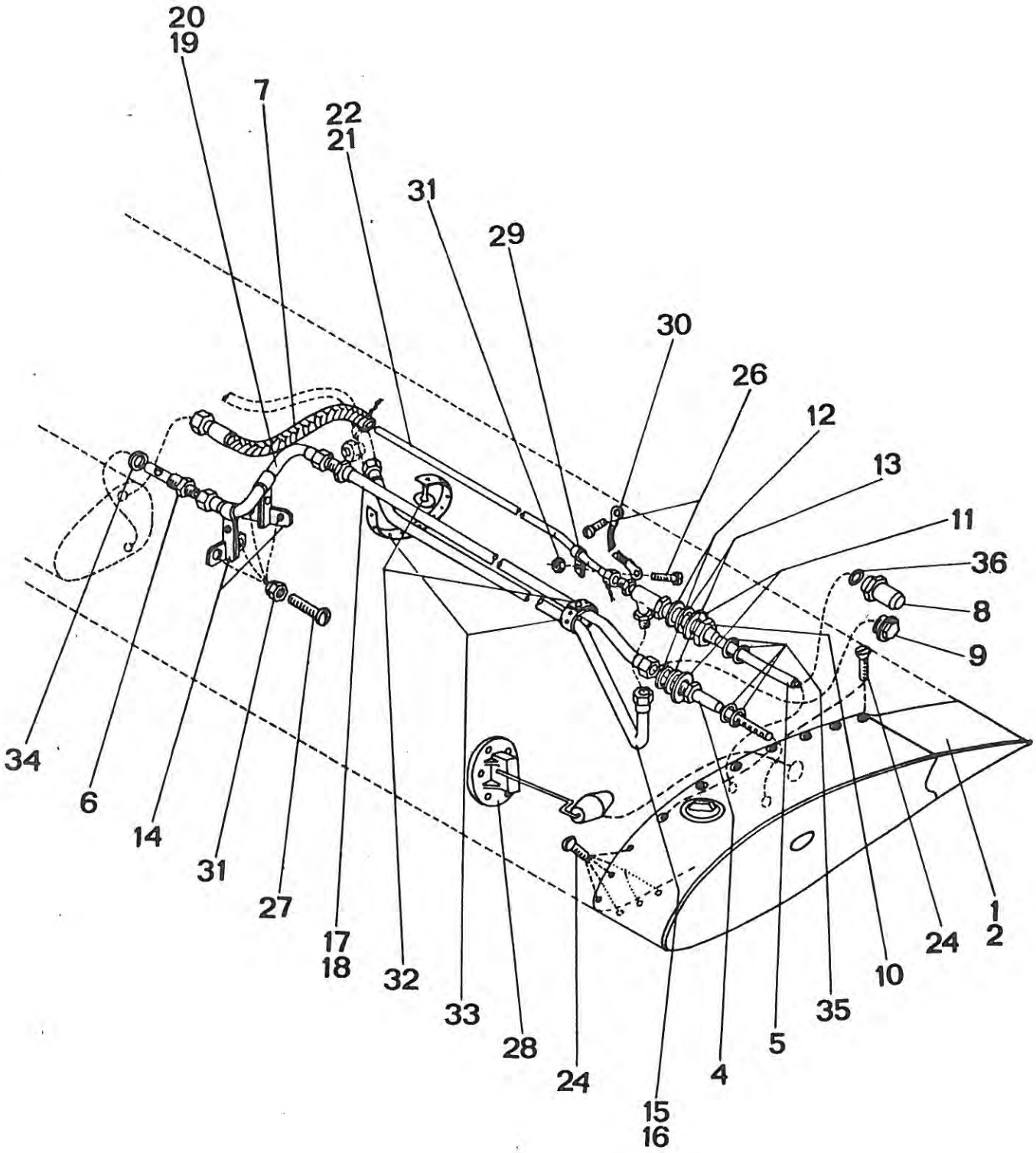

| Z 42.7270-00.00<br>Z 42.7280-00.00 | Топливная система концевых крыльевых баков Л, П<br>Palivová instalace příd. nádrží L,P<br>Kraftstoffinstallation der Zusatzbehälter L,R<br>Fuel System in Wing Tip Tanks L.H.,R.H. | Состоит из поз.<br>Sestává z poz.<br>Besteht aus Pos.<br>Consists of pos.<br>L(L,L.H.,Л ):<br>1,4-15,17,19,21,24-36<br><br>P(R,R.H., П):<br>2,4-14,16,18,20,22,24-36 |
|---|---|---|

| Поз.<br>Poz.<br>Pos.<br>Pos. | Номер части<br>Číslo části<br>Teilnummer<br>No. of part | Шт.<br>Ks<br>Stk<br>Pcs | Наименование<br>Název části<br>Benennung<br>Name | Примечание<br>Poznámka<br>Bemerkung<br>Note |
|---|---|---|---|---|
| 1. | Z 42.7271-00.00 | 1 | Бак концевой крыльевой<br>Přídavná nádrž L<br>Zusatzbehälter L<br>Wing tip tank L.H. | Л |
| 2. | Z 42.7281-00.00 | 1 | Бак концевой крыльевой<br>Přídavná nádrž P<br>Zusatzbehälter R<br>Wing tip tank R.H. | П |
| 3. | | | | |
| 4. | Z 42.7272-00.00 | 1 | Штуцер отвода топлива<br>Hrdlo odběru paliva<br>Kraftstoffentnahmestutzen<br>Fuel take-off neck | |
| 5. | Z 42.7273-00.00 | 1 | Воздуховыпускный штуцер<br>Hrdlo odvzdušnění<br>Entlüftungsstutzen<br>Venting neck | |
| 6. | Z 42.7274-00.00 | 1 | Клапан<br>Ventilek<br>Ventil<br>Valve | |
| 7. | Z 42.7275-00.00 | 1 | Шланг<br>Hadice<br>Schlauch<br>Hose | |

| Z 42.7270-00.00<br>Z 42.7280-00.00 | | Топливная система концевых крыльевых баков Л, П<br>Palivová instalace příd. nádrží L,P<br>Kraftstoffinstallation der Zusatzbehälter L,R<br>Fuel System in Wing Tip Tanks L.H., R.H. | | Состоит из поз.<br>Sestává z poz.<br>Besteht aus Pos.<br>Consists of pos.<br>L(L,L.H.,Л ): 1,4-15,17,19,21,24-36<br>P(R,R.H.,П ): 2,4-14,16,18,20,22,24-36 |
|---|---|---|---|---|
| Поз.<br>Poz.<br>Pos.<br>Pos. | Номер части<br>Číslo části<br>Teilnummer<br>No. of part | Шт.<br>Ks<br>Stk<br>Pcs | Наименование<br>Název části<br>Benennung<br>Name | Примечание<br>Poznámka<br>Bemerkung<br>Note |
| 8. | Z 42.7276-00.00 | 1 | Заглушка<br>Záslepka<br>Blind-flanch<br>Blind-flange | Поз. 8 и 36 применяются только для З 42 для летание без дополнительных баков.<br>Poz.8 a 36 se používá na Z 42 pro létání bez příd.nádrží<br>Pos.8 und 36 nur für Fliegen mit Z 42 ohne Zusatzbehälter benützt.<br>Pos.8 and 36 used for flying with Z 42 without wing tip tanks |
| 9. | Z 42.7270-00.08 | 1 | Заглушка<br>Záslepka<br>Blind-flanch<br>Blind flange | |
| 10. | Z 42.7270-00.09 | 1 | Гайка<br>Matice<br>Mutter<br>Nut | |
| 11. | Z 42.7270-00.10 | 2 | Шайба<br>Podložka<br>Unterlegscheibe<br>Washer | |
| 12. | Z 42.7270-00.11 | 2 | Шайба<br>Podložka<br>Unterlegscheibe<br>Washer | |

| | | |
|---|---|---|
| Z 42.7270-00.00<br>Z 42.7280-00.00 | Топливная система концевых крыльевых баков Л, П<br>Palivová instalace příd. nádrží L,P<br>Kraftstoffinstallation der Zusatzbehälter L,R<br>Fuel System in Wing Tip Tanks L.H., R.H. | Состоит из поз.<br>Sestává z poz.<br>Besteht aus Pos.<br>Consists of pos.<br>L(L,L.H., Л):<br>1,4-15,17,19,21,24-36<br>P(R,R.H., П):<br>2,4-14,16,18,20,22,24-36 |

| Поз.<br>Poz.<br>Pos.<br>Pos. | Номер части<br>Číslo části<br>Teilnummer<br>No. of part | Шт.<br>Ks<br>Stk<br>Pcs | Наименование<br>Název části<br>Benennung<br>Name | Примечание<br>Poznámka<br>Bemerkung<br>Note |
|---|---|---|---|---|
| 13. | Z 42.7270-00.12 | 2 | Шайба<br>Podložka<br>Unterlegscheibe<br>Washer | |
| 14. | Z 326.750-08 | 2 | Держатель<br>Držák<br>Halter<br>Holder | |
| 15. | Z 42.7270-00.15 | 1 | Трубопровод Л<br>Potrubí L<br>Rohrleitung L<br>Line L.H. | |
| 16. | Z 42.7280-00.15 | 1 | Трубопровод П<br>Potrubí P<br>Rohrleitung R<br>Line R.H. | |
| 17. | Z 42.7270-00.16 | 1 | Трубопровод Л<br>Potrubí L<br>Rohrleitung L<br>Line L.H. | |
| 18. | Z 42.7280-00.16 | 1 | Трубопровод П<br>Potrubí P<br>Rohrleitung R<br>Line R.H. | |
| 19. | Z 42.7270-00.17 | 1 | Трубопровод Л<br>Potrubí L<br>Rohrleitung L<br>Line L.H. | |

| | | | | |
|---|---|---|---|---|
| Z 42.7270-00.00<br>Z 42.7280-00.00 | | Топливная система концевых крыльевых баков Л, П<br>Palivová instalace příd. nádrží L,P<br>Kraftstoffinstallation der Zusatzbehälter L,R<br>Fuel System in Wing Tip Tanks L.H., R.H. | | Состоит из пов.<br>Sestává z poz.<br>Besteht aus Pos.<br>Consists of pos.<br>L(L,L.H., Л ):<br>1,4-15,17,19,21,24-36<br>P(R,R.H., П):<br>2,4-14,16,18,20,22,24-36 |
| Пов.<br>Poz.<br>Pos.<br>Pos. | Номер части<br>Číslo části<br>Teilnummer<br>No. of part | Шт.<br>Ks<br>Stk<br>Pcs | Наименование<br>Název části<br>Benennung<br>Name | Примечание<br>Poznámka<br>Bemerkung<br>Note |
| 20. | Z 42.7280-00.17 | 1 | Трубопровод П<br>Potrubí P<br>Rohrleitung R<br>Line R.H. | |
| 21. | Z 42.7270-00.18 | 1 | Трубопровод Л<br>Potrubí L<br>Rohrleitung L<br>Line L.H. | |
| 22. | Z 42.7280-00.18 | 1 | Трубопровод П<br>Potrubí P<br>Rohrleitung R<br>Line R.H. | |
| 23. | | | | |
| 24. | M5x14 ONL 3147 | 21 | Винт<br>Sroub<br>Schraube<br>Screw | |
| 25. | | | | |

| Z 42.7270-00.00<br>Z 42.7280-00.00 | Топливная система концевых крыльевых баков Л, П<br>Palivová instalace přís. nádrží L,P<br>Kraftstoffinstallation der Zusatzbehälter L,R<br>Fuel System in Wing Tip Tanks L.H.,R.H. | Состоит из поз.<br>Sestává z poz.<br>Besteht aus Pos.<br>Consists of pos.<br>L(L,L.H., Л ):<br>1,4-15,17,19,21<br>24-36<br>P(R,R.H., П ):<br>2,4-14,16,18,20,<br>22,24-36 |
|---|---|---|

| Поз.<br>Poz.<br>Pos.<br>Pos. | Номер части<br>Číslo části<br>Teilnummer<br>No. of part | Шт.<br>Ks<br>Stk<br>Pcs | Наименование<br>Název části<br>Benennung<br>Name | Примечание<br>Poznámka<br>Bemerkung<br>Note |
|---|---|---|---|---|
| 26. | M4x12 ČSN 021131.24 | 2 | Винт<br>Šroub<br>Schraube<br>Screw | |
| 27. | M4x10 ČSN 021131.24 | 6 | Винт<br>Šroub<br>Schraube<br>Screw | |
| 28. | 443 429 057 020 | 1 | Датчик топливомера<br>Vysílač palivoměru<br>Kraftstoffstandanzeigergeber<br>Fuel gauge transmitter | |
| 29. | 8 ONL 6662 | 1 | Обойма<br>Objímka<br>Hülse<br>Sleeve | |
| 30. | 3-100 ONL 6664.01 | 1 | Перемычка<br>Přemostění<br>Massen-Verbinder<br>Ground strap | |
| 31. | M4 ONL 3240 | 7 | Гайка<br>Matice<br>Mutter<br>Nut | |

| | | | | |
|---|---|---|---|---|
| Z 42.7270-00.00<br>Z 42.7280-00.00 | | | Топливная система концевых крыльевых баков Л, П<br>Palivová instalace příd. nádrží L,P<br>Kraftstoffinstallation der Zusatzbehälter L,R<br>Fuel System in Wing Tip Tanks L.H., R.H. | Состоит из поз.<br>Sestává z poz.<br>Besteht aus Pos.<br>Consists of pos.<br>L(L,L.H., Л ):<br>1,4-15,17,19,21,24-36<br>P(R,R.H., П ):<br>2,4-14,16,18,20,22,24-36 |
| Поз.<br>Poz.<br>Pos.<br>Pos. | Номер части<br>Číslo části<br>Teilnummer<br>No.of part | Шт.<br>Ks<br>Stk<br>Pcs | Наименование<br>Název části<br>Benennung<br>Name | Примечание<br>Poznámka<br>Bemerkung<br>Note |
| 32. | ONL 3451.1 | 2 | Кнопка<br>Knoflík<br>Knopf<br>Knob | |
| 33. | 100 ONL 3450 | 2 | Лента<br>Pás<br>Band<br>Strap | |
| 34. | 16x22 ČSN 029312.2 | 1 | Уплотнительное кольцо<br>Těsnicí kroužek<br>Dichtungsring<br>Sealing ring | |
| 35. | 6573.02-03<br>(155 607-15,6) | 4 | Уплотнительное кольцо<br>Těsnicí kroužek<br>Dichtungsring<br>Sealing ring | /запас/<br>(náhrada)<br>(Ersatz)<br>(Substitution) |
| 36. | 12x2 ČSN 029281.1 | 1 | Уплотнительное кольцо<br>Těsnicí kroužek<br>Dichtungsring<br>Sealing ring | см.прим. у поз.8<br>Viz.pozn.u poz.8<br>sieh Bemerk.bei Pos.8<br>see note at No.8 |

Z 52.7271-00.00
Z 42.7281-00.00

Концевой крыльевой бак Л,П
Přídavná nádrž L,P
Zusatzbehälter L,R
Wing Tip Tank L.H., R.H.

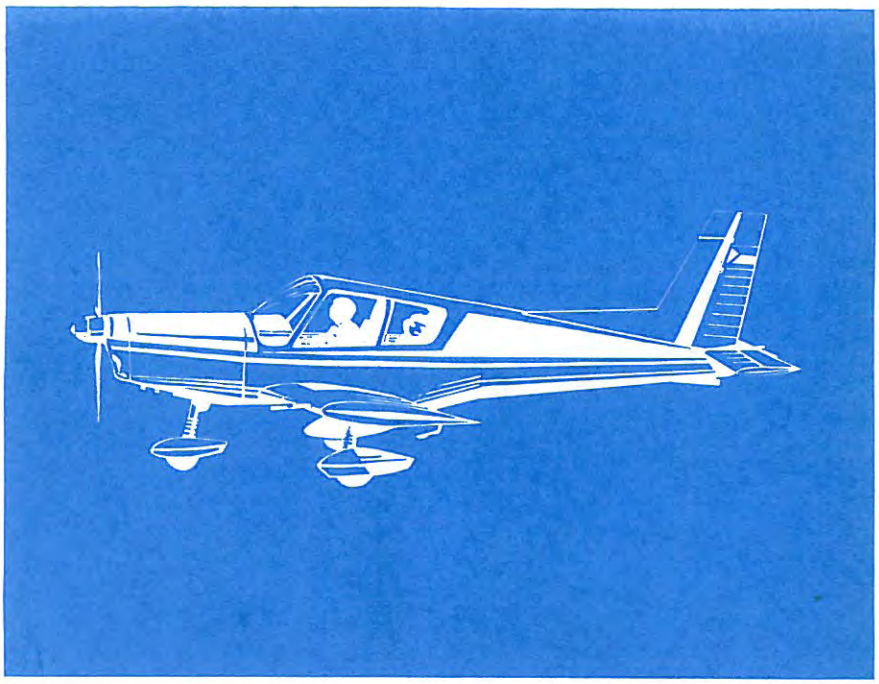

# Z42. 7271-00.00
# Z42. 7281-00.00

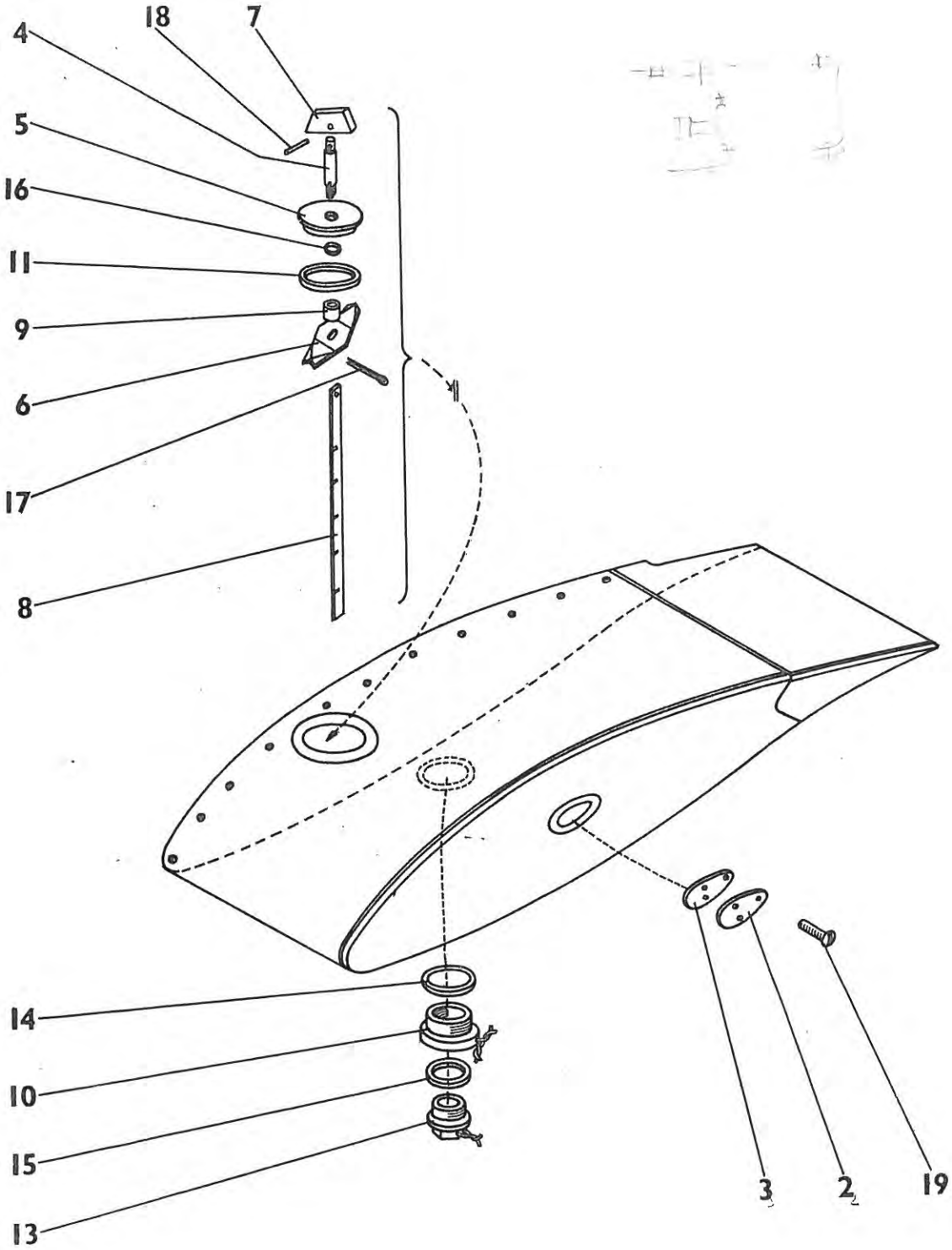

| Z 42.7271-00.00<br>Z 42.7281-00.00 | | Концевой крыльевой бак Л,П<br>Přídavná nádrž L,P<br>Zusatzbehälter L,R<br>Wing Tip Tank L.H.,R.H., | | Вкл. поз.<br>Včetně poz.<br>Einschl.Pos.<br>Incl. No. 1,2,3,<br>,10,13-15,19 |
|---|---|---|---|---|
| Поз.<br>Poz.<br>Pos.<br>Pos. | Номер части<br>Číslo části<br>Teilnummer<br>No.of part | Шт.<br>Ks<br>Stk<br>Pcs | Наименование<br>Název části<br>Benennung<br>Name | Примечание<br>Poznámka<br>Bemerkung<br>Note |
| 1. | Z 42.7271-01.00 | 1 | Затвор<br>Uzávěr<br>Verschluss<br>Closure | Состоит из поз.<br>Sestává z poz.<br>Besteht aus Pos.<br>Consists of pos.<br>4-9,11,16,17,18 |
| 2. | Z 42.7271-00.39 | 1 | Кожух<br>Kryt<br>Abdeckung<br>Covering | |
| 3. | Z 42.7271-00.60 | 1 | Шайба<br>Podložka<br>Unterlegscheibe<br>Washer | |
| 4. | Z 42.7271-01.01 | 1 | Вал<br>Hřídel<br>Welle<br>Shaft | |
| 5. | Z 42.7231-01.04 | 1 | Крышка<br>Víko<br>Deckel<br>Cap | |
| 6. | Z 42.7231-01.07 | 1 | Пружина<br>Pružina<br>Feder<br>Spring | |
| 7. | Z 42.7231-01.10 | 1 | Рукоятка<br>Rukojeť<br>Handgriff<br>Handle | |
| 8. | Z 42.7271-01.13 | 1 | Измер. шток<br>Měrka<br>Masstab<br>Gauge | |

| Z 42.7271-00.00<br>Z 42.7281-00.00 | | Концевой крыльевой бак Л,П<br>Přídavná nádrž L,P<br>Zusatzbehälter L,R<br>Wing Tip Tank L.H.,R.H., | | Вкл. поз.<br>Včetně poz.<br>Einschl.Pos.<br>Incl.No 1,2,3,<br>,10,13-15,19 |
|---|---|---|---|---|
| Поз.<br>Poz.<br>Pos.<br>Pos. | Номер части<br>Číslo části<br>Teilnummer<br>No.of part | Шт.<br>Ks<br>Stk<br>Pcs | Наименование<br>Název části<br>Benennung<br>Name | Примечание<br>Poznámka<br>Bemerkung<br>Note |
| 9. | Z 42.7271-01.17 | 1 | Трубка<br>Trubka<br>Rohr<br>Tube | |
| 10. | Z 326.750-06 | 1 | Редукционный проходник<br>Redukční šroubení<br>Reduktionsverbindungs-stück<br>Reducing union | |
| 11. | Z 42.7231-01.21 | 1 | Уплотнение<br>Těsnění<br>Dichtung<br>Sealing | |
| 12. | | | | |
| 13. | M22x1,5 ONL 3818.4 | 1 | Пробка<br>Zátka<br>Stopfen<br>Plug | |
| 14. | 28x36 ČSN 029312.2 | 1 | Уплотнительное кольцо<br>Těsnicí kroužek<br>Dichtungsring<br>Sealing ring | |
| 15. | 22x27 ČSN 029312.2 | 1 | Уплотнительное кольцо<br>Těsnicí kroužek<br>Dichtungsring<br>Sealing ring | |
| 16. | 155 N 607-9,6 | 1 | Уплотнительное кольцо<br>Těsnicí kroužek<br>Dichtungsring<br>Sealing ring | |

| Z 42.7271-00.00<br>Z 42.7281-00.00 | | Концевой крыльевой бак Л,П<br>Přídavná nádrž L,P<br>Zusatzbehälter L,R<br>Wing Tip Tank L.H., R.H., | | Вкл. поз.<br>Včetně poz.<br>Einschl.Pos.<br>Incl.No. 1,2,3,<br>,10,13-15,19 |
|---|---|---|---|---|
| Поз.<br>Poz.<br>Pos.<br>Pos. | Номер части<br>Číslo části<br>Teilnummer<br>No.of part | Шт.<br>Ks<br>Stk<br>Pcs | Наименование<br>Název části<br>Benennung<br>Name | Примечание<br>Poznámka<br>Bemerkung<br>Note |
| 17. | 4x22 ČSN 021781.05 | 1 | Шплинт<br>Závlačka<br>Splint<br>Split pin | |
| 18. | 3x12 ČSN 022150.2 | 1 | Штифт<br>Kolík<br>Stift<br>Pin | |
| 19. | M3x16 ONL 3147 | 3 | Винт<br>Šroub<br>Schraube<br>Screw | |

Z 43.7330-00.00

Управление газом среднее
Ovládání plynu střední
Mittlere Gasbetätigung
Centre Throttle Control

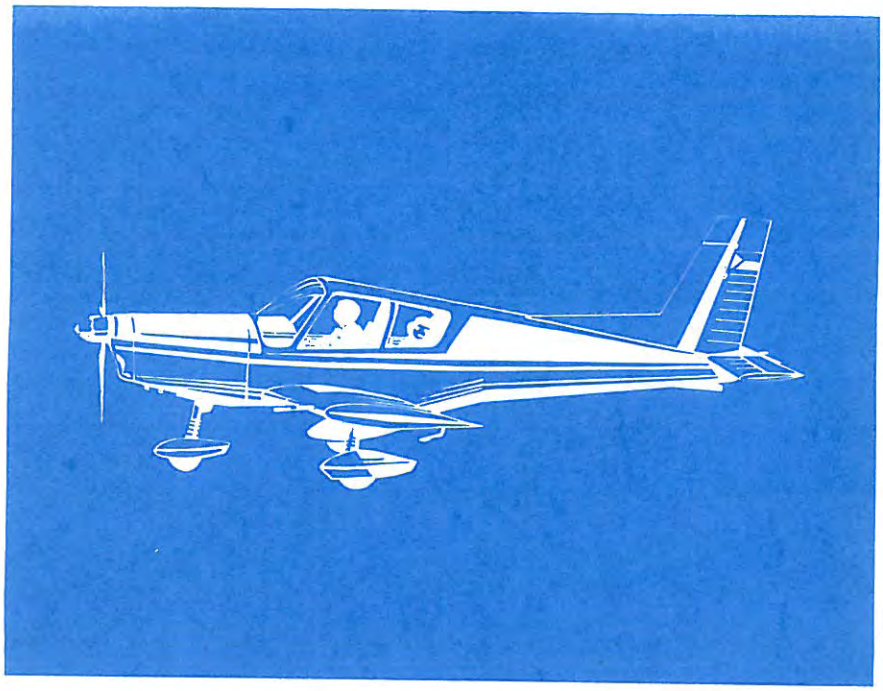

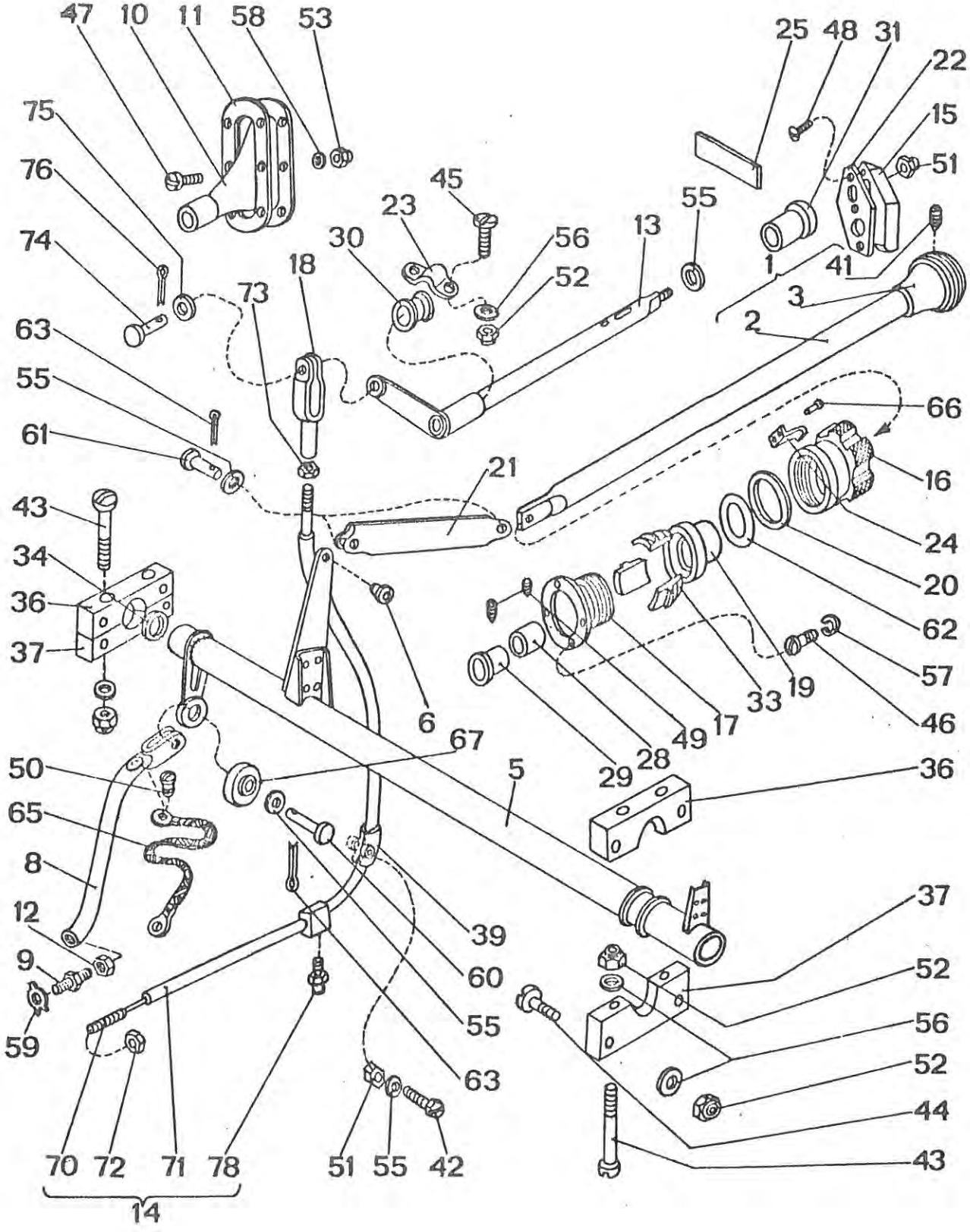
47
10
11
58
53
75
76
74
63
55
61
43
34
36
37
50
65
8
12
9
59
70
72
71
78
14
45
23
30
18
73
56
52
13
55
25
48
31
22
15
51
1
41
3
2
66
16
24
20
62
57
46
21
6
67
5
29
28
49
17
33
19
36
39
60
55
63
51
55
42
37
52
56
52
44
43

| Z 43.7330-00.00 | Управление газом среднее<br>Ovládání plynu střední<br>Mittlere Gasbetätigung<br>Centre Throttle Control | Состоит из поз.<br>Sestává z poz.<br>Besteht aus Pos.<br>Consists of pos.<br>1,5,8,10,13-17,19-39,42-53,55-58,60-62 |
|---|---|---|

| Поз.<br>Poz.<br>Pos.<br>Pos. | Номер части<br>Číslo části<br>Teilnummer<br>No. of part | Шт.<br>Ks<br>Stk<br>Pcs | Наименование<br>Název části<br>Benennung<br>Name | Примечание<br>Poznámka<br>Bemerkung<br>Note |
|---|---|---|---|---|
| 1. | Z 42.7311-00.00 | 1 | Средний газ<br>Střední plyn<br>Mittleres Gas<br>Centre throttle | Состоит из поз.<br>Sest.z poz.<br>Besteht aus Pos.<br>Consists of pos.<br>2,3,41 |
| 2. | Z 42.7311-01.00 | 1 | Вал газа<br>Hřídel plynu<br>Gaswelle<br>Throttle shaft | |
| 3. | Z 42.7322-00.14 | 1 | Рукоятка<br>Rukojeť<br>Handgriff<br>Handle | |
| 4. | | | | |
| 5. | Z 43-7312-00.00 | 1 | Промежуточный вал<br>Předloha<br>Vorgelegewelle<br>Countershaft | Вкл. поз.<br>včetně poz.<br>einschl.Pos.<br>incl.pos. 6,67 |
| 6. | Z 326.451-01.42 | 1 | Втулка<br>Pouzdro<br>Buchse<br>Bushing | |
| 7. | | | | |
| 8. | Z 42.7315-00.00 | 1 | Тяга газа<br>Táhlo plynu<br>Gaszugstange<br>Throttle pull rod | Вкл. поз.<br>včetně poz.<br>einschl.Pos.<br>incl.pos.<br>9,12,59 |

| Z 43.7330-00.00 | Управление газом среднее<br>Ovládání plynu střední<br>Mittlere Gasbetätigung<br>Centre Throttle Control | Состоит из поз.<br>Sestává z poz.<br>Besteht aus Pos.<br>Consists of pos.<br>1,5,8,10,13-17,19-39,42-53,55-58,60-62 |
|---|---|---|

| Поз.<br>Poz.<br>Pos.<br>Pos. | Номер части<br>Číslo části<br>Teilnummer<br>No. of part | Шт.<br>Ks<br>Stk<br>Pcs | Наименование<br>Název části<br>Benennung<br>Name | Примечание<br>Poznámka<br>Bemerkung<br>Note |
|---|---|---|---|---|
| 9. | Z 42.7315-00.04 | 1 | Винт<br>Šroub<br>Schraube<br>Screw | |
| 10. | Z 42.7316-00.00 | 1 | Кожух тяги<br>Krytek táhla<br>Zugstangeabdeckung<br>Pull rod covering | Вкл. поз.<br>včetně poz.<br>einschl.Pos.<br>incl.pos.11 |
| 11. | Z 42.7316-00.03 | 1 | Листовая рамка<br>Plechový rámek<br>Blechrahmen<br>Sheet frame | |
| 12. | Z 42.7315-00.06 | 1 | Гайка<br>Matice<br>Mutter<br>Nut | |
| 13. | Z 42.7338-00.00 | 1 | Вал управления смесью<br>Hřídel korekce<br>Gemischbetätigungswelle<br>Mixture control shaft | |
| 14. | Z 42.7319-00.00 | 1 | Гибкая тяга смеси<br>Ohebné táhlo korekce<br>Flexibele Gemischzugstange<br>Flexible mixture pull rod | состоит из поз.<br>sest.z poz.<br>Besteht aus Pos.<br>Consists of pos.<br>18, 70-76 |
| 15. | Z 42.7310-10.00 | 1 | Рукоятка<br>Rukojeť<br>Handgriff<br>Handle | |
| 16. | Z 42.7310-00.12 | 1 | Гайка арретира<br>Kroužek aretace<br>Arretierungsmutter<br>Arresting nut | |

| Z 43.7330-00.00 | | Управление газом среднее<br>Ovládání plynu střední<br>Mittlere Gasbetätigung<br>Centre Throttle Control | | Состоит из поз.<br>Sestává z poz.<br>Besteht aus Pos.<br>Consists of pos.<br>1,5,8,10,13-17,19-39,42-53,55-58,60-62 |
|---|---|---|---|---|
| Поз.<br>Poz.<br>Pos.<br>Pos. | Номер части<br>Číslo části<br>Teilnummer<br>No. of part | Шт.<br>Ks<br>Stk<br>Pcs | Наименование<br>Název části<br>Benennung<br>Name | Примечание<br>Poznámka<br>Bemerkung<br>Note |
| 17. | Z 42.7310-00.13 | 1 | Арретировочная втулка<br>Aretace<br>Arretierungsbuchse<br>Arresting bushing | |
| 18. | Z 42.7319-00.06 | 1 | Вилка<br>Vidlice<br>Gabel<br>Fork | |
| 19. | Z 42.7310-00.15 | 1 | Кольцо соприкосновения<br>Dosedací kroužek<br>Anlagering<br>Seating ring | |
| 20. | Z 42.7310-00.16 | 1 | Шайба<br>Podložka<br>Unterlegscheibe<br>Washer | |
| 21. | Z 42.7310-00.17 | 1 | Хомут<br>Třmen<br>Bügel<br>Clip | |
| 22. | Z 42.7310-00.19 | 1 | Лист рычага<br>Plech páky<br>Hebelblech<br>Lever sheet | |
| 23. | Z 42.7310-00.20 | 1 | Хомут<br>Třmen<br>Bügel<br>Clip | |
| 24. | Z 42.7310-00.21 | 1 | Предохранитель<br>Pojistka<br>Sicherung<br>Safety ring | |

| Z 43.7330-00.00 | Управление газом среднее<br>Ovládání plynu střední<br>Mittlere Gasbetätigung<br>Centre Throttle Control | Состоит из поз.<br>Sestává z poz.<br>Besteht aus Pos.<br>Consists of pos.<br>1,5,8,10,13-17,19-39,42-53,55-58,60-62 |
|---|---|---|

| Поз.<br>Poz.<br>Pos.<br>Pos. | Номер части<br>Číslo části<br>Teilnummer<br>No. of part | Шт.<br>Ks<br>Stk<br>Pcs | Наименование<br>Název části<br>Benennung<br>Name | Примечание<br>Poznámka<br>Bemerkung<br>Note |
|---|---|---|---|---|
| 25. | Z 42.7310-00.25 | 1 | Бирка<br>Štítek<br>Schild<br>Placard | |
| 26. | | | | |
| 27. | | | | |
| 28. | Z 42.7310-00.28 | 1 | Втулка газа<br>Pouzdro plynu<br>Gasbuchse<br>Throttle bushing | |
| 29. | Z 42.7310-00.29 | 1 | Втулка газа<br>Pouzdro plynu<br>Gasbuchse<br>Throttle bushing | |
| 30. | Z 42.7310-00.30 | 1 | Втулка управления смесью<br>Pouzdro korekce<br>Gemischbetätigungsbuchse<br>Mixture control bushing | |
| 31. | Z 42.7310-00.31 | 1 | Втулка управления смесью<br>Pouzdro korekce<br>Gemischbetätigungsbuchse<br>Mixture control bushing | |
| 32. | | | | |

| Z 43.7330-00.00 | Управление газом среднее<br>Ovládání plynu střední<br>Mittlere Gasbetätigung<br>Centre Throttle Control | Состоит из поз.<br>Sestává z poz.<br>Besteht aus Pos.<br>Consists of pos.<br>1,5,8,10,13-17,19-39,42-53,55-58,60-62 |
|---|---|---|

| Поз.<br>Poz.<br>Pos.<br>Pos. | Номер части<br>Číslo části<br>Teilnummer<br>No. of part | Шт.<br>Ks<br>Stk<br>Pcs | Наименование<br>Název části<br>Benennung<br>Name | Примечание<br>Poznámka<br>Bemerkung<br>Note |
|---|---|---|---|---|
| 33. | Z 42.7310-00.33 | 3 | Арретирующий клин<br>Arretační klín<br>Arretierungskeil<br>Arresting wedge | |
| 34. | Z 42.7310-00.34 | 1 | Кольцо<br>Kroužek<br>Ring<br>Ring | |
| 35. | | | | |
| 36. | Z 42.7310-00.36 | 2 | Кубик верхний<br>Kostka horní<br>Oberer Würfel<br>Upper cube | |
| 37. | Z 42.7310-00.37 | 2 | Кубик нижний<br>Kostka dolní<br>Unterer Würfel<br>Lower cube | |
| 38. | | | | |
| 39. | Z 42.7310-00.39 | 1 | Трубка<br>Trubička<br>Rohr<br>Tube | |
| 40. | | | | |

| Z 43.7330-00.00 | | Управление газом среднее<br>Ovládání plynu střední<br>Mittlere Gasbetätigung<br>Centre Throttle Control | | Состоит из поз.<br>Sestává z poz.<br>Besteht aus Pos.<br>Consists of pos.<br>1,5,8,10,13-17,19-39,42-53,55-58,60-62 |
|---|---|---|---|---|
| Поз.<br>Poz.<br>Pos.<br>Pos. | Номер части<br>Číslo části<br>Teilnummer<br>No. of part | Шт.<br>Ks<br>Stk<br>Pcs | Наименование<br>Název části<br>Benennung<br>Name | Примечание<br>Poznámka<br>Bemerkung<br>Note |
| 41. | M4x16 ČSN 021885.24 | 1 | Винт<br>Šroub<br>Schraube<br>Screw | |
| 42. | M5x22 ČSN 021105.24 | 1 | Винт<br>Šroub<br>Schraube<br>Screw | |
| 43. | M4x40 ČSN 021131.24 | 4 | Винт<br>Šroub<br>Schraube<br>Screw | |
| 44. | M4x18 ČSN 021131.24 | 6 | Винт<br>Šroub<br>Schraube<br>Screw | |
| 45. | M4x10 ČSN 021131.24 | 5 | Винт<br>Šroub<br>Schraube<br>Screw | |
| 46. | M4x8 ČSN 021131.24 | 4 | Винт<br>Šroub<br>Schraube<br>Screw | |
| 47. | M3x14 ČSN 021131.24 | 6 | Винт<br>Šroub<br>Schraube<br>Screw | |
| 48. | M4x8 ČSN 021151.24 | 3 | Винт<br>Šroub<br>Schraube<br>Screw | |

| Z 43.7330-00.00 | Управление газом среднее<br>Ovládání plynu střední<br>Mittlere Gasbetätigung<br>Centre Throttle Control | Состоит из поз.<br>Sestává z poz.<br>Besteht aus Pos.<br>Consists of pos.<br>1,5,8,10,13-17,19-39,42-53,55-58,60-62 |
|---|---|---|

| Поз.<br>Poz.<br>Pos.<br>Pos. | Номер части<br>Číslo části<br>Teilnummer<br>No. of part | Шт.<br>Ks<br>Stk<br>Pcs | Наименование<br>Název části<br>Benennung<br>Name | Примечание<br>Poznámka<br>Bemerkung<br>Note |
|---|---|---|---|---|
| 49. | M3x5 ČSN 021185.24 | 2 | Винт<br>Šroub<br>Schraube<br>Screw | |
| 50. | M4x5 ČSN 021131.24 | 4 | Винт<br>Šroub<br>Schraube<br>Screw | |
| 51. | M5 ONL 3240 | 2 | Гайка<br>Matice<br>Mutter<br>Nut | |
| 52. | M4 ONL 3240 | 12 | Гайка<br>Matice<br>Mutter<br>Nut | |
| 53. | M3 ONL 3240 | 6 | Гайка<br>Matice<br>Mutter<br>Nut | |
| 54. | | | | |
| 55. | 5,3 ČSN 021702.14 | 4 | Шайба<br>Podložka<br>Unterlegscheibe<br>Washer | |
| 56. | 4,3 ČSN 021702.14 | 12 | Шайба<br>Podložka<br>Unterlegscheibe<br>Washer | |

| Z 43.7330-00.00 | | Управление газом среднее<br>Ovládání plynu střední<br>Mittlere Gasbetätigung<br>Centre Throttle Control | | Состоит из поз.<br>Sestává z poz.<br>Besteht aus Pos.<br>Consists of pos.<br>1,5,8,10,13-17,19-39,42-53,55-58,60-62 |
|---|---|---|---|---|
| Поз.<br>Poz.<br>Pos.<br>Pos. | Номер части<br>Číslo části<br>Teilnummer<br>No. of part | Шт.<br>Ks<br>Stk<br>Pcs | Наименование<br>Název části<br>Benennung<br>Name | Примечание<br>Poznámka<br>Bemerkung<br>Note |
| 57. | 4,1 ČSN 021740.04 | 6 | Шайба<br>Podložka<br>Unterlegscheibe<br>Washer | |
| 58. | 3,2 ČSN 021702.14 | 6 | Шайба<br>Podložka<br>Unterlegscheibe<br>Washer | |
| 59. | 5,2 ONL 3288.1 | 1 | Предохранительная шайба<br>Pojistná podložka<br>Sicherungsblech<br>Lock washer | |
| 60. | 5x16 ONL 3331.1 | 1 | Цапфа<br>Čep<br>Zapfen<br>Pin | |
| 61. | 5x12 ONL 3331.1 | 2 | Цапфа<br>Čep<br>Zapfen<br>Pin | |
| 62. | 155 N 607-17,6 | 1 | Уплотнительное кольцо<br>Těsnicí kroužek<br>Dichtungsring<br>Sealing ring | |
| 63. | 1,6x10 ČSN 021781.05 | 3 | Шплинт<br>Závlačka<br>Splint<br>Split pin | |
| 64. | | | | |

| Z 43.7330-00.00 | | Управление газом среднее<br>Ovládání plynu střední<br>Mittlere Gasbetätigung<br>Centre Throttle Control | | Состоит из поз.<br>Sestává z poz.<br>Besteht aus Pos.<br>Consists of pos.<br>1,5,8,10,13-17,19-39,42-53,55-58,60-62 |
|---|---|---|---|---|
| Поз.<br>Poz.<br>Pos.<br>Pos. | Номер части<br>Číslo části<br>Teilnummer<br>No. of part | Шт.<br>Ks<br>Stk<br>Pcs | Наименование<br>Název části<br>Benennung<br>Name | Примечание<br>Poznámka<br>Bemerkung<br>Note |
| 65. | 1,5x150 ONL 6664.03 | 2 | Перемычка<br>Přemostění<br>Massen-Verbinder<br>Ground strap | |
| 66. | 2,6x6 ČSN 022302.0 | 2 | Заклепка<br>Nýt<br>Niet<br>Rivet | |
| 67. | 5 ČSN 023512 | 1 | Шарнирный подшипник<br>Kloub.ložisko<br>Kipplager<br>Spherical bearing | |
| 68. | | | | |
| 69. | | | | |
| 70. | | | | |

| Z 43.7330-00.00 | | Управление газом среднее<br>Ovládání plynu střední<br>Mittlere Gasbetätigung<br>Centre Throttle Control | | Состоит из поз.<br>Sestává z poz.<br>Besteht aus Pos.<br>Consists of pos.<br>1,5,8,10,13-17,19-39,42-53,55-58,60-66 |
|---|---|---|---|---|
| Поз.<br>Poz.<br>Pos.<br>Pos. | Номер части<br>Číslo části<br>Teilnummer<br>No. of part | Шт.<br>Ks<br>Stk<br>Pcs | Наименование<br>Název části<br>Benennung<br>Name | Примечание<br>Poznámka<br>Bemerkung<br>Note |
| 71. | Z 42.7319-02.00 | 1 | Трубка<br>Trubka<br>Rohr<br>Tube | вкл.поз.<br>včetně poz.<br>einschl.Pos.<br>incl.No. 77 |
| 72. | M5 ČSN 021403.24 | 1 | Гайка<br>Matice<br>Mutter<br>Nut | |
| 73. | M4 ČSN 021403.24 | 1 | Гайка<br>Matice<br>Mutter<br>Nut | |
| 74. | 4x14 ONL 3331.1 | 1 | Цапфа<br>Čep<br>Zapfen<br>Pin | |
| 75. | 4 ČSN 313282.11 | 1 | Шайба<br>Podložka<br>Unterlegscheibe<br>Washer | |
| 76. | 1x8 ČSN 021781.05 | 1 | Шплинт<br>Závlačka<br>Splint<br>Split pin | |
| 77. | M6 ČSN 027451.4 | 1 | Масленка<br>Hlavice<br>Schmierbüchse<br>Lubricator | |

Внимание :

Стр. 579 - 580 не включены в настоящем издании каталога.

Upozornění :

Strany 579 - 580 nejsou v tomto vydání Katalogu zařazeny.

Achtung :

Seiten 579 - 580 sind in dieser Ausgabe des Katalogs nicht eingefügt.

Caution :

Pages 579 - 580 are not inserted in this catalog edition.

Z 42.7400-00.00

Управление топливным краном
Ovládání palivového kohoutu
Kraftstoffhauptventilbetätigung
Fuel Selector Control

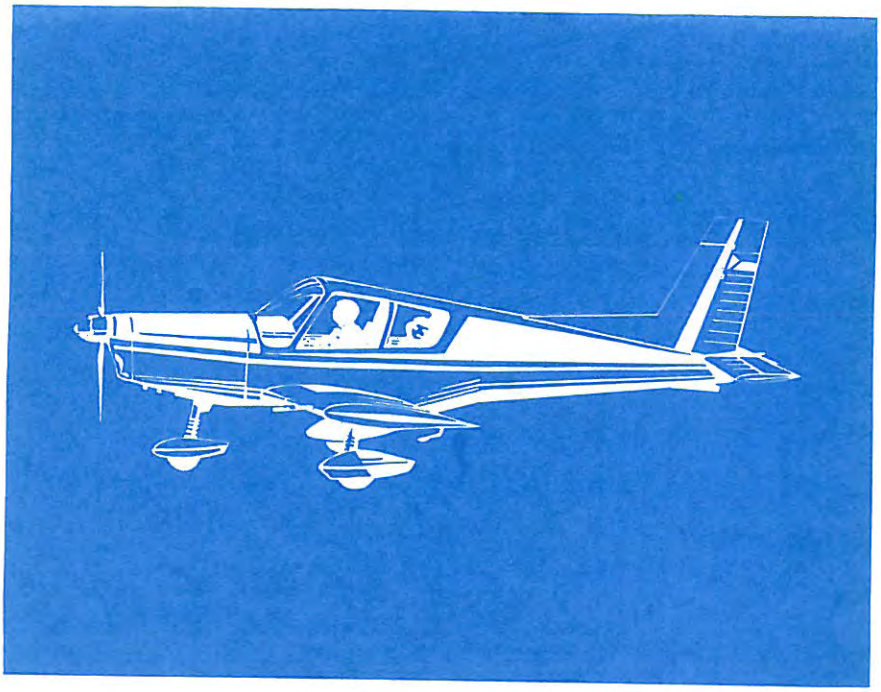

# Z42.7400-00.00

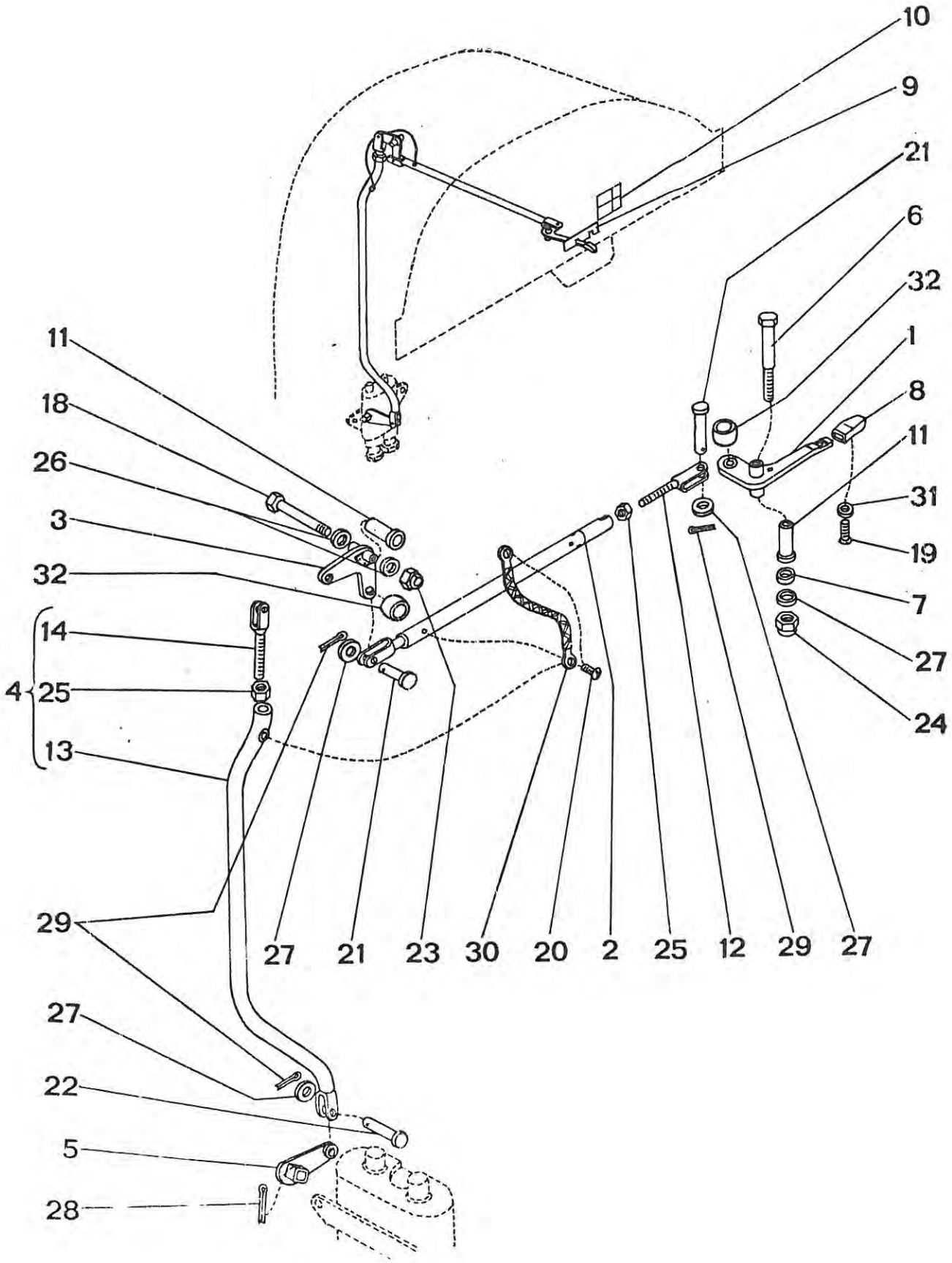

| Z 42.7400-00.00 | | Управление топливным краном<br>Ovládání palivového kohoutu<br>Kraftstoffhauptventil-betätigung<br>Fuel Selector Control | | Состоит из поз.<br>Sestává z poz.<br>Besteht aus Pos.<br>Consists of pos.<br>1-10,15-24,<br>26-32 |
|---|---|---|---|---|
| Поз.<br>Poz.<br>Pos.<br>Pos. | Номер части<br>Číslo části<br>Teilnummer<br>No. of part | Шт.<br>Ks<br>Stk<br>Pcs | Наименование<br>Název části<br>Benennung<br>Name | Примечание<br>Poznámka<br>Bemerkung<br>Note |
| 1. | Z 42.7410-00.00 | 1 | Рычаг управления<br>Páka ovládání<br>Betätigungshebel<br>Control lever | вкл. поз.<br>včetně poz.<br>einschl.Pos.<br>incl.pos.11,32 |
| 2. | Z 42.7420-00.00 | 1 | Верхняя тяга<br>Horní táhlo<br>Obere Zugstange<br>Upper pull rod | вкл. поз.<br>včetně poz.<br>einschl.Pos.<br>incl.pos.12,25 |
| 3. | Z 42.7430-00.00 | 1 | Угловой рычаг<br>Úhlová páka<br>Winkelhebel<br>Bent lever | вкл. поз.<br>včetně poz.<br>einschl.Pos.<br>incl.pos.11,32 |
| 4. | Z 42.7440-00.00 | 1 | Вертикальная тяга<br>Svislé táhlo<br>Vertikalzugstange<br>Vertical pull rod | состоит из поз.<br>sest. z poz.<br>Besteht aus Pos.<br>Consists of pos.<br>13,14,25 |
| 5. | Z 42.7450-00.00 | 1 | Рычаг клапана<br>Páka ventilu<br>Ventilhebel<br>Valve lever | |
| 6. | Z 42.7400-00.13 | 1 | Цапфа<br>Čep<br>Zapfen<br>Pin | |
| 7. | Z 42.7400-00.15 | 1 | Шайба<br>Podložka<br>Unterlegscheibe<br>Washer | |
| 8. | Z 42.7400-00.17 | 1 | Рукоятка<br>Rukojeť<br>Handgriff<br>Handle | |

| Z 42.7400-00.00 | | Управление топливным краном<br>Ovládání palivového kohoutu<br>Kraftstoffhauptventil-betätigung<br>Fuel Selector Control | | Состоит из поз.<br>Seatává z poz.<br>Besteht aus Pos.<br>Consists of pos.<br>1-10,15-24, 26-31 |
|---|---|---|---|---|
| Поз.<br>Poz.<br>Pos.<br>Pos. | Номер части<br>Číslo části<br>Teilnummer<br>No. of part | Шт.<br>Ks<br>Stk<br>Pcs | Наименование<br>Název části<br>Benennung<br>Name | Примечание<br>Poznámka<br>Bemerkung<br>Note |
| 9. | Z 42.7400-00.19 | 1 | Бирка<br>Štítek<br>Schi ld<br>Placard | |
| 10. | Z 42.7400-00.20 | 1 | Бирка<br>Štítek<br>Schi ld<br>Placard | |
| 11. | Z 42.7410-00.09 | 2 | Втулка<br>Pouzdro<br>Buchse<br>Bushing | |
| 12. | Z 42.7422-00.00 | 1 | Вилка<br>Vidlice<br>Gabel<br>Fork | |
| 13. | Z 42.7441-00.00 | 1 | Тяга<br>Táhlo<br>Zugstange<br>Pull rod | |
| 14. | Z 326.470-02.01 | 1 | Вилка<br>Vidlička<br>Gabel<br>Fork | |
| 15. | | | | |
| 16. | | | | |
| 17. | | | | |

| Z 42.7400-00.00 | | Управление топливным краном<br>Ovládání palivového kohoutu<br>Kraftstoffhauptventil-betätigung<br>Fuel Selector Control | | Состоит из поз.<br>Sestává z poz.<br>Besteht aus Pos.<br>Consists of pos.<br>1-10,15-24, 26-32 |
|---|---|---|---|---|
| Поз.<br>Poz.<br>Pos.<br>Pos. | Номер части<br>Číslo části<br>Teilnummer<br>No. of part | Шт.<br>Ks<br>Stk<br>Pcs | Наименование<br>Název části<br>Benennung<br>Name | Примечание<br>Poznámka<br>Bemerkung<br>Note |
| 18. | 5x32 ONL 3120.24 | 1 | Винт<br>Šroub<br>Schraube<br>Screw | |
| 19. | M5x12 ČSN 021155.24 | 1 | Винт<br>Šroub<br>Schraube<br>Screw | |
| 20. | M4x5 ČSN 021131.24 | 3 | Винт<br>Šroub<br>Schraube<br>Screw | |
| 21. | 4x12 ONL 3331.1 | 3 | Цапфа<br>Čep<br>Zapfen<br>Pin | |
| 22. | 4x10 ONL 3331.1 | 1 | Цапфа<br>Čep<br>Zapfen<br>Pin | |
| 23. | M5 ONL 3240 | 1 | Гайка<br>Matice<br>Mutter<br>Nut | |
| 24. | M4 ONL 3240 | 1 | Гайка<br>Matice<br>Mutter<br>Nut | |
| 25. | M5 ČSN 021401.24 | 2 | Гайка<br>Matice<br>Mutter<br>Nut | |

| Z 42.7400-00.00 | | Управление топливным краном<br>Ovládání palivového kohoutu<br>Kraftstoffhauptventil-betätigung<br>Fuel Selector Control | | Состоит из поз.<br>Sestává z poz.<br>Besteht aus Pos.<br>Consists of pos.<br>1-10,15-24,<br>26-32 |
|---|---|---|---|---|
| Поз.<br>Poz.<br>Pos.<br>Pos. | Номер части<br>Číslo části<br>Teilnummer<br>No. of part | Шт.<br>Ks<br>Stk<br>Pcs | Наименование<br>Název části<br>Benennung<br>Name | Примечание<br>Poznámka<br>Bemerkung<br>Note |
| 26. | 5 ČSN 313282.11K | 2 | Шайба<br>Podložka<br>Unterlegscheibe<br>Washer | |
| 27. | 4 ČSN 313282.11K | 5 | Шайба<br>Podložka<br>Unterlegscheibe<br>Washer | |
| 28. | 2x18 ČSN 021781.05 | 1 | Шплинт<br>Závlačka<br>Splint<br>Split pin | |
| 29. | 1x8 ČSN 021781.05 | 4 | Шплинт<br>Závlačka<br>Splint<br>Split pin | |
| 30. | 1,5-150 ONL 6664.03 | 2 | Перемычка<br>Přemostění<br>Massen-Verbinder<br>Ground strap | |
| 31. | ONL 3602 | 1 | Вкладыш<br>Vložka<br>Einlage<br>Shim | |
| 32. | 4 ČSN 023512 | 2 | Подшипник<br>Ložisko<br>Lager<br>Bearing | |

Внимание :

Стр. 587 - 600 не включены в настоящем издании каталога.

Upozornění :

Strany 587 - 600 nejsou v tomto vydání Katalogu zařazeny.

Achtung :

Seiten 587 - 600 sind in dieser Ausgabe des Katalogs nicht eingefügt.

Caution :

Pages 587 - 600 are not inserted in this catalog edition.

Z 42.7600-00.00

Управление ручным насосом
Ovládání ruční pumpy
Handpumpebetätigung
Hand Pump Control

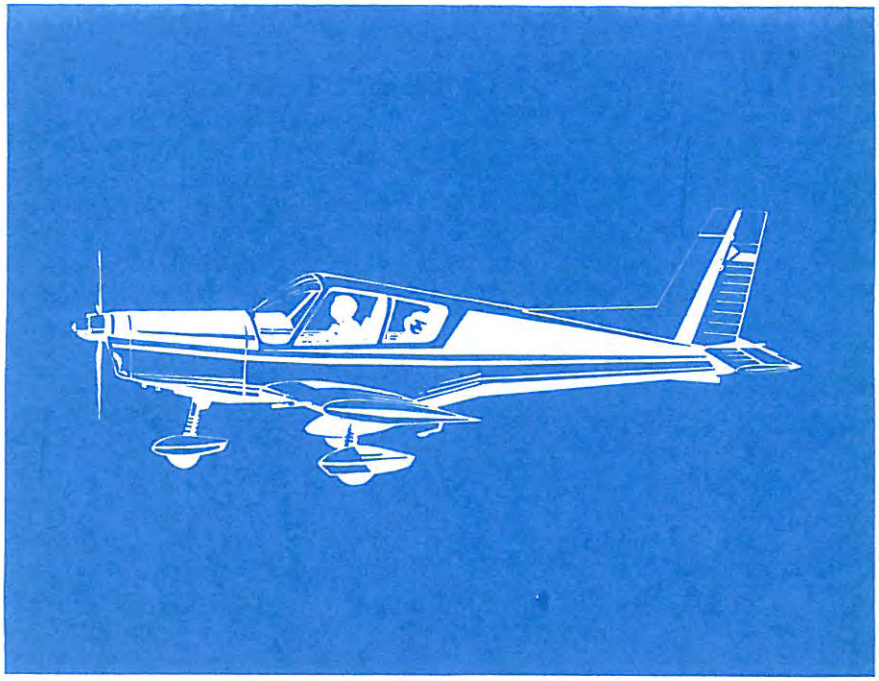

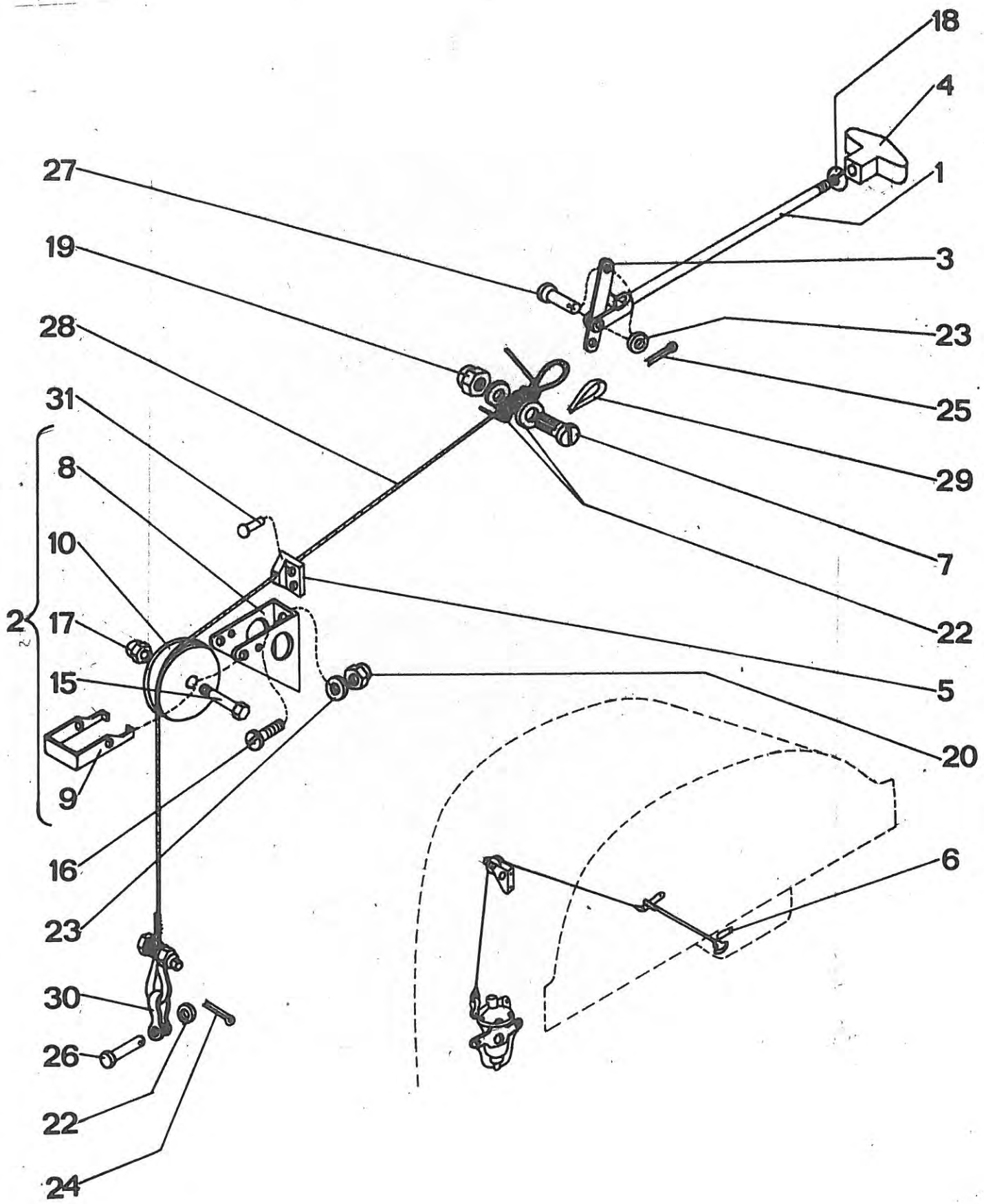
18
4
1
27
19
3
28
23
25
31
29
8
7
10
22
2
17
5
15
20
9
6
16
23
30
26
22
24

| Z 42.7600-00.00 | | Управление ручным насосом<br>Ovládání ruční pumpy<br>Handpumpebetätigung<br>Hand Pump Control | | Состоит из поз.<br>Sestává z poz.<br>Besteht aus Pos.<br>Consists of pos.<br>1-7,11-14,16,<br>18-31 |
|---|---|---|---|---|
| Поз.<br>Poz.<br>Pos.<br>Pos. | Номер части<br>Číslo části<br>Teilnummer<br>No. of part | Шт.<br>Ks<br>Stk<br>Pcs | Наименование<br>Název části<br>Benennung<br>Name | Примечание<br>Poznámka<br>Bemerkung<br>Note |
| 1. | Z 42.7600-01.00 | 1 | Вал<br>Hřídelka<br>Welle<br>Shaft | |
| 2. | Z 326.453-03 | 1 | Ролик с кронштейном<br>Kladka s konzolou<br>Rolle mit Konsole<br>Pulley with bracket | состоит из поз.<br>sestˇt. z poz.<br>Besteht aus Pos.<br>Consists of pos.<br>8-10,15,17 |
| 3. | Z 42.7600-00.07 | 1 | Рычаг<br>Páka<br>Hebel<br>Lever | |
| 4. | Z 42.7600-00.09 | 1 | Рукоятка<br>Rukojet<br>Handgriff<br>Handle | |
| 5. | Z 42.7600-00.11 | 1 | Проходной кронштейн<br>Průchodka<br>Durchführungsstück<br>Passage piece | |
| 6. | Z 42.7600-00.19 | 1 | Бирка<br>Štítek<br>Schild<br>Placard | |
| 7. | Z 326.453-04 | 2 | Винт с разрезом в стержне<br>Šroub rozřezaný<br>Geschnittene Schraube<br>Screw with cut-up body | |
| 8. | Z 326.453-03.01 | 1 | Кронштейн<br>Konzola<br>Konsole<br>Bracket | |

| Z 42.7600-00.00 | | Управление ручным насосом<br>Ovládání ruční pumpy<br>Handpumpebetätigung<br>Hand Pump Control | | Состоит из поз.<br>Sestává z poz.<br>Besteht aus Pos.<br>Consists of pos.<br>1-7,11-14,16,<br>18-31 |
|---|---|---|---|---|
| Поз.<br>Poz.<br>Pos.<br>Pos. | Номер части<br>Číslo části<br>Teilnummer<br>No. of part | Шт.<br>Ks<br>Stk<br>Pcs | Наименование<br>Název části<br>Benennung<br>Name | Примечание<br>Poznámka<br>Bemerkung<br>Note |
| 9. | Z 326.453-03.02 | 1 | Предохранительный лист<br>Pojistný plech<br>Sicherungsblech<br>Securing sheet | |
| 10. | Z 326.453-03.04 | 1 | Ролик<br>Kladka<br>Rolle<br>Pulley | |
| 11. | | | | |
| 12. | | | | |
| 13. | | | | |
| 14. | | | | |
| 15. | 6x21 ONL 3120.14 | 1 | Болт пригнанный<br>Šroub lícovaný<br>Passchraube<br>Fitted bolt | |
| 16. | M4x12 ČSN 021131.24 | 2 | Винт<br>Šroub<br>Schraube<br>Screw | |
| 17. | 6 LDN 3217 | 1 | Гайка<br>Matice<br>Mutter<br>Nut | |

| Z 42.7600-00.00 | | Управление ручным насосом<br>Ovládání ruční pumpy<br>Handpumpebetätigung<br>Hand Pump Control | | Состоит из поз.<br>Sestává z poz.<br>Besteht aus Pos.<br>Consists of pos.<br>1-7,11-14,16,<br>18-31 |
|---|---|---|---|---|
| Поз.<br>Poz.<br>Pos.<br>Pos. | Номер части<br>Číslo části<br>Teilnummer<br>No. of part | Шт.<br>Ks<br>Stk<br>Pcs | Наименование<br>Název části<br>Benennung<br>Name | Примечание<br>Poznámka<br>Bemerkung<br>Note |
| 18. | M6 LDN 3233 | 1 | Гайка<br>Matice<br>Mutter<br>Nut | |
| 19. | M6 ONL 3240 | 2 | Гайка<br>Matice<br>Mutter<br>Nut | |
| 20. | M4 ONL 3240 | 2 | Гайка<br>Matice<br>Mutter<br>Nut | |
| 21. | | | | |
| 22. | 6 ČSN 313282.11 K | 5 | Шайба<br>Podložka<br>Unterlegscheibe<br>Washer | |
| 23. | 4 ČSN 313282.11 K | 4 | Шайба<br>Podložka<br>Unterlegscheibe<br>Washer | |
| 24. | 1,6x12 ČSN 021781.05 | 1 | Шплинт<br>Závlačka<br>Splint<br>Split pin | |
| 25. | 1,2x12 ČSN 021781.05 | 2 | Шплинт<br>Závlačka<br>Splint<br>Split | |

| Z 42.7600-00.00 | | | Управление ручным насосом<br>Ovládání ruční pumpy<br>Handpumpebetätigung<br>Hand Pump Control | Состоит из поз.<br>Sestává z poz.<br>Besteht aus Pos.<br>Consists of pos.<br>1-7,11-14,16,<br>18-31 |
|---|---|---|---|---|
| Поз.<br>Poz.<br>Pos.<br>Pos. | Номер части<br>Číslo části<br>Teilnummer<br>No. of part | Шт.<br>Ks<br>Stk<br>Pcs | Наименование<br>Název části<br>Benennung<br>Name | Примечание<br>Poznámka<br>Bemerkung<br>Note |
| 26. | 6x16 ONL 3331.1 | 1 | Цапфа<br>Čep<br>Zapfen<br>Pin | |
| 27. | 4x12 ONL 3331.1 | 2 | Цапфа<br>Čep<br>Zapfen<br>Pin | |
| 28. | 1,6 MON 1701 | 1 | Трос<br>Lano<br>Seil<br>Cable | 1=680 |
| 29. | 2 ČSN 024490.7 | 2 | Коуш<br>Očnice<br>Herzkausche<br>Cable ring | |
| 30. | 6 MON 1905 | 1 | Подвеска<br>Závěs<br>Gehänge<br>Hinge | |
| 31. | 2,6x10 ČSN 022302.0 | 2 | Заклепка<br>Nýt<br>Niet<br>Rivet | |

Z 42.7710-00.00

Установка радиатора
Zástavba chladiče
Kühlereinbau
Cooler Installation

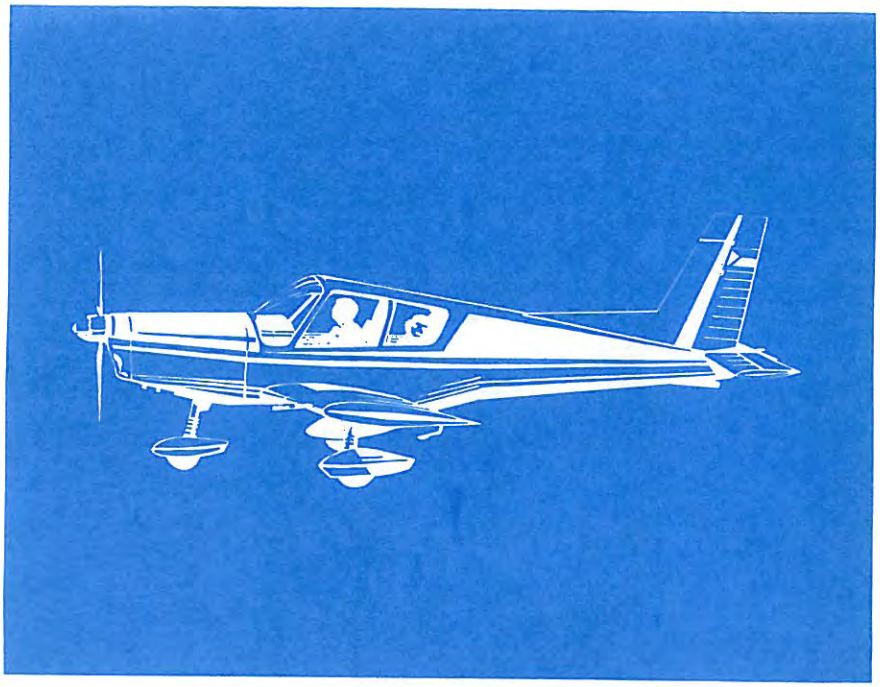

Z42. 7710-00.00

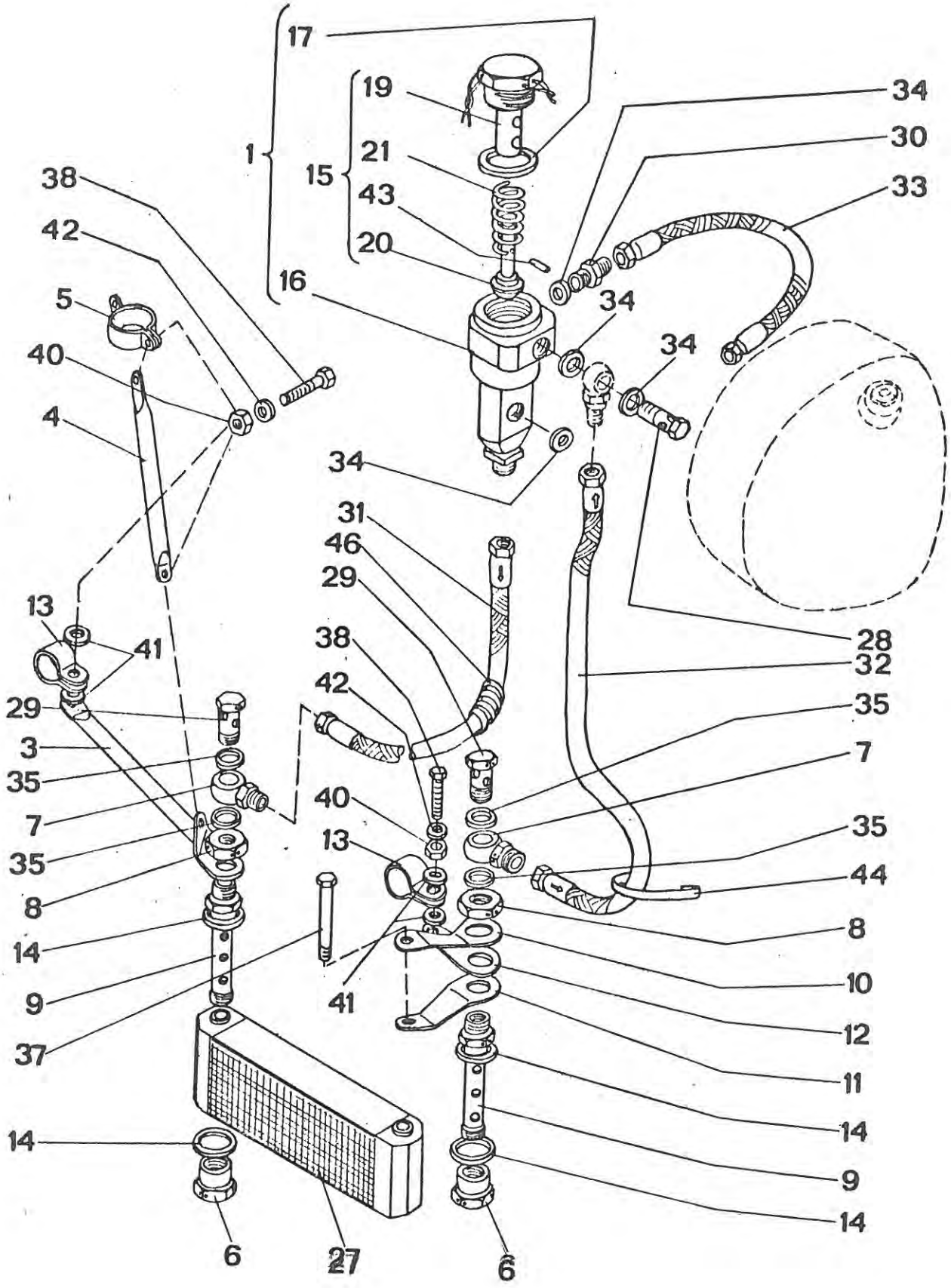

| Z 42.7710-00.00 | Установка радиатора<br>Zástavba chladiče<br>Kühlereinbau<br>Cooler Installation | Состоит из поз.<br>Sestává z poz.<br>Besteht aus Pos.<br>Consists of pos.<br>1-14,26-42,44,46 |
|---|---|---|

| Поз.<br>Poz.<br>Pos.<br>Pos. | Номер части<br>Číslo části<br>Teilnummer<br>No. of part | Шт.<br>Ks<br>Stk<br>Pcs | Наименование<br>Název části<br>Benennung<br>Name | Примечание<br>Poznámka<br>Bemerkung<br>Note |
|---|---|---|---|---|
| 1. | Z 42.7711-00.00 | 1 | Клапан комплектный<br>Ventil úplný<br>Ventil-komplett<br>Valve-complete | Состоит из поз.<br>Sestává z poz.<br>Besteht aus Pos.<br>Consists of pos.<br>15-17 |
| 2. | | | | |
| 3. | Z 42.7713-00.00 | 1 | Тяга<br>Táhlo<br>Zugstange<br>Pull rod | |
| 4. | Z 42.7714-00.00 | 1 | Тяга<br>Táhlo<br>Zugstange<br>Pull rod | |
| 5. | Z 42.7715-00.00 | 1 | Хомут<br>Příchytka<br>Schelle<br>Clamp | |
| 6. | Z 42.7710-00.09 | 2 | Заглушка<br>Záslepka<br>Blindflansch<br>Blind flange | |
| 7. | Z 42.7710-00.10 | 2 | Соединяющий элемент<br>Přípojka<br>Anschlussstück<br>Union body | |
| 8. | Z 42.7710-00.11 | 2 | Гайка<br>Matice<br>Mutter<br>Nut | |

| Z 42.7710-00.00 | | Установка радиатора<br>Zástavba chladiče<br>Kühlereinbau<br>Cooler Installation | | Состоит из поз.<br>Sestává z poz.<br>Besteht aus Pos.<br>Consists of pos.<br>1-14,26-42,44,46 |
|---|---|---|---|---|
| Поз.<br>Poz.<br>Pos.<br>Pos. | Номер части<br>Číslo části<br>Teilnummer<br>No. of part | Шт.<br>Ks<br>Stk<br>Pcs | Наименование<br>Název části<br>Benennung<br>Name | Примечание<br>Poznámka<br>Bemerkung<br>Note |
| 9. | Z 42.7710-00.12 | 2 | Полый болт<br>Dutý šroub<br>Hohlschraube<br>Hollow bolt | |
| 10. | Z 42.7710-00.15 | 1 | Крепление радиатора<br>Závěs<br>Kühleranschluss<br>Hinge | |
| 11. | Z 42.7710-00.16 | 1 | Держатель<br>Držák<br>Halter<br>Holder | |
| 12. | Z 42.7710-00.17 | 1 | Лист<br>Plech<br>Blech<br>Sheet | |
| 13. | Z 42.7710-00.18 | 2 | Хомут<br>Příchytka<br>Schelle<br>Clamp | |
| 14. | Z 42.7710-00.21 | 4 | Уплотнительное кольцо<br>Těsnicí kroužek<br>Dichtungsring<br>Seal-O-Ring | |
| 15. | Z 42.7711-01.00 | 1 | Клапан собранный<br>Ventil sestavený<br>Ventil-komplett<br>Valve-complete | Состоит из поз.<br>Sest.z poz.<br>Besteht aus Pos.<br>Consists of pos.<br>19-21,43 |
| 16. | Z 42.7711-00.06 | 1 | Корпус клапана<br>Těleso ventilu<br>Ventilkörper<br>Valve body | |

| Z 42.7710-00.00 | Установка радиатора<br>Zástavba chladiče<br>Kühlereinbau<br>Cooler Installation | Состоит из поз.<br>Sestává z pos.<br>Besteht aus Pos.<br>Consists of pos.<br>1-14,26-42,44,46 |
|---|---|---|

| Поз.<br>Poz.<br>Pos.<br>Pos. | Номер части<br>Číslo části<br>Teilnummer<br>No. of part | Шт.<br>Ks<br>Stk<br>Pcs | Наименование<br>Název části<br>Benennung<br>Name | Примечание<br>Poznámka<br>Bemerkung<br>Note |
|---|---|---|---|---|
| 17. | Z 42.7711-00.07 | 1 | Кольцо<br>Kroužek<br>Ring<br>Ring | |
| 18. | | | | |
| 19. | Z 42.7711-01.01 | 1 | Винт<br>Šroub<br>Schraube<br>Screw | |
| 20. | Z 42.7711-01.02 | 1 | Клапан<br>Ventil<br>Ventil<br>Valve | |
| 21. | Z 42.7711-01.03 | 1 | Пружина<br>Pružina<br>Feder<br>Spring | |
| 22. | | | | |
| 23. | | | | |
| 24. | | | | |
| 25. | | | | |

| Z 42.7710-00.00 | | Установка радиатора<br>Zástavba chladiče<br>Kühlereinbau<br>Cooler Installation | | Состоит из поз.<br>Sestává z poz.<br>Besteht aus Pos.<br>Consists of pos.<br>1-14,26-42,44,46 |
|---|---|---|---|---|
| Поз.<br>Poz.<br>Pos.<br>Pos. | Номер части<br>Číslo části<br>Teilnummer<br>No. of part | Шт.<br>Ks<br>Stk<br>Pcs | Наименование<br>Název části<br>Benennung<br>Name | Примечание<br>Poznámka<br>Bemerkung<br>Note |
| 26. | | | | |
| 27. | 443 512 505 705 | 1 | Радиатор<br>Chladič<br>Kühler<br>Cooler | |
| 28. | 13 ČSN 137993.41 | 1 | Винт<br>Šroub<br>Schraube<br>Screw | |
| 29. | 10 ČSN 137993.41 | 2 | Винт<br>Šroub<br>Schraube<br>Screw | |
| 30. | 13 ČSN 137854.41 | 1 | Проходник<br>Hrdlo<br>Verbindungsstück<br>Union | |
| 31. | 13x630 ČSN 137821.3 | 1 | Шланг<br>Hadice<br>Schlauch<br>Hose | |
| 32. | 13x600 ČSN 137821.3 | 1 | Шланг<br>Hadice<br>Schlauch<br>Hose | |
| 33. | 13x340 ČSN 137821.3 | 1 | Шланг<br>Hadice<br>Schlauch<br>Hose | |

| Z 42.7710-00.00 | | | Установка радиатора<br>Zástavba chladiče<br>Kühlereinbau<br>Cooler Installation | Состоит из поз.<br>Sestává z poz.<br>Besteht aus Pos.<br>Consists of pos.<br>1-14,26-42,44,46 |
|---|---|---|---|---|
| Поз.<br>Poz.<br>Pos.<br>Pos. | Номер части<br>Číslo části<br>Teilnummer<br>No. of part | Шт.<br>Ks<br>Stk<br>Pcs | Наименование<br>Název části<br>Benennung<br>Name | Примечание<br>Poznámka<br>Bemerkung<br>Note |
| 34. | 18x24 ČSN 029312.2 | 5 | Уплотнительное кольцо<br>Těsnicí kroužek<br>Dichtungsring<br>Seal-O-Ring | |
| 35. | 16x22 ČSN 029312.2 | 4 | Уплотнительное кольцо<br>Těsnicí kroužek<br>Dichtungsring<br>Seal-O-Ring | |
| 36. | | | | |
| 37. | 8x49 ONL 3120.14 | 1 | Болт пригнанный<br>Šroub lícovaný<br>Passchraube<br>Fitted bolt | |
| 38. | M5x16 ČSN 021103.24 | 6 | Болт пригнанный<br>Šroub lícovaný<br>Passchraube<br>Fitted bolt | |
| 39. | | | | |
| 40. | M5 ONL 3240 | 6 | Гайка<br>Matice<br>Mutter<br>Nut | |
| 41. | 5,3 ČSN 021726.14 | 6 | Шайба<br>Podložka<br>Unterlegscheibe<br>Washer | |

| Z 42.7710-00.00 | | Установка радиатора<br>Zástavba chladiče<br>Kühlereinbau<br>Cooler Installation | | Состоит из поз.<br>Sestává z poz.<br>Besteht aus Pos.<br>Consists of pos.<br>1-14,26-42,44,46 |
|---|---|---|---|---|
| Поз.<br>Poz.<br>Pos.<br>Pos. | Номер части<br>Číslo části<br>Teilnummer<br>No. of part | Шт.<br>Ks<br>Stk<br>Pcs | Наименование<br>Název části<br>Benennung<br>Name | Примечание<br>Poznámka<br>Bemerkung<br>Note |
| 42. | 5,3 ČSN 021702,14 | 6 | Шайба<br>Podložka<br>Unterlegscheibe<br>Washer | |
| 43. | 2x10 ČSN 022150.1 | 1 | Штифт<br>Kolík<br>Stift<br>Pin | |
| 44. | 9 ČSN 022757 K | 2 | Лента<br>Pásek<br>Streifen<br>Strip | |
| 45. | | | | |
| 46. | 10x600 MON 2701 | 1 | Предохранительная спираль<br>Ochranná spirála<br>Schutzspirale<br>Protective spiral | |

Z 42.7720-00.00

Установка заслонки радиатора
Zástavba klapky chladiče
Kühlerklappeeinbau
Cooler Flap Installation

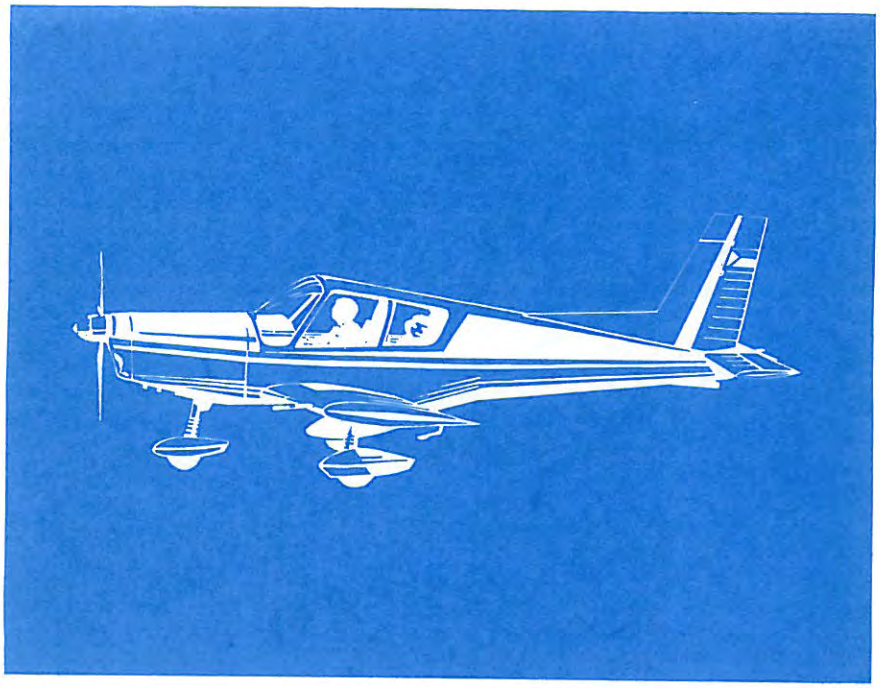

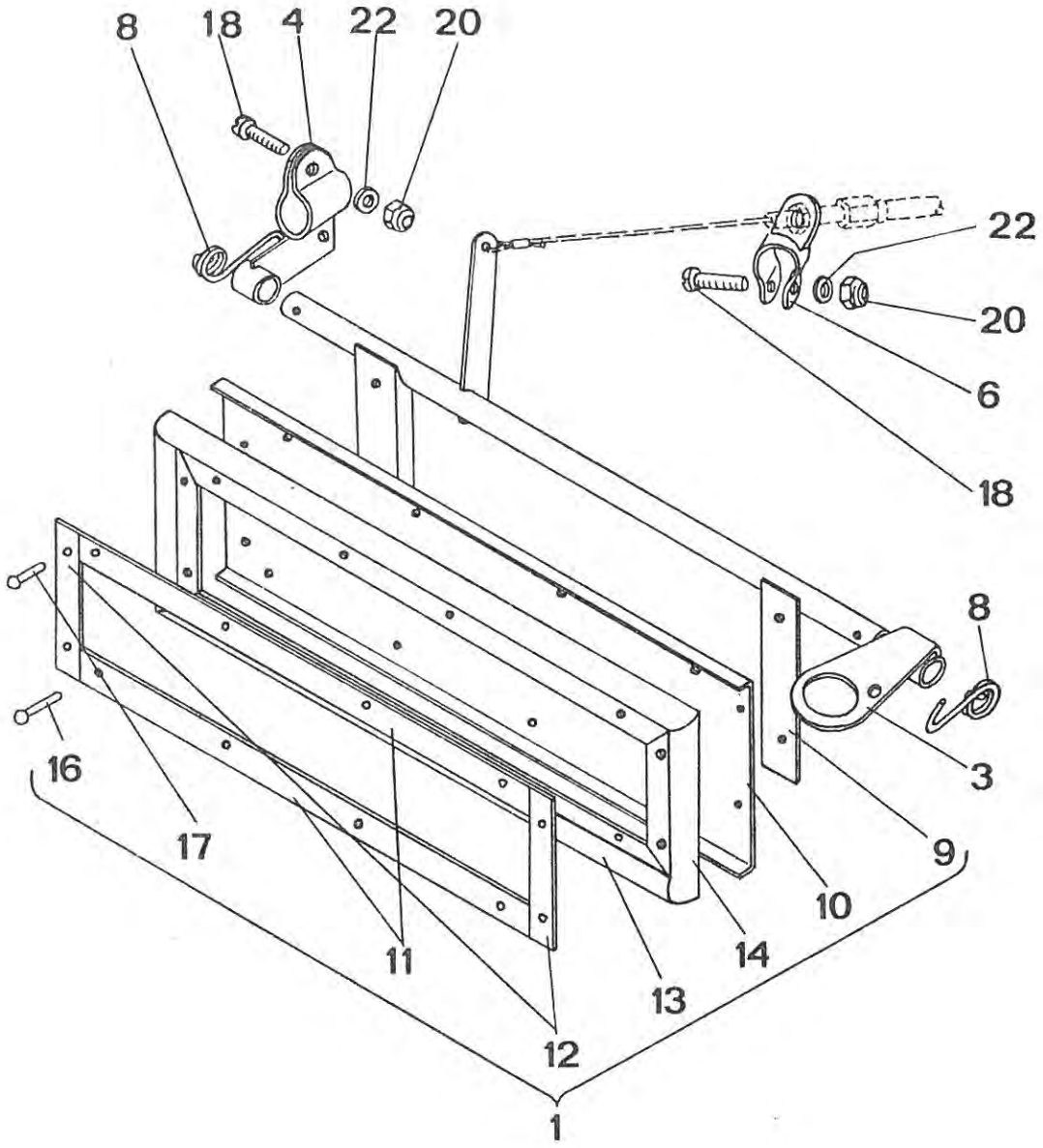
8
18
4
22
20
22
20
6
18
8
3
9
10
14
13
12
11
17
16
1

| Z 42.7720-00.00 | | Установка заслонки радиатора<br>Zástavba klapky chladiče<br>Kühlerklappeeinbau<br>Cooler Flap Installation | | Состоит из поз.<br>Sestává z poz.<br>Besteht aus Pos.<br>Consists of pos.<br>1-8,18-22 |
|---|---|---|---|---|
| Поз.<br>Poz.<br>Pos.<br>Pos. | Номер части<br>Číslo části<br>Teilnummer<br>No. of part | Шт.<br>Ks<br>Stk<br>Pcs | Наименование<br>Název části<br>Benennung<br>Name | Примечание<br>Poznámka<br>Bemerkung<br>Note |
| 1. | Z 42.7721-00.00 | 1 | Заслонка радиатора<br>Klapka chladiče<br>Kühlerklappe<br>Cooler flap | Состоит из поз.<br>Sest.z poz.<br>Besteht aus Pos.<br>Consists of pos.<br>9-17 |
| 2. | | | | |
| 3. | Z 42.7723-00.00 | 1 | Крепление левое<br>Závěs levý<br>Anschlussblech L<br>Hinge sheet L.H. | |
| 4. | Z 42.7724-00.00 | 1 | Крепление правое<br>Závěs pravý<br>Anschlussblech R<br>Hinge sheet R.H. | |
| 5. | | | | |
| 6. | Z 42.7726-00.00 | 1 | Кронштейн управления<br>Konzola ovládání<br>Betätigungskonsole<br>Control bracket | |
| 7. | | | | |
| 8. | Z 42.7720-00.11 | 2 | Пружина<br>Pružina<br>Feder<br>Spring | |

| Z 42.7720-00.00 | | Установка заслонки радиатора<br>Zástavba klapky chladiče<br>Kühlerklappeeinbau<br>Cooler Flap Installation | | Состоит из поз.<br>Sestává z poz.<br>Besteht aus Pos.<br>Consists of pos.<br>1-8,18-22 |
|---|---|---|---|---|
| Поз.<br>Poz.<br>Pos.<br>Pos. | Номер части<br>Číslo části<br>Teilnummer<br>No. of part | Шт.<br>Ks<br>Stk<br>Pcs | Наименование<br>Název části<br>Benennung<br>Name | Примечание<br>Poznámka<br>Bemerkung<br>Note |
| 9. | Z 42.7721-01.00 | 1 | Балка заслонки<br>Nosník klapky<br>Klappenträger<br>Flap beam | |
| 10. | Z 42.7721-00.05 | 1 | Лист заслонки<br>Plech klapky<br>Blech der Klappe<br>Flap sheet | |
| 11. | Z 42.7721-00.06 | 2 | Накладка<br>Přílożka<br>Beilage<br>Shim | |
| 12. | Z 42.7721-00.07 | 2 | Накладка<br>Přílożka<br>Beilage<br>Shim | |
| 13. | Z 42.7721-00.10 | 2 | Уплотнение<br>Těsnění<br>Dichtung<br>Sealing | MON 1571.02;<br>l=269 |
| 14. | Z 42.7721-00.11 | 2 | Уплотнение<br>Těsnění<br>Dichtung<br>Sealing | MON 1571;<br>l=78 |
| 15. | | | | |
| 16. | 2,6x7 ČSN 022304.0 | 4 | Заклепка<br>Nýt<br>Niet<br>Rivet | |

| Z 42.7720-00.00 | Установка заслонки радиатора<br>Zástavba klapky chladiče<br>Kühlerklappeeinbau<br>Cooler Flap Installation | Состоит из поз.<br>Sestává z poz.<br>Besteht aus Pos.<br>Consists of pos.<br>1-8,18-22 |
|---|---|---|

| Поз.<br>Poz.<br>Pos.<br>Pos. | Номер части<br>Číslo části<br>Teilnummer<br>No. of part | Шт.<br>Ks<br>Stk<br>Pcs | Наименование<br>Název části<br>Benennung<br>Name | Примечание<br>Poznámka<br>Bemerkung<br>Note |
|---|---|---|---|---|
| 17. | 2,5 ČSN 022387.07 | 8 | Заклепка<br>Nýt<br>Niet<br>Rivet | |
| 18. | M5x16 ČSN 021103.24 | 2 | Винт<br>Šroub<br>Schraube<br>Screw | |
| 19. | | | | |
| 20. | M5 ONL 3240 | 2 | Гайка<br>Matice<br>Mutter<br>Nut | |
| 21. | | | | |
| 22. | 5,3 ČSN 021702.14 | 2 | Шайба<br>Podložka<br>Unterlegscheibe<br>Washer | |

Z 42.7730-00.00

Управление заслонкой радиатора
Ovládání klapky chladiče
Kühlerklappebetätigung
Cooler Flap Control

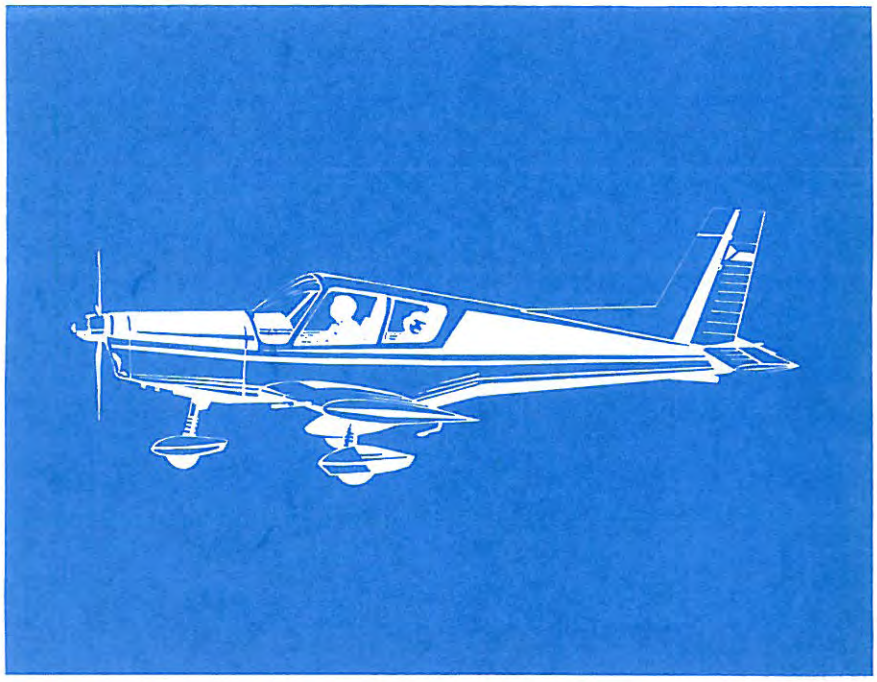

# Z42.7730-00.00

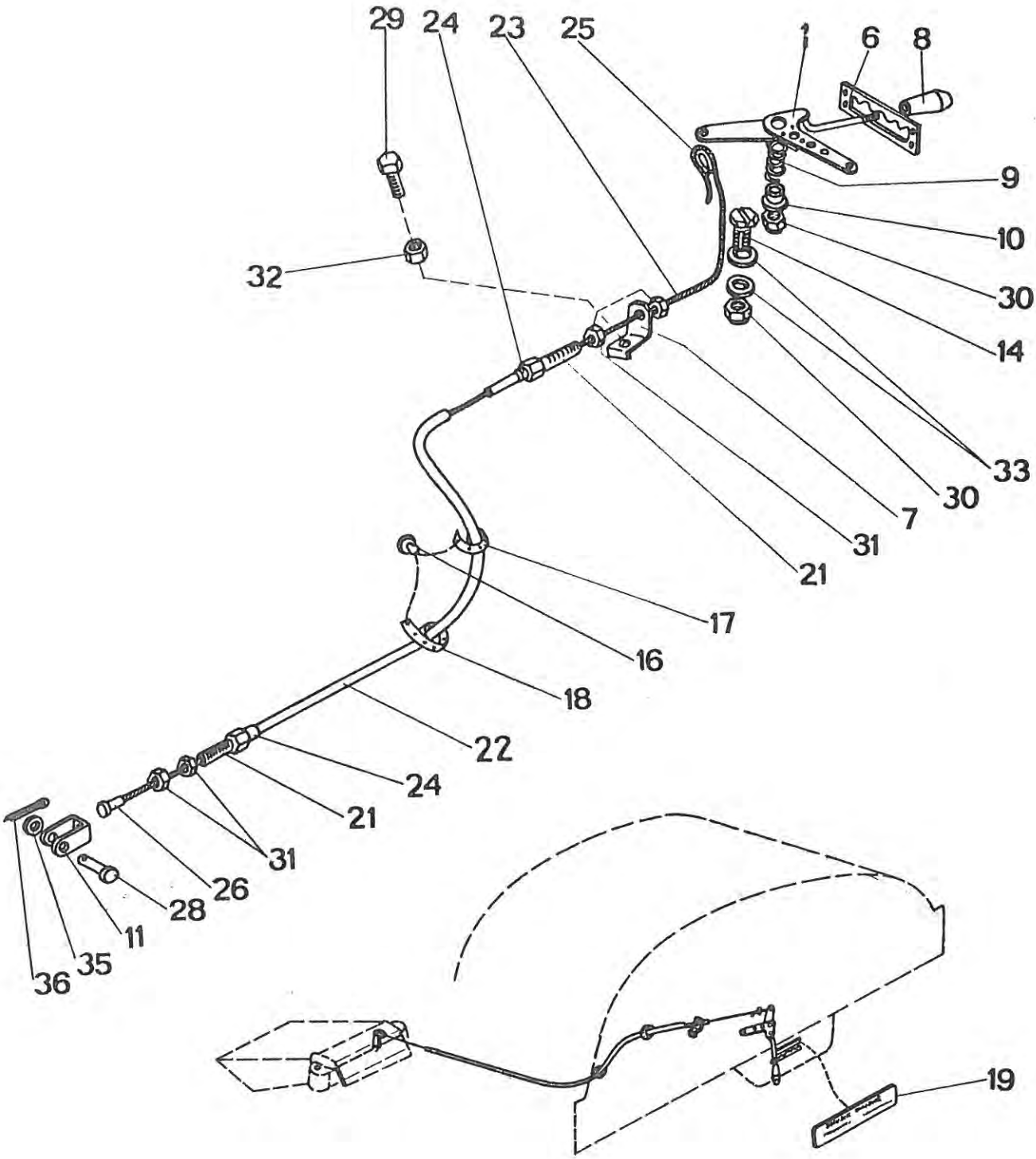

| Z 42.7730-00.00 | Управление заслонкой радиатора<br>Ovládání klapky chladiče<br>Kühlerklappebetätigung<br>Cooler Flap Control | Состоит из поз.<br>Sestává z poz.<br>Besteht aus Pos.<br>Consists of pos.<br>1-32 |
|---|---|---|

| Поз.<br>Poz.<br>Pos.<br>Pos. | Номер части<br>Číslo části<br>Teilnummer<br>No. of part | Шт.<br>Ks<br>Stk<br>Pcs | Наименование<br>Název části<br>Benennung<br>Name | Примечание<br>Poznámka<br>Bemerkung<br>Note |
|---|---|---|---|---|
| 1. | Z 42.7730-01.00 | 1 | Рычаг<br>Páka<br>Hebel<br>Lever | |
| 2. | | | | |
| 3. | | | | |
| 4. | | | | |
| 5. | | | | |
| 6. | Z 42.7730-00.06 | 1 | Арретирующая подкладка<br>Aretační podložka<br>Arretierunterlage<br>Arresting washer | |
| 7. | Z 42.7730-00.07 | 1 | Кронштейн<br>Příchytka<br>Konsole<br>Bracket | |
| 8. | Z 42.7730-00.08 | 1 | Рукоятка<br>Rukojeť<br>Handgriff<br>Handle | |
| 9. | Z 42.7730-00.09 | 1 | Пружина<br>Pružina<br>Feder<br>Spring | |

| Z 42.7730-00.00 | Управление заслонкой радиатора<br>Ovládání klapky chladiče<br>Kühlerklappebetätigung<br>Cooler Flap Control | Состоит из поз.<br>Sestává z poz.<br>Besteht aus Pos.<br>Consists of pos.<br>1-32 |
|---|---|---|

| Поз.<br>Poz.<br>Pos.<br>Pos. | Номер части<br>Číslo části<br>Teilnummer<br>No. of part | Шт.<br>Ks<br>Stk<br>Pcs | Наименование<br>Název části<br>Benennung<br>Name | Примечание<br>Poznámka<br>Bemerkung<br>Note |
|---|---|---|---|---|
| 10. | Z 42.7520-00.07 | 1 | Опора пружины<br>Opěra pružiny<br>Federstütze<br>Spring support | |
| 11. | | | | |
| 12. | | | | |
| 13. | | | | |
| 14. | | | | |
| 15. | | | | |
| 16. | ONL 3451.1 | 2 | Кнопка<br>Knoflík<br>Knopf<br>Button | |
| 17. | ONL 3450 | 1 | Лента<br>Pás<br>Streifen<br>Strip | 1=150 |

| Z 42.7730-00.00 | | | Управление заслонкой радиатора<br>Ovládání klapky chladiče<br>Kühlerklappebetätigung<br>Cooler Flap Control | Состоит из поз.<br>Sestává z poz.<br>Besteht aus Pos.<br>Consists of pos.<br>1-32 |
|---|---|---|---|---|
| Поз.<br>Poz.<br>Pos.<br>Pos. | Номер части<br>Číslo části<br>Teilnummer<br>No. of part | Шт.<br>Ks<br>Stk<br>Pcs | Наименование<br>Název části<br>Benennung<br>Name | Примечание<br>Poznámka<br>Bemerkung<br>Note |
| 18. | ONL 3450 | 1 | Лента<br>Pás<br>Streifen<br>Strip | |
| 19. | Z 42.7520-00.19 | 1 | Бирка<br>Štítek<br>Schild<br>Placard | |
| 20. | | | | |
| 21. | 5,7x25 ONA 028486.2 | 2 | Регулировочный винт<br>Seřizovací šroub<br>Stellschraube<br>Adjusting screw | |
| 22. | 2/4,6 ON 028482.1 | 1 | Шланг Боудена<br>Bowdenová hadice<br>Bowdenschlauch<br>Bowden hose | Длина= 1600<br>l=1600<br>Länge=1600<br>Length=1600 |
| 23. | | 1 | Проволока<br>Drát<br>Draht<br>Dwire | Длина= 1800, $\phi$1<br>l=1800<br>Länge=1800<br>Length=1800 |
| 24. | 4,8 ONA 028484.1 | 2 | Наконечник шланга Боудена<br>Koncovka bowden.hadice<br>Bowdenschlauchend-verschluss<br>Bowden hose terminal | |
| 25. | MON 1125 | 2 | Трубка<br>Trubička<br>Rohr<br>Tube | |

| Z 42.7730-00.00 | Управление заслонкой радиатора<br>Ovládání klapky chladiče<br>Kühlerklappebetätigung<br>Cooler Flap Control | Состоит из поз.<br>Sestává z poz.<br>Besteht aus Pos.<br>Consists of pos.<br>1-32 |
|---|---|---|

| Поз.<br>Poz.<br>Pos.<br>Pos. | Номер части<br>Číslo části<br>Teilnummer<br>No. of part | Шт.<br>Ks<br>Stk<br>Pcs | Наименование<br>Název části<br>Benennung<br>Name | Примечание<br>Poznámka<br>Bemerkung<br>Note |
|---|---|---|---|---|
| 26. | | | | |
| 27. | | | | |
| 28. | | | | |
| 29. | M5x12 ČSN 021103.24 | 1 | Винт<br>Šroub<br>Schraube<br>Screw | |
| 30. | 6 ONL 3240 | 2 | Гайка<br>Matice<br>Mutter<br>Nut | |
| 31. | M5 ČSN 021403.24 | 4 | Гайка<br>Matice<br>Mutter<br>Nut | |
| 32. | M5 ONL 3240 | 1 | Гайка<br>Matice<br>Mutter<br>Nut | |
| 33. | | | | |

Z 43.7700-00.00

# Управление компрессором
# Ovládání kompresoru
# Kompressorbetätigung
# Compressor Control

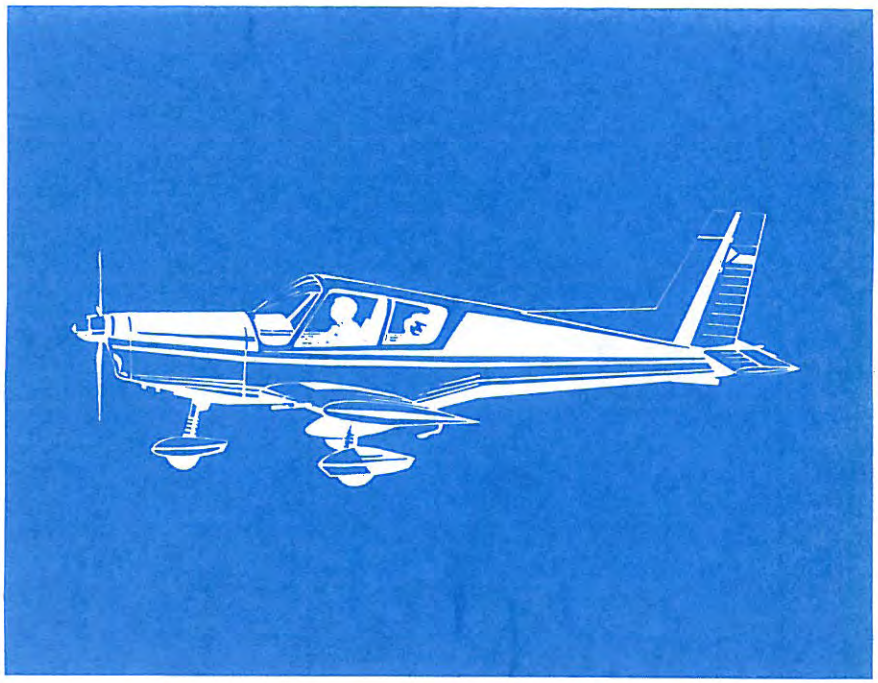

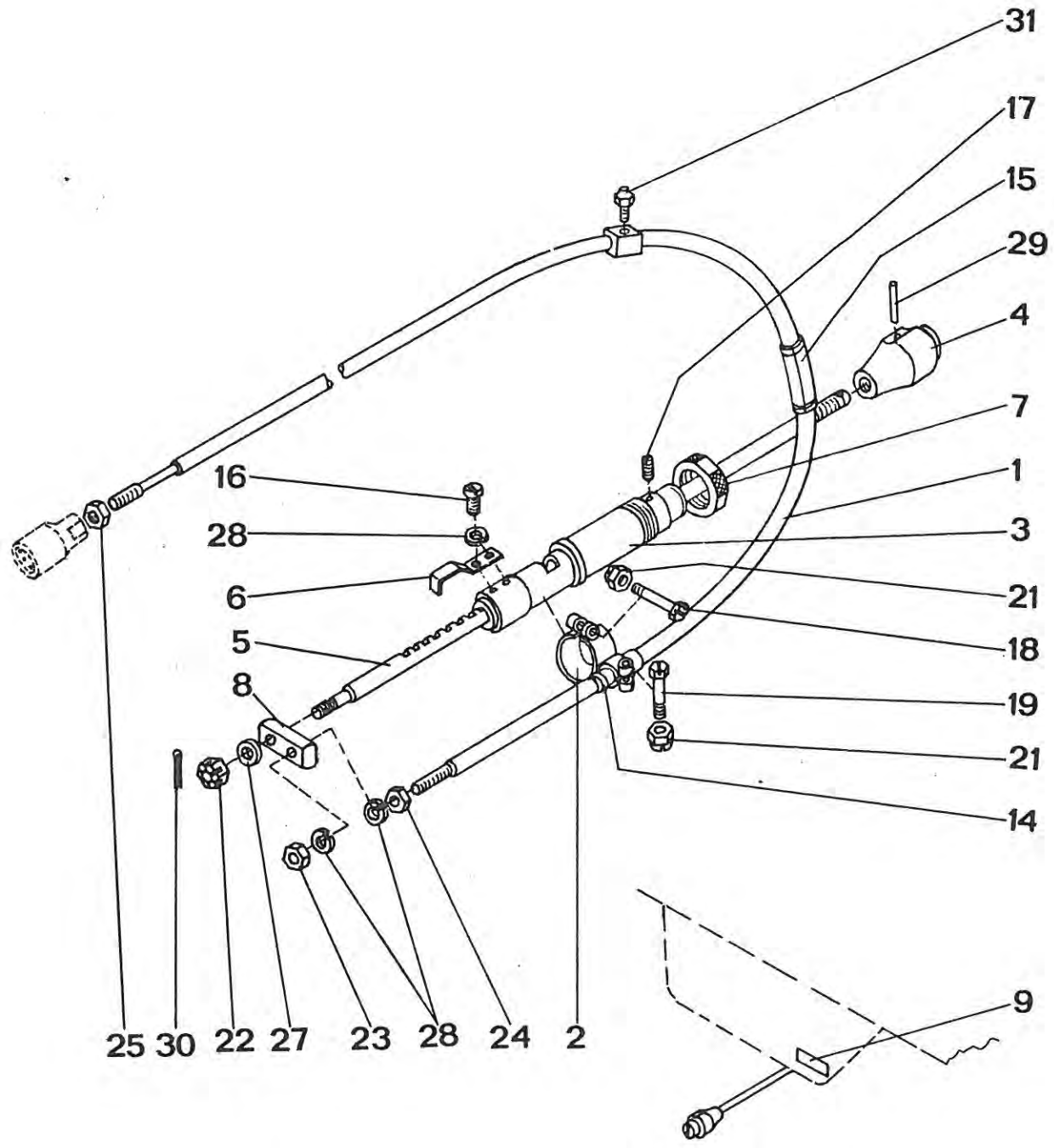
31
17
15
29
4
7
1
3
21
18
19
21
14
16
28
6
5
8
25
30
22
27
23
28
24
2
9

| Z 43.7700-00.00 | | Управление компрессором<br>Ovládání kompresoru<br>Kompressorbetätigung<br>Compressor Control | | Состоит из поз.<br>Sestává z poz.<br>Besteht aus Pos.<br>Consists of pos.<br>1-17,22,23,27-30 |
|---|---|---|---|---|
| Поз.<br>Poz.<br>Pos.<br>Pos. | Номер части<br>Číslo části<br>Teilnummer<br>No. of part | Шт.<br>Ks<br>Stk<br>Pcs | Наименование<br>Název části<br>Benennung<br>Name | Примечание<br>Poznámka<br>Bemerkung<br>Note |
| 1. | Z 43.7710-00.00 | 1 | Гибкая тяга компрессора<br>Ohebné táhlo kompresoru<br>Biegsame Zugstange des Kompressors<br>Flexible compressor pull rod | вкл.поз.<br>vč. poz.<br>einschl.Pos.<br>incl.No. 24,25,31 |
| 2. | Z 43.7700-06.00 | 1 | Держатель телефлекса<br>Držák teleflexu<br>Teleflexhalter<br>Teleflex holder | вкл. поз.<br>vč.poz.<br>einschl.Pos.<br>incl.No. 18,19,21 |
| 3. | Z 43.7700-07.00 | 1 | Втулка<br>Vedení<br>Büchse<br>Bushing | |
| 4. | Z 43.7700-08.00 | 1 | Рукоятка<br>Rukojeť<br>Handgriff<br>Handle | |
| 5. | Z 43.7700-00.09 | 1 | Валик<br>Hřídelka<br>Welle<br>Shaft | |
| 6. | Z 43.7700-00.11 | 1 | Пружина<br>Pružina<br>Feder<br>Spring | |
| 7. | Z 43.7700-00.12 | 1 | Гайка<br>Matice<br>Mutter<br>Nut | |
| 8. | Z 43.7700-00.14 | 1 | Кубик<br>Kostka<br>Würfel<br>Cube | |

| Z 43.7700-00.00 | Управление компрессором<br>Ovládání kompresoru<br>Kompressorbetätigung<br>Compressor Control | Состоит из поз.<br>Sestává z poz.<br>Besteht aus Pos.<br>Consists of pos.<br>1-17,22,23,27-30 |
|---|---|---|

| Поз.<br>Poz.<br>Pos.<br>Pos. | Номер части<br>Číslo části<br>Teilnummer<br>No. of part | Шт.<br>Ks<br>Stk<br>Pcs | Наименование<br>Název části<br>Benennung<br>Name | Примечание<br>Poznámka<br>Bemerkung<br>Note |
|---|---|---|---|---|
| 9. | Z 43.7700-00.15 | 1 | Бирка<br>Štítek<br>Schild<br>Placard | |
| 10. | | | | |
| 11. | | | | |
| 12. | | | | |
| 13. | | | | |
| 14. | 5 ČSN 635369 | 1 | Резиновый шланг<br>Gumová hadice<br>Gummischlauch<br>Rubber hose | Длина= 18<br>l=18<br>Länge=18<br>Length=18 |
| 15. | 5 ČSN 635369 | 1 | Резиновый шланг<br>Gumová hadice<br>Gummischlauch<br>Rubber hose | Длина=50<br>l=50<br>Länge=50<br>Length=50 |
| 16. | M4x5 ČSN 021131.24 | 2 | Винт<br>Šroub<br>Schraube<br>Screw | |
| 17. | M3x6 ČSN 021185.24 | 2 | Винт<br>Šroub<br>Schraube<br>Screw | |

| Z 43.7700-00.00 | | Управление компрессором<br>Ovládání kompresoru<br>Kompressorbetätigung<br>Compressor Control | | Состоит из поз.<br>Sestává z poz.<br>Besteht aus Pos.<br>Consists of pos.<br>1-17,22,23,27-30 |
|---|---|---|---|---|
| Поз.<br>Poz.<br>Pos.<br>Pos. | Номер части<br>Číslo části<br>Teilnummer<br>No. of part | Шт.<br>Ks<br>Stk<br>Pcs | Наименование<br>Název části<br>Benennung<br>Name | Примечание<br>Poznámka<br>Bemerkung<br>Note |
| 18. | M5x25 ČSN 021105.24 | 1 | Винт<br>Šroub<br>Schraube<br>Screw | |
| 19. | M5x22 ČSN 021105.24 | 1 | Винт<br>Šroub<br>Schraube<br>Screw | |
| 20. | | | | |
| 21. | M5 ONL 3240 | 2 | Гайка<br>Matice<br>Mutter<br>Nut | |
| 22. | M5 ČSN 021411.24 | 1 | Гайка<br>Matice<br>Mutter<br>Nut | |
| 23. | M4 ČSN 021401.24 | 1 | Гайка<br>Matice<br>Mutter<br>Nut | |
| 24. | 4 ČSN 021401.24 | 1 | Гайка<br>Matice<br>Mutter<br>Nut | |
| 25. | 5 ČSN 021401.24 | 1 | Гайка<br>Matice<br>Mutter<br>Nut | |

| Z 43.7700-00.00 | | | Управление компрессором<br>Ovládání kompresoru<br>Kompressorbetätigung<br>Compressor Control | Состоит из поз.<br>Skládá z poz.<br>Besteht aus Pos.<br>Consists of pos.<br>1-17,22,23,27-30 |
|---|---|---|---|---|
| Поз.<br>Poz.<br>Pos.<br>Pos. | Номер части<br>Číslo části<br>Teilnummer<br>No. of part | Шт.<br>Ks<br>Stk<br>Pcs | Наименование<br>Název části<br>Benennung<br>Name | Примечание<br>Poznámka<br>Bemerkung<br>Note |
| 26. | | | | |
| 27. | 5,3 ČSN 021702.14 | 1 | Шайба<br>Podložka<br>Unterlegscheibe<br>Washer | |
| 28. | 4,1 ČSN 021740.02 | 4 | Шайба<br>Podložka<br>Unterlegscheibe<br>Washer | |
| 29. | 3x20 ČSN 022150.2 | 1 | Штифт<br>Kolík<br>Stift<br>Pin | |
| 30. | 1,6x16 ČSN 021781.05 | 1 | Шплинг<br>Závlačka<br>Splint<br>Split pin | |
| 31. | M6 ČSN 027451.4 | 1 | Масленка<br>Maznice<br>Schmierbüchse<br>Lubricator | |

Z 43.7800-00.00

Управление воздушным винтом V 500 A
Ovládání vrtule V 500 A
Betätigung der Luftschraube V 500 A
V 500 A Propeller Control

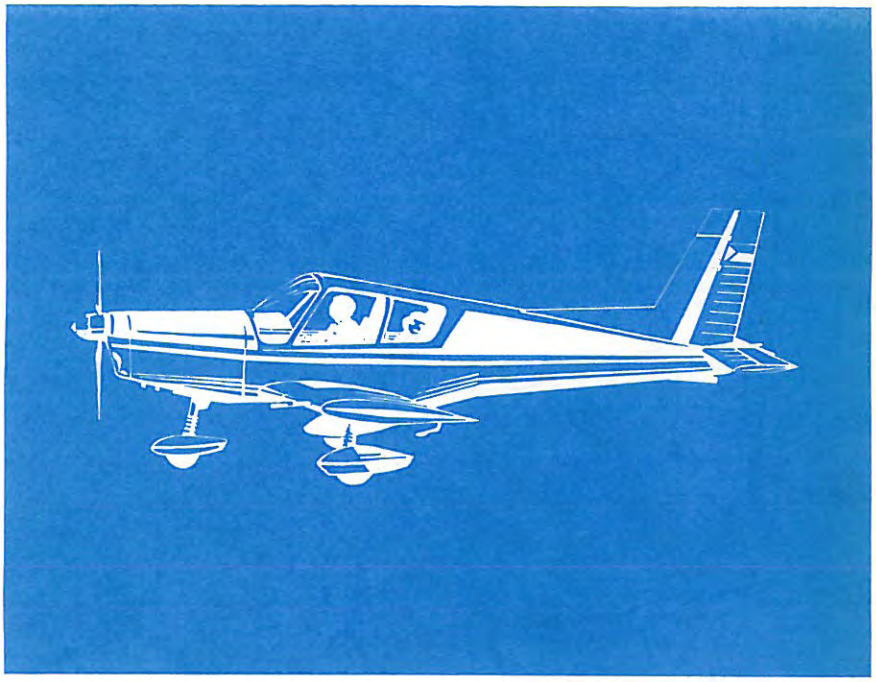

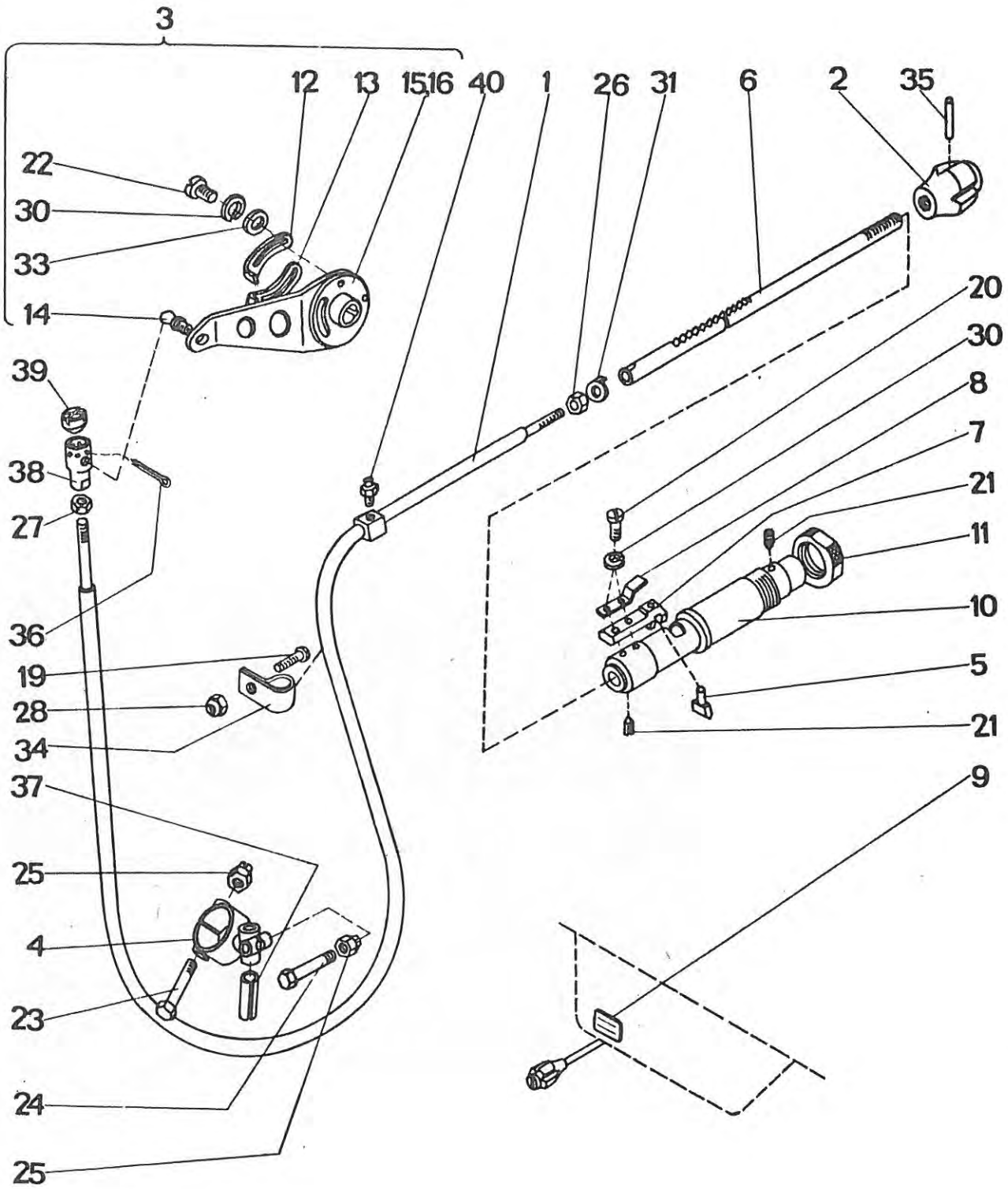
3
12
13
15
16
40
1
26
31
6
2
35
22
30
33
14
39
38
27
36
19
28
34
37
25
4
23
24
25
20
30
8
7
21
11
10
5
21
9

| Z 43.7800-00.00 | | Управление воздушным винтом V 500 A<br>Ovládání vrtule V 500 A<br>Betätigung der Luftschraube V 500 A<br>V 500 A Propeller Control | | Состоит из поз.<br>Sestává z poz.<br>Besteht aus Pos.<br>Consists of pos.<br>1-11,20,21,31,34, 37, 28,19 |
|---|---|---|---|---|
| Поз.<br>Poz.<br>Pos.<br>Pos. | Номер части<br>Číslo části<br>Teilnummer<br>No. of part | Шт.<br>Ks<br>Stk<br>Pcs | Наименование<br>Název části<br>Benennung<br>Name | Примечание<br>Poznámka<br>Bemerkung<br>Note |
| 1. | Z 43.7810-00.00 | 1 | Гибкая тяга воздушного винта<br>Ohebné táhlo vrtule<br>Biegsame Zugstange der Luftschraube<br>Propeller flexible pull rod | вкл. поз.<br>vč.poz.<br>einschl.Pos.<br>incl.No. 26,27, 38-40 |
| 2. | Z 43.7800-08.00 | 1 | Рукоятка<br>Rukojeť<br>Handgriff<br>Handle | |
| 3. | Z 43.7800-10.00 | 1 | Рычаг<br>Páka<br>Hebel<br>Lever | состоит из поз.<br>sest.z poz.<br>Besteht aus Pos.<br>Consists of pos.<br>12-16,22,30,33 |
| 4. | Z 43.7800-11.00 | 1 | Держатель телефлекса<br>Držák teleflexu<br>Teleflexhalter<br>Teleflex holder | вкл. поз.<br>vč.poz.<br>einschl.Pos.<br>incl.No. 23,24, 25 |
| 5. | Z 43.7800-00.13 | 1 | Защелка<br>Západka<br>Klinke<br>Pawl | |
| 6. | Z 43.7800-00.14 | 1 | Валик<br>Hřídelka<br>Welle<br>Shaft | |
| 7. | Z 43.7800-00.15 | 1 | Направляющая<br>Vodítko<br>Führung<br>Guide | |

| Z 43.7800-00.00 | | Управление воздушным винтом V 500 A<br>Ovládání vrtule V 500 A<br>Betätigung der Luftschraube V 500 A<br>V 500 A Propeller Control | | Состоит из поз.<br>Sestává z poz.<br>Besteht aus Pos.<br>Consists of pos.<br>1-11,20,21,31, 34,37,19,28, |
|---|---|---|---|---|
| Поз.<br>Poz.<br>Pos.<br>Pos. | Номер части<br>Číslo části<br>Teilnummer<br>No. of part | Шт.<br>Ks<br>Stk<br>Pcs | Наименование<br>Název části<br>Benennung<br>Name | Примечание<br>Poznámka<br>Bemerkung<br>Note |
| 8. | Z 43.7800-00.16 | 1 | Пружина<br>Pružina<br>Feder<br>Spring | |
| 9. | Z 43.7800-00.17 | 1 | Бирка<br>Štítek<br>Schild<br>Placard | |
| 10. | Z 43.7700-07.00 | 1 | Втулка<br>Vedení<br>Buchse<br>Bushing | |
| 11. | Z 43.7700-00.12 | 1 | Гайка<br>Matice<br>Mutter<br>Nut | |
| 12. | Z 43.7800-10.02 | 1 | Упор верхний<br>Doraz horní<br>Oberer Anschlag<br>Upper stop | |
| 13. | Z 43.7800-10.03 | 1 | Упор нижний<br>Doraz dolní<br>Unterer Anschlag<br>Lower stop | |
| 14. | Z 43.7800-10.08 | 1 | Шаровая цапфа<br>Kulový čep<br>Kugelzapfen<br>Ball journal | |
| 15. | Z 43.7800-10.01 | 1 | Ступица<br>Náboj<br>Nabe<br>Hub | |

| Z 43.7800-00.00 | | Управление воздушным винтом V 500 A<br>Ovládání vrtule V 500 A<br>Betätigung der Luftschraube V 500 A<br>V 500 A Propeller Control | | Состоит из поз.<br>Sestává z poz.<br>Besteht aus Pos.<br>Consists of pos.<br>1-11,20,21,31, 34,37, 28,19 |
|---|---|---|---|---|
| Поз.<br>Poz.<br>Pos.<br>Pos. | Номер части<br>Číslo části<br>Teilnummer<br>No. of part | Шт.<br>Ks<br>Stk<br>Pcs | Наименование<br>Název části<br>Benennung<br>Name | Примечание<br>Poznámka<br>Bemerkung<br>Note |
| 16. | Z 43.7800-10.06 | 1 | Лист рычага<br>Plech páky<br>Hebelblech<br>Lever sheet | |
| 17. | | | | |
| 18. | | | | |
| 19. | M4x10 ONL 3147 | 1 | Винт<br>Šroub<br>Schraube<br>Screw | |
| 20. | M4x10 ČSN 021131.24 | 2 | Винт<br>Šroub<br>Schraube<br>Screw | |
| 21. | M3x6 ČSN 021185.24 | 2 | Винт<br>Šroub<br>Schraube<br>Screw | |
| 22. | M4x8 ČSN 021131.24 | 4 | Винт<br>Šroub<br>Schraube<br>Screw | |
| 23. | M5x25 ČSN 021105.24 | 1 | Винт<br>Šroub<br>Schraube<br>Screw | |

| Z 43.7800-00.00 | | Управление воздушным винтом V 500 A<br>Ovládání vrtule V 500 A<br>Betätigung der Luftschraube V 500 A<br>V 500 A Propeller Control | | Состоит из поз.<br>Sestává z poz.<br>Besteht aus Pos.<br>Consists of pos.<br>1-11,20,21,31, 34,37, 19,28 |
|---|---|---|---|---|
| Поз.<br>Poz.<br>Pos.<br>Pos. | Номер части<br>Číslo části<br>Teilnummer<br>No. of part | Шт.<br>Ks<br>Stk<br>Pcs | Наименование<br>Název části<br>Benennung<br>Name | Примечание<br>Poznámka<br>Bemerkung<br>Note |
| 24. | M5x22 ČSN 021105.24 | 1 | Винт<br>Šroub<br>Schraube<br>Screw | |
| 25. | M5 ONL 3240 | 2 | Гайка<br>Matice<br>Mutter<br>Nut | |
| 26. | M4 ČSN 021401.24 | 1 | Гайка<br>Matice<br>Mutter<br>Nut | |
| 27. | M5 ČSN 021401.24 | 1 | Гайка<br>Matice<br>Mutter<br>Nut | |
| 28. | M4 LDN 3217 | 1 | Гайка<br>Matice<br>Mutter<br>Nut | |
| 29. | | | | |
| 30. | 4,1 ČSN 021740.04 | 6 | Шайба<br>Podložka<br>Unterlegscheibe<br>Washer | |
| 31. | 4 LDN 3288.2 | 1 | Шайба<br>Podložka<br>Unterlegscheibe<br>Washer | |
| 32. | | | | |

| Z 43.7800-00.00 | | | Управление воздушным винтом V 500 A<br>Ovládání vrtule V 500 A<br>Betätigung der Luftschraube V 500 A<br>V 500 A Propeller Control | Состоит из поз.<br>Sestává z poz.<br>Besteht aus Pos.<br>Consists of pos.<br>1-11,20,21,31, 34,37,19,28 |
|---|---|---|---|---|
| Поз.<br>Poz.<br>Pos.<br>Pos. | Номер части<br>Číslo části<br>Teilnummer<br>No. of part | Шт.<br>Ks<br>Stk<br>Pcs | Наименование<br>Název části<br>Benennung<br>Name | Примечание<br>Poznámka<br>Bemerkung<br>Note |
| 33. | 4,3 ČSN 021702.14 | 4 | Шайба<br>Podložka<br>Unterlegscheibe<br>Washer | |
| 34. | 1x14 ČSN 022706.1 | 1 | Хомут<br>Příchytka uzavřená<br>Schelle<br>Clamp | |
| 35. | 3x20 ČSN 022150.2 | 1 | Штифт<br>Kolík<br>Stift<br>Pin | |
| 36. | 1x16 ČSN 021781.05 | 1 | Шплинт<br>Závlačka<br>Splint<br>Split pin | |
| 37. | 5 ČSN 635369 | 1 | Резиновый шланг<br>Gumová hadice<br>Gummischlauch<br>Rubber hose | |
| 38. | 169-990 | 1 | Шаровой шарнир<br>Kulový kloub<br>Kugelgelenk<br>Spherical joint | |
| 39. | 168-990 | 1 | Пробка шарового шарнира<br>Zátka kulového kloubu<br>Kugelgelenkstopfen<br>Spherical joint plug | |
| 40. | M6 ČSN 027451.4 | 1 | Масленка<br>Maznice<br>Schmierbüchse<br>Lubricator | |

Z 42.7900-00.00

# Противопожарное устройство
# Protipožární zařízení
# Feuerlöschanlage
# Fire-Extiguishing System

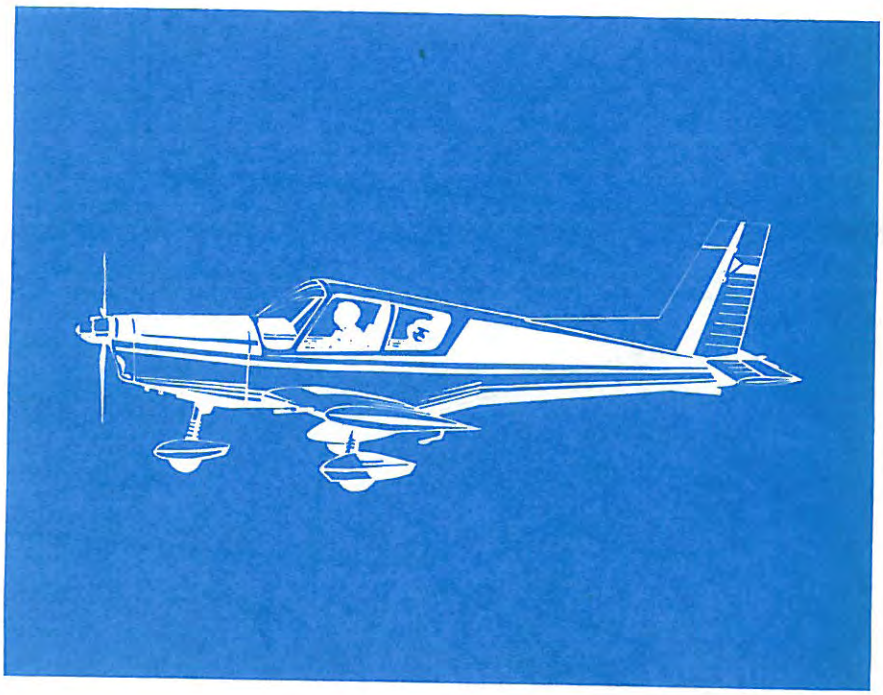

# Z42.7900-00.00

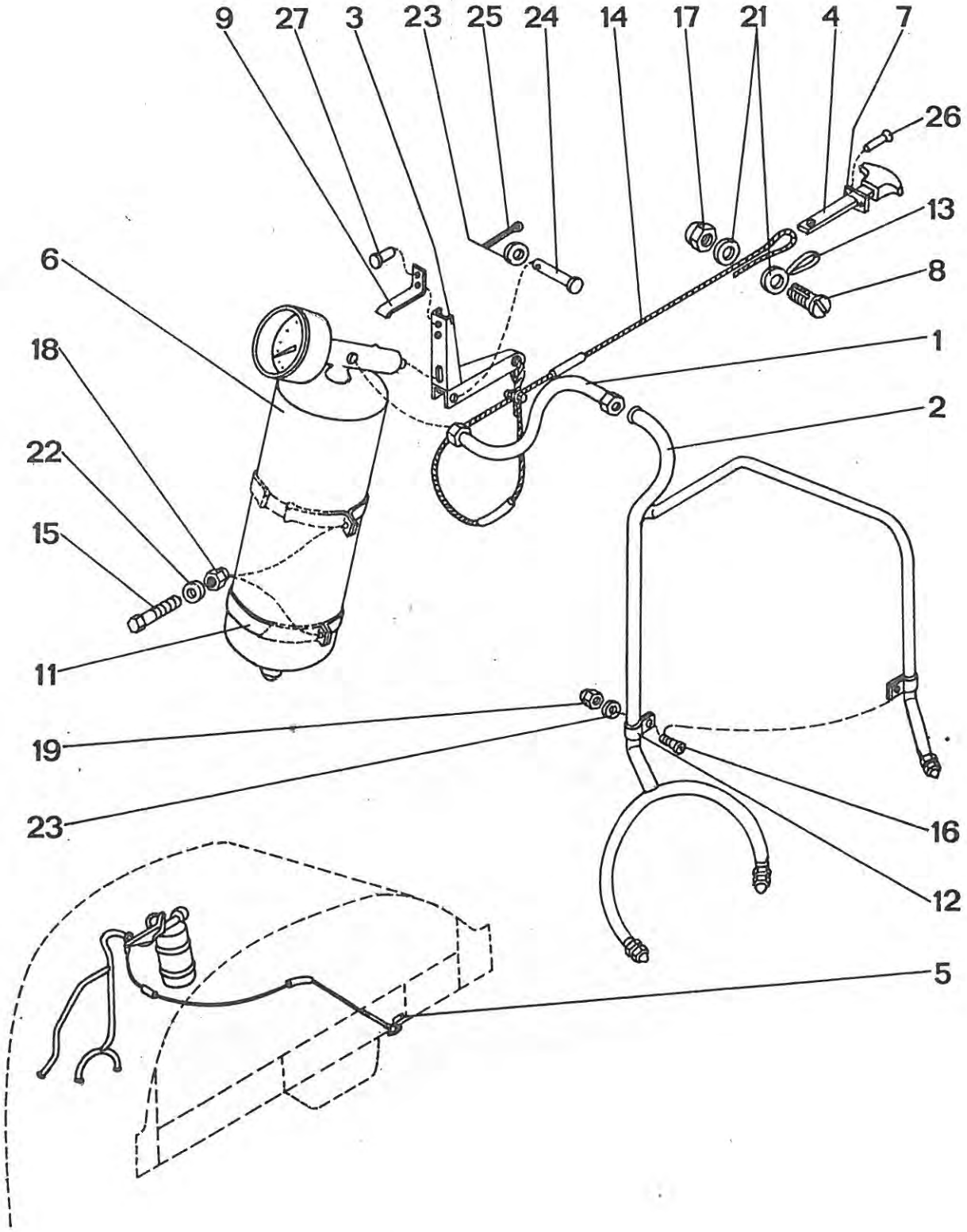

| Z 42.7900-00.00 | | | Противопожарное устройство<br>Protipožární zařízení<br>Feuerlöschanlage<br>Fire-Extiguishing System | Состоит из поз.<br>Sestává z poz.<br>Besteht aus Pos.<br>Consists of pos.<br>1-8,10-26 |
|---|---|---|---|---|
| Поз.<br>Poz.<br>Pos.<br>Pos. | Номер части<br>Číslo části<br>Teilnummer<br>No. of part | Шт.<br>Ks<br>Stk<br>Pcs | Наименование<br>Název části<br>Benennung<br>Name | Примечание<br>Poznámka<br>Bemerkung<br>Note |
| 1. | Z 42.7900-01.00 | 1 | Впускной трубопровод<br>Přívodní potrubí<br>Zuführungsleitung<br>Inlet piping | |
| 2. | Z 42.7900-02.00 | 1 | Распределительный трубопровод<br>Rozváděcí potrubí<br>Verteilungsleitung<br>Distributing pipes | |
| 3. | Z 42.7900-03.00 | 1 | Рычаг<br>Páka<br>Hebel<br>Lever | вкл. поз.<br>vč.poz.<br>einschl.Pos.<br>incl.pos.9,27 |
| 4. | Z 42.7900-06.00 | 1 | Рукоятка<br>Rukojet<br>Handgriff<br>Handle | |
| 5. | Z 42.7900-00.07 | 1 | Бирка<br>Štítek<br>Schi ld<br>Placard | |
| 6. | B 1-LS | 1 | Огнетушитель<br>Hasicí přístroj<br>Feuerlöschgerät<br>Fire extinguisher | |
| 7. | Z 42.7900-00.10 | 1 | Направление тяги<br>Vedení táhla<br>Zugstangeführung<br>Pull rod guide | |
| 8. | Z 326.453-04 | 2 | Винт с разрезом<br>в стержне<br>Šroub rozřezaný<br>Geschnittene Schraube<br>Screw with cut-up body | |

| Z 42.7900-00.00 | | Противопожарное устройство<br>Protipožární zařízení<br>Feuerlöschanlage<br>Fire-Extiguishing System | | Состоит из поз.<br>Sestává z poz.<br>Besteht aus Pos.<br>Consists of pos.<br>1-8,10-26 |
|---|---|---|---|---|
| Поз.<br>Poz.<br>Pos.<br>Pos. | Номер части<br>Číslo části<br>Teilnummer<br>No. of part | Шт.<br>Ks<br>Stk<br>Pes | Наименование<br>Název části<br>Benennung<br>Name | Примечание<br>Poznámka<br>Bemerkung<br>Note |
| 9. | Z 42.7900-03.03 | 1 | Пружина<br>Pružina<br>Feder<br>Spring | |
| 10. | | | | |
| 11. | Белый войлок 202 М<br>Plsť 202 M bílá<br>Weisser Filz 202 M<br>White felt 202 M | 2 | Войлочная лента<br>Plstěný pásek<br>Filzband<br>Felt strip | s=1 20x200 |
| 12. | 1x6 ČSN 022706.5 | 2 | Хомут<br>Příchytka<br>Schelle<br>Clamp | |
| 13. | 2 ČSN 024490.7 | 2 | Коуш<br>Očnice<br>Herzkausche<br>Cable ring | |
| 14. | 1,6 MON 1701 | 1 | Трос<br>Lano<br>Seil<br>Cable | l=700 |
| 15. | M5x16 ČSN 021131.24 | 2 | Винт<br>Šroub<br>Schraube<br>Screw | |
| 16. | M4x12 ONL 3147 | 2 | Винт<br>Šroub<br>Schraube<br>Screw | |

| Z 42.7900-00.00 | | Противопожарное устройство<br>Protipožární zařízení<br>Feuerlöschanlage<br>Fire-Extiguishing System | | Состоит из поз.<br>Sestává z poz.<br>Besteht aus Pos.<br>Consists of pos.<br>1-8,10-26 |
|---|---|---|---|---|
| Поз.<br>Poz.<br>Pos.<br>Pos. | Номер части<br>Číslo části<br>Teilnummer<br>No. of part | Шт.<br>Ks<br>Stk<br>Pcs | Наименование<br>Název části<br>Benennung<br>Name | Примечание<br>Poznámka<br>Bemerkung<br>Note |
| 17. | M6 ONL 3240 | 2 | Гайка<br>Matice<br>Mutter<br>Nut | |
| 18. | M5 ONL 3240 | 2 | Гайка<br>Matice<br>Mutter<br>Nut | |
| 19. | M4 ONL 3240 | 2 | Гайка<br>Matice<br>Mutter<br>Nut | |
| 20. | | | | |
| 21. | 6 ČSN 313282.11 K | 4 | Шайба<br>Podložka<br>Unterlegscheibe<br>Washer | |
| 22. | 5 ČSN 313282.11 K | 2 | Шайба<br>Podložka<br>Unterlegscheibe<br>Washer | |
| 23. | 4 ČSN 313282.11 K | 3 | Шайба<br>Podložka<br>Unterlegscheibe<br>Washer | |
| 24. | 4x18 ONL 3331.1 | 1 | Цапфа<br>Čep<br>Zapfen<br>Pin | |

| Z 42.7900-00.00 | | Противопожарное устройство<br>Protipožární zařízení<br>Feuerlöschanlage<br>Fire-Extiguishing System | | Состоит из поз.<br>Sestává z poz.<br>Besteht aus Pos.<br>Consists of pos.<br>1-8,10-26 |
|---|---|---|---|---|
| Поз.<br>Poz.<br>Pos.<br>Pos. | Номер части<br>Číslo části<br>Teilnummer<br>No. of part | Шт.<br>Ks<br>Stk<br>Pcs | Наименование<br>Název části<br>Benennung<br>Name | Примечание<br>Poznámka<br>Bemerkung<br>Note |
| 25. | 1x8 ČSN 021781.05 | 1 | Шплинт<br>Závlačka<br>Splint<br>Split pin | |
| 26. | 2,6x14 ČSN 022302.0 | 2 | Заклепка<br>Nýt<br>Niet<br>Rivet | |
| 27. | 2,6x5 ČSN 022302.0 | 2 | Заклепка<br>Nýt<br>Niet<br>Rivet | |

Z 43.8000-00.00

# Оборудование
# Výstroj
# Ausrüstung
# Equipment

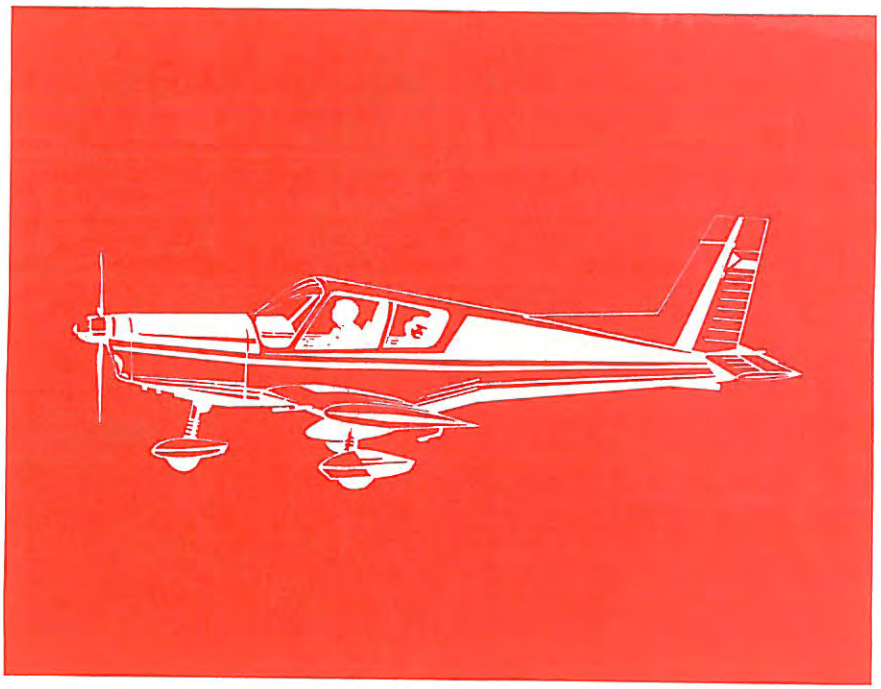

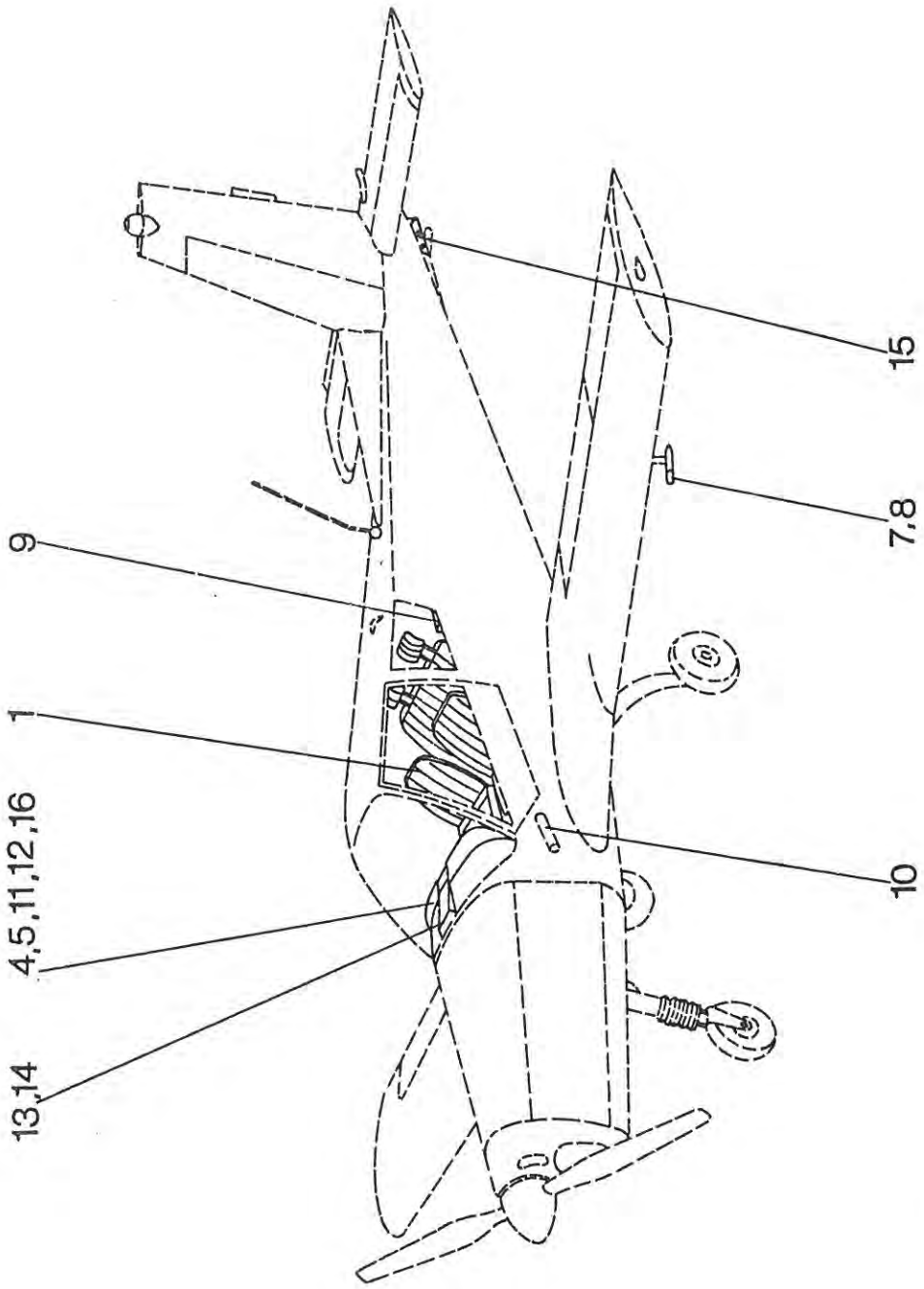
15
7,8
9
1
4,5,11,12,16
10
13,14

| Z 43.8000-00.00 | Оборудование<br>Výstroj<br>Ausrüstung<br>Equipment | Состоит из поз.<br>Sestává z poz.<br>Besteht aus Pos.<br>Consists of pos.<br>1 - 16<br>вкл. поз.<br>včetně,einschl.Pos.<br>incl.No.<br>Z 43.8500-00.00<br>Z 43.8610-00.00<br>Z 43.8620-00.00<br>Z 43.8800-00.00 |
|---|---|---|

| Поз.<br>Poz.<br>Pos.<br>Pos. | Номер части<br>Číslo části<br>Teilnummer<br>No. of part | Шт.<br>Ks<br>Stk<br>Pcs | Наименование<br>Název části<br>Benennung<br>Name | Примечание<br>Poznámka<br>Bemerkung<br>Note |
|---|---|---|---|---|
| 1. | Z 43.8100-00.00 | 1 | Оборудование кабины<br>Výstroj kabiny<br>Kabinenausrüstung<br>Cabin Equipment | |
| 2. | | | | |
| 3. | | | | |
| 4. | Z 42.8220-00.00 | 1 | Пульт управления<br>Ovládací panel<br>Schalttafel<br>Control Panel | |
| 5. | Z 43.8230-00.00 | 1 | Приборная доска<br>Palubní deska<br>Instrumentenbrett<br>Instrument Panel | с 2. серии<br>od 2.série<br>Seit der Serie 2<br>From series 2 |
| 6. | | | | |
| 7. | Z 43.8240-00.00 | 1 | Установка трубопровода Пито во фюзеляже<br>Zástavba Pitot v trupu<br>Pitotleitungseinbau im Rumpf<br>Pitot Line Installation in Fuselage | |

| Z 43.8000-00.00 | Оборудование<br>Výstroj<br>Ausrüstung<br>Equipment | Состоит из поз.<br>Sestává z poz.<br>Besteht aus Pos.<br>Consists of pos.<br>1 - 16<br>вкл. поз.<br>včetně, einschl.Pos.<br>incl.No.<br>Z 43.8500-00.00<br>Z 43.8610-00.00<br>Z 43.8620-00.00<br>Z 43.8800-00.00 |
|---|---|---|

| Поз.<br>Poz.<br>Pos.<br>Pos. | Номер части<br>Číslo části<br>Teilnummer<br>No. of part | Шт.<br>Ks<br>Stk<br>Pcs | Наименование<br>Název části<br>Benennung<br>Name | Примечание<br>Poznámka<br>Bemerkung<br>Note |
|---|---|---|---|---|
| 8. | Z 42.8250-00.00 | 1 | Установка трубопровода Пито в крыле<br>Zástavba Pitot v křídle<br>Pitotleitungseinbau im Flügel<br>Pitot Line Installation in Wing | |
| 9. | Z 43.8261-00.00 | 1 | Установка аптечки<br>Zástavba lékárničky<br>Reiseapothekeeinbau<br>Medicine Chest Installation | SPEC |
| 10. | Z 43.8263-00.00 | 1 | Установка огнетушителя V 05<br>Zástavba hasicího přístroje V 05<br>Einbau des Feuerlöschgerätes V 05<br>V 05 Fire Extinguisher Installation | SPEC |
| 11. | Z 43.8270-00.00 | 1 | Установка указателя давления наддува<br>Zástavba tlakoměru plnění motoru<br>Ladedruckmessereinbau<br>Boost-Pressure Gauge Installation | |
| 12. | Z 43.8291-00.00 | 1 | Приборная доска /отделка ГДР-ИТА/<br>Palubní deska (úprava NDR-ITA)<br>Instrumentenbrett (Gestaltung DDR-ITA)<br>Instrument Panel (modif.for GDR-ITA) | SPEC |

| Z 43.8000-00.00 | Оборудование<br>Výstroj<br>Ausrüstung<br>Equipment | Состоит из поз.<br>Sestává z poz.<br>Besteht aus Pos.<br>Consists of pos.<br>1 - 16<br>вкл. поз.<br>včetně, einschl.Pos.<br>incl.No.<br>Z 43.8500-00.00<br>Z 43.8610-00.00<br>Z 43.8620-00.00<br>Z 43.8800-00.00 |
|---|---|---|

| Поз.<br>Poz.<br>Pos.<br>Pos. | Номер части<br>Číslo části<br>Teilnummer<br>No. of part | Шт.<br>Ks<br>Stk<br>Pcs | Наименование<br>Název části<br>Benennung<br>Name | Примечание<br>Poznámka<br>Bemerkung<br>Note |
|---|---|---|---|---|
| 13. | Z 42.8310-00.00 | 1 | Вентиляция кабины<br>Větrání kabiny<br>Kabinenlüftung<br>Cabin Ventilation | |
| 14. | Z 43.8320-00.00 | 1 | Обогрев кабины<br>Vytápění kabiny<br>Kabinenheizung<br>Cabin Heating | СПЕЦ<br>SPEC |
| 15. | Z 43.8400-00.00 | 1 | Буксировочное устройство<br>Vlečné zařízení<br>Schleppvorrichtung<br>Towing Gear | СПЕЦ<br>SPEC |
| 16. | Z 43.8700-00.00 | 1 | Приборы по особому желанию<br>Přístroje na zvláštní přání<br>Geräte auf besonderen Wunsch<br>Optional Instruments | СПЕЦ<br>SPEC |

Z 43.8100-00.00

# Оборудование кабины
# Výstroj kabiny
# Kabinenausrüstung
# Cabin Equipment

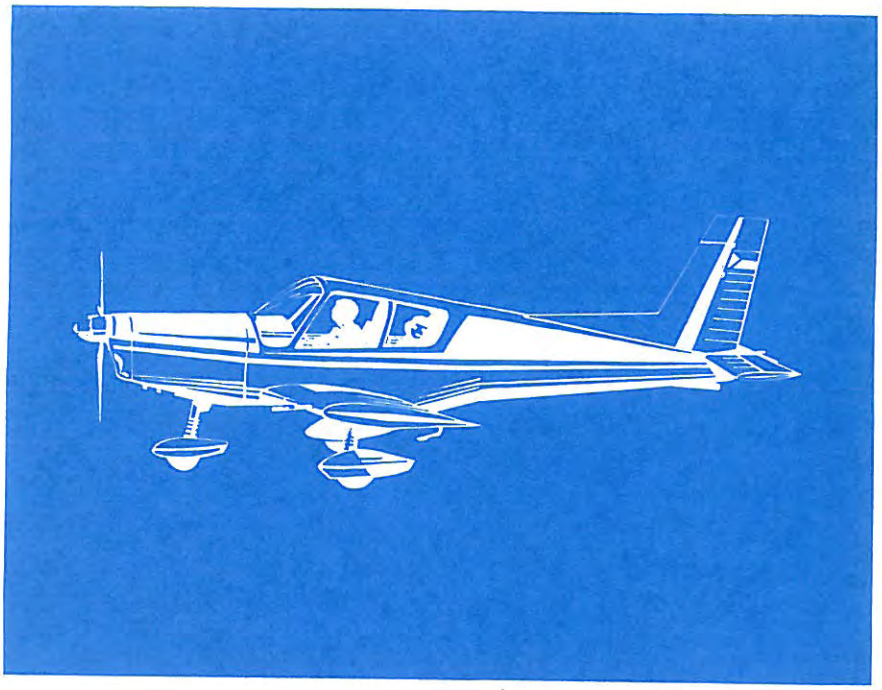

# Z43. 8100-00.00

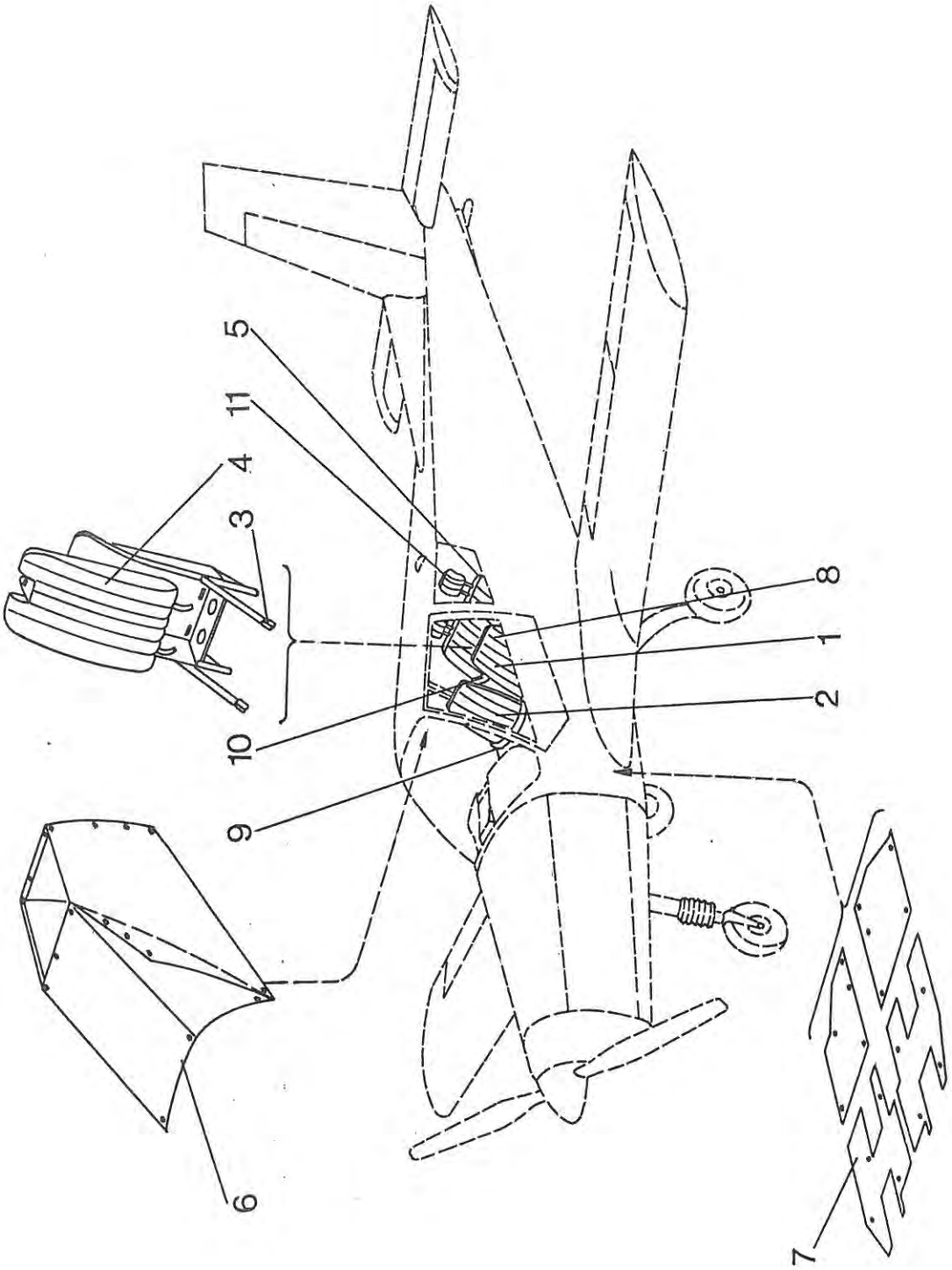

| Z 43.8100-00.00 | | Оборудование кабины<br>Výstroj kabiny<br>Kabinenausrüstung<br>Cabin Equipment | | Состоит из поз.<br>Sestává z poz.<br>Besteht aus Pos.<br>Consists of pos.<br>1 - 11 |
|---|---|---|---|---|
| Поз.<br>Poz.<br>Pos.<br>Pos. | Номер части<br>Číslo části<br>Teilnummer<br>No. of part | Шт.<br>Ks<br>Stk<br>Pcs | Наименование<br>Název části<br>Benennung<br>Name | Примечание<br>Poznámka<br>Bemerkung<br>Note |
| 1. | Z 43.8110-00.00 | 1 | Переднее сиденье Л<br>Přední sedadlo L<br>Vorderer Sitz L<br>Front seat L.H. | |
| 2. | Z 43.8120-00.00 | 1 | Переднее сиденье П<br>Přední sedadlo P<br>Vorderer Sitz R<br>Front seat R.H. | |
| 3. | Z 43.8131-00.00 | 2 | Каркас парашютной спинки<br>Kostra padákového opěradla<br>Fallschirmrückenlehne-gerüst<br>Parachute back-rest frame | SPEC |
| 4. | Z 43.8132-00.00 | 2 | Подушка парашютной спинки<br>Polštář padákového opěradla<br>Fallschirmrückenlehne-polster<br>Parachute back-rest cushion | СПЕЦ<br>SPEC |
| 5. | Z 43.8150-00.00 | 1 | Заднее сиденье<br>Zadní sedadlo<br>Hinterer Sitz<br>Rear Seat | |
| 6. | Z 43.8161-00.00 | 1 | Занавески для тренировки полета по приборам<br>Kryty pro nácvik přístrojového létání<br>Vorhänge für Instrumentenfliegenübung<br>Curtains for IFR-flight training | СПЕЦ<br>SPEC |

| Z 43.8100-00.00 | | Оборудование кабины<br>Výstroj kabiny<br>Kabinenausrüstung<br>Cabin Equipment | | Состоит из поз.<br>Sestává z poz.<br>Besteht aus Pos.<br>Consists of pos.<br>1 - 11 |
|---|---|---|---|---|
| Поз.<br>Poz.<br>Pos.<br>Pos. | Номер части<br>Číslo části<br>Teilnummer<br>No. of part | Шт.<br>Ks<br>Stk<br>Pcs | Наименование<br>Název části<br>Benennung<br>Name | Примечание<br>Poznámka<br>Bemerkung<br>Note |
| 7. | Z 43.8163-00.00 | 1 | Установка коверов<br>Zástavba koberců<br>Einbau der Teppiche<br>Carpet installation | СПЕЦ<br>SPEC |
| 8. | Z 43.8173-00.00 | 1 | Передний привязной ремень Л<br>Přední upínací pás L<br>Vorderer Anschnallgurt<br>Front safety belt L.H. | L |
| 9. | Z 43.8174-00.00 | 1 | Передний привяз.ремень<br>Přední upínací pás P<br>Vorderer Anschnallgurt<br>Front safety belt R.H. | П<br>R |
| 10. | Z 43.8180-00.00 | 1 | Установка задних привяз.ремней<br>Zástavba zadních pásů<br>Einbau der hinteren Anschnallgurte<br>Rear safety belts installation | |
| 11. | Z 43.8190-00.00 | 4 | Заголовник<br>Opěrka hlavy<br>Kopfstütze<br>Head rest | |

Z 43.8110-00.00
Z 43.8120-00.00

Переднее сиденье Л
Přední sedadlo L
Vorderer Sitz L
Front Seat L.H.

Переднее сиденье П
Přední sedadlo P
Vorderer Sitz R
Front Seat R.H.

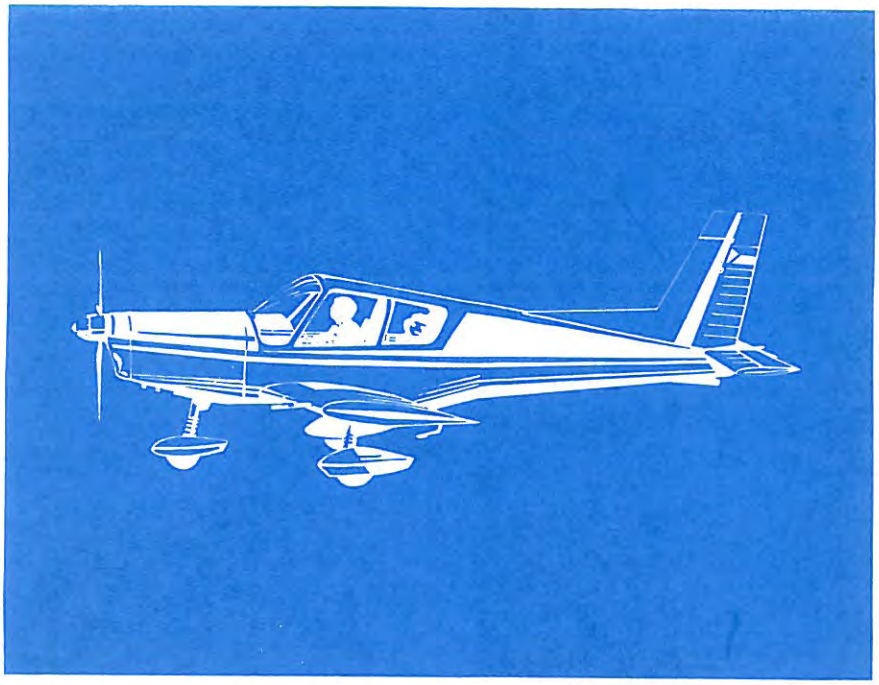

# Z43. 8110-00.00
# Z43. 8120-00.00

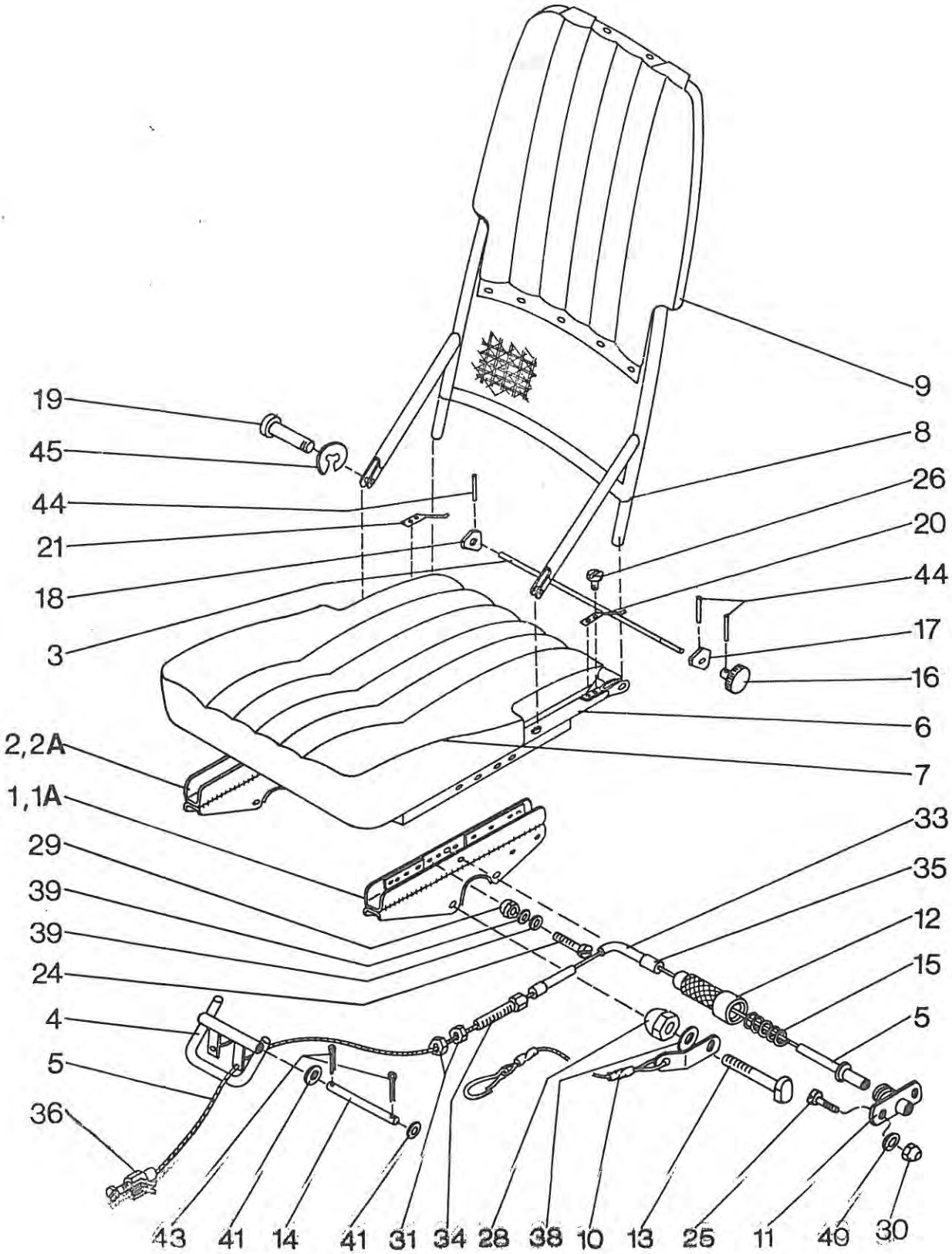

| | | |
|---|---|---|
| Z 43.8110-00.00 | Переднее сиденье Л<br>Přední sedadlo L<br>Vorderer Sitz L<br>Front Seat L.H. | Состоит из поз.<br>Sestává z poz.<br>Besteht aus Pos.<br>Consists of pos.<br>1,2, 3-45 |
| Z 43.8120-00.00 | Переднее сиденье П<br>Přední sedadlo P<br>Vorderer Sitz R<br>Front Seat R.H. | Состоит из поз.<br>Sestává z poz.<br>Besteht aus Pos.<br>Consists of pos.<br>1A,2A,3-45 |

| Поз.<br>Poz.<br>Pos.<br>Pos. | Номер части<br>Číslo části<br>Teilnummer<br>No. of part | Шт.<br>Ks<br>Stk<br>Pcs | Наименование<br>Název části<br>Banennung<br>Name | Примечание<br>Poznámka<br>Bemerkung<br>Note |
|---|---|---|---|---|
| 1. | Z 42.8111-00.00 | 1 | Балка сиденья Л<br>Nosník sedačky L<br>Sitzträger L<br>Seat beam L.H. | для левого сиденья<br>pro levé sedadlo<br>für linken Sitz<br>for left seat |
| 1A. | Z 42.8121-00.00 | 1 | Балка сиденья Л<br>Nosník sedačky L<br>Sitzträger L<br>Seat beam L.H. | для правого сид.<br>pro pravé sedadlo<br>für rechten Sitz<br>for right seat |
| 2. | Z 42.8112-00.00 | 1 | Балка сиденья П<br>Nosník sedačky P<br>Sitzträger R<br>Seat beam L.H. | для левого сид.<br>pro levé sedadlo<br>für linken Sitz<br>for left seat |
| 2A. | Z 42.8122-00.00 | 1 | Балка сиденья П<br>Nosník sedačky P<br>Sitzträger R<br>Seat beam R.H. | для правого сид.<br>pro pravé sedadlo<br>für rechten Sitz<br>for right seat |
| 3. | Z 43.8113-00.00 | 1 | Ось эксцентриков<br>Osa výstředníků<br>Achse der Exzenter<br>Axle of eccentrics | |
| 4. | Z 42.8114-00.00 | 1 | Рукоятка арретира<br>Rukojeť aretace<br>Handgriff der Arretiervorrichtung<br>Handle of arrestment | |
| 5. | Z 42.8115-00.00 | 2 | Трос<br>Lano<br>Seil<br>Cable | |

| | | |
|---|---|---|
| Z 43.8110-00.00 | Переднее сиденье Л<br>Přední sedadlo L<br>Vorderer Sitz L<br>Front Seat L.H. | Состоит из поз.<br>Sestává z poz.<br>Besteht aus Pos.<br>Consists of pos.<br>1,2,3-45 |
| Z 43.8120-00.00 | Переднее сиденье П<br>Přední sedadlo P<br>Vorderer Sitz R<br>Front Seat R.H. | Состоит из поз.<br>Sestává z poz.<br>Besteht aus Pos.<br>Consists of pos.<br>1A,2A,3-45 |

| Поз.<br>Poz.<br>Pos.<br>Pos. | Номер части<br>Číslo části<br>Teilnummer<br>No. of part | Шт.<br>Ks<br>Stk<br>Pcs | Наименование<br>Název části<br>Benennung<br>Name | Примечание<br>Poznámka<br>Bemerkung<br>Note |
|---|---|---|---|---|
| 6. | Z 43.8116-00.00 | 1 | Каркас сиденья<br>Kostra sedadla<br>Sitzgerüst<br>Seat frame | поставляется целиком<br>dodává se v celku<br>im ganzen geliefert<br>delivered in bulk. |
| 7. | Z 43.8118-00.00 | 1 | Обои сиденья<br>Čalounění sedadla<br>Sitzpolsterung<br>Seat upholstery | |
| 8. | Z 43.8117-00.00 | 1 | Каркас спинки<br>Kostra opěradla<br>Rückenlehnegerüst<br>Back-rest frame | |
| 9. | Z 43.8119-00.00 | 1 | Обои спинки<br>Čalounění opěradla<br>Rückenlehnepolsterung<br>Back-rest frame | |
| 10. | Z 42.8117-00.00 | 1 | Трос упора<br>Lano dorazu<br>Anschlagseil<br>Stop cable | |
| 11. | Z 42.8110-00.11 | 2 | Корпус арретира<br>Těleso aretace<br>Arretierungskörper<br>Arrestment body | |
| 12. | Z 42.8110-00.12 | 2 | Гайка арретира<br>Matice aretace<br>Arretierungsmutter<br>Arrestment nut | |

| | | |
|---|---|---|
| Z 43.8110-00.00 | Переднее сиденье Л<br>Přední sedadlo L<br>Vorderer Sitz L<br>Front Seat L.H. | Состоит из поз.<br>Sestává z poz.<br>Besteht aus Pos.<br>Consists of pos.<br>1,2,3-45 |
| Z 43.8120-00.00 | Переднее сиденье П<br>Přední sedadlo P<br>Vorderer Sitz R<br>Front Seat R.H. | Состоит из поз.<br>Sestává z poz.<br>Besteht aus Pos.<br>Consists of pos.<br>1A,2A,3-45 |

| Поз.<br>Poz.<br>Pos.<br>Pos. | Номер части<br>Číslo části<br>Teilnummer<br>No. of part | Шт.<br>Ks<br>Stk<br>Pcs | Наименование<br>Název části<br>Benennung<br>Name | Примечание<br>Poznámka<br>Bemerkung<br>Note |
|---|---|---|---|---|
| 13. | Z 42.8110-00.13 | 4 | Болт пригнанный<br>Šroub lícovaný<br>Passchraube<br>Fitted bolt | |
| 14. | Z 42.8110-00.14 | 1 | Ось<br>Oska<br>Achse<br>Axle | |
| 15. | Z 42.8110-00.15 | 2 | Пружина<br>Pružina<br>Feder<br>Spring | |
| 16. | Z 43.8110-00.16 | 1 | Маховичок<br>Ovládací kolečko<br>Handrad<br>Hand wheel | |
| 17. | Z 43.8110-00.17 | 1 | Эксцентрик Л<br>Výstředník L<br>Exzenter L<br>Eccentric L.H. | |
| 18. | Z 43.8110-00.18 | 1 | Эксцентрик П<br>Výstředník P<br>Exzenter R<br>Eccentric R.H. | |
| 19. | Z 43.8110-00.19 | 2 | Цапфа<br>Čep<br>Zapfen<br>Pin | |

| | | |
|---|---|---|
| Z 43.8110-00.00 | Переднее сиденье Л<br>Přední sedadlo L<br>Vorderer Sitz L<br>Front Seat L.H. | Состоит из поз.<br>Sestává z poz.<br>Besteht aus Pos.<br>Consists of pos.<br>1,2,3-45 |
| Z 43.8120-00.00 | Переднее сиденье П<br>Přední sedadlo P<br>Vorderer Sitz R<br>Front Seat R.H. | Состоит из поз.<br>Sestává z poz.<br>Besteht aus Pos.<br>Consists of pos.<br>1A,2A,3-45 |

| Поз.<br>Poz.<br>Pos.<br>Pos. | Номер части<br>Číslo části<br>Teilnummer<br>No. of part | Шт.<br>Ks<br>Stk<br>Pcs | Наименование<br>Název části<br>Benennung<br>Name | Примечание<br>Poznámka<br>Bemerkung<br>Note |
|---|---|---|---|---|
| 20. | Z 43.8110-00.21 | 1 | Пружина Л<br>Pružina 1<br>Feder L<br>Spring L.H. | |
| 21. | Z 43.8110-00.22 | 1 | Пружина П<br>Pružina P<br>Feder R<br>Spring R.H. | |
| 22. | | | | |
| 23. | | | | |
| 24. | M6x16 ČSN 021131.24 | 1 | Винт<br>Šroub<br>Schraube<br>Screw | |
| 25. | M5x12 ČSN 021131.24 | 4 | Винт<br>Šroub<br>Schraube<br>Screw | |
| 26. | M4x8 ČSN 021131.24 | 4 | Винт<br>Šroub<br>Schraube<br>Screw | |

| | | |
|---|---|---|
| Z 43.8110-00.00 | Переднее сиденье Л<br>Přední sedadlo L<br>Vorderer Sitz L<br>Front Seat L.H. | Состоит из поз.<br>Sestává z poz.<br>Besteht aus Pos.<br>Consists of pos.<br>1,2,3-45 |
| Z 43.8120-00.00 | Переднее сиденье П<br>Přední sedadlo P<br>Vorderer Sitz R<br>Front Seat R.H. | Состоит из поз.<br>Sestává z poz.<br>Besteht aus Pos.<br>Consists of pos.<br>1A,2A,3-45 |

| Поз.<br>Poz.<br>Pos.<br>Pos. | Номер части<br>Číslo části<br>Teilnummer<br>No. of part | Шт.<br>Ks<br>Stk<br>Pcs | Наименование<br>Název části<br>Benennung<br>Name | Примечание<br>Poznámka<br>Bemerkung<br>Note |
|---|---|---|---|---|
| 27. | | | | |
| 28. | M8 ONL 3240 | 4 | Гайка<br>Matice<br>Mutter<br>Nut | |
| 29. | M6 ONL 3240 | 1 | Гайка<br>Matice<br>Mutter<br>Nut | |
| 30. | M5 ONL 3240 | 4 | Гайка<br>Matice<br>Mutter<br>Nut | |
| 31. | M6 ČSN 021403.24 | 4 | Гайка<br>Matice<br>Mutter<br>Nut | |
| 32. | | | | |
| 33. | 2,5/5,1 ON 028482.1 | 2 | Шланг<br>Hadice<br>Schlauch<br>Hose | Длина=330 мм<br>l=330 mm<br>Länge=330<br>Length=330 |
| 34. | 6,5x32 ONA 028486.2 | 2 | Регулировочный винт<br>Seřizovací šroub<br>Stellschraube<br>Adjusting screw | |

| Z 43.8110-00.00 | Переднее сиденье Л<br>Přední sedadlo L<br>Vorderer Sitz L<br>Front Seat L.H. | Состоит из поз.<br>Sestává z poz.<br>Besteht aus Pos.<br>Consists of pos.<br>1,2,3-45 |
|---|---|---|
| Z 43.8120-00.00 | Переднее сиденье П<br>Přední sedadlo P<br>Vorderer Sitz R<br>Front Seat R.H. | Состоит из поз.<br>Sestává z poz.<br>Besteht aus Pos.<br>Consists of pos.<br>1A,2A,3-45 |

| Поз.<br>Poz.<br>Pos.<br>Pos. | Номер части<br>Číslo části<br>Teilnummer<br>No.of part | Шт.<br>Ks<br>Stk<br>Pcs | Наименование<br>Název části<br>Benennung<br>Name | Примечание<br>Poznámka<br>Bemerkung<br>Note |
|---|---|---|---|---|
| 35. | 5,3 ONA 028484.1 | 4 | Наконечник<br>Koncovka<br>Endverschluss<br>Terminal | |
| 36. | LDN 3709 | 2 | Наконечник<br>Koncovka<br>Endverschluss<br>Terminal | |
| 37. | | | | |
| 38. | B 8,4 ČSN 021702.14 | 4 | Шайба<br>Podložka<br>Unterlegscheibe<br>Washer | |
| 39. | 6,4 ČSN 021702.14 | 5 | Шайба<br>Podložka<br>Unterlegscheibe<br>Washer | |
| 40. | 5,3 ČSN 021702.14 | 4 | Шайба<br>Podložka<br>Unterlegscheibe<br>Washer | |
| 41. | 4,3 ČSN 021702.14 | 2 | Шайба<br>Podložka<br>Unterlegscheibe<br>Washer | |

| | | |
|---|---|---|
| Z 43.8110-00.00 | Переднее сиденье Л<br>Přední sedadlo L<br>Vorderer Sitz L<br>Front Seat L.H. | Состоит из поз.<br>Sestává z poz.<br>Besteht aus Pos.<br>Consists of pos.<br>1,2,3-45 |
| Z 43.8120-00.00 | Переднее сиденье П<br>Přední sedadlo P<br>Vorderer Sitz R<br>Front Seat R.H. | Состоит из поз.<br>Sestává z poz.<br>Besteht aus Pos.<br>Consists of pos.<br>1A,2A,3-45 |

| Поз.<br>Poz.<br>Pos.<br>Pos. | Номер части<br>Číslo části<br>Teilnummer<br>No. of part | Шт.<br>Ks<br>Stk<br>Pcs | Наименование<br>Název části<br>Benennung<br>Name | Примечание<br>Poznámka<br>Bemerkung<br>Note |
|---|---|---|---|---|
| 42. | | | | |
| 43. | 1x8 ČSN 021781.05 | 2 | Шплинт<br>Závlačka<br>Splint<br>Split pin | |
| 44. | 3x14 ČSN 022150.2 | 3 | Штифт<br>Kolík<br>Stift<br>Pin | |
| 45. | 6 ČSN 022929.03 | 2 | Кольцо<br>Kroužek<br>Ring<br>Ring | |
| 46. | | | | |
| 47. | | | | |
| 48. | | | | |

Z 43.8150-00.00

Заднее сиденье
Zadní sedadlo
Hinterer Sitz
Rear Seat

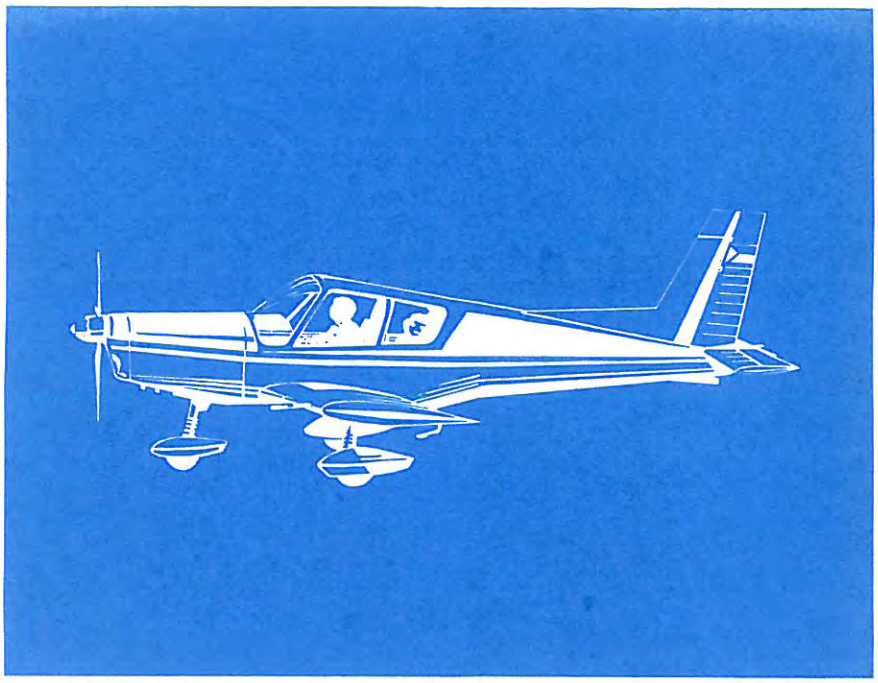

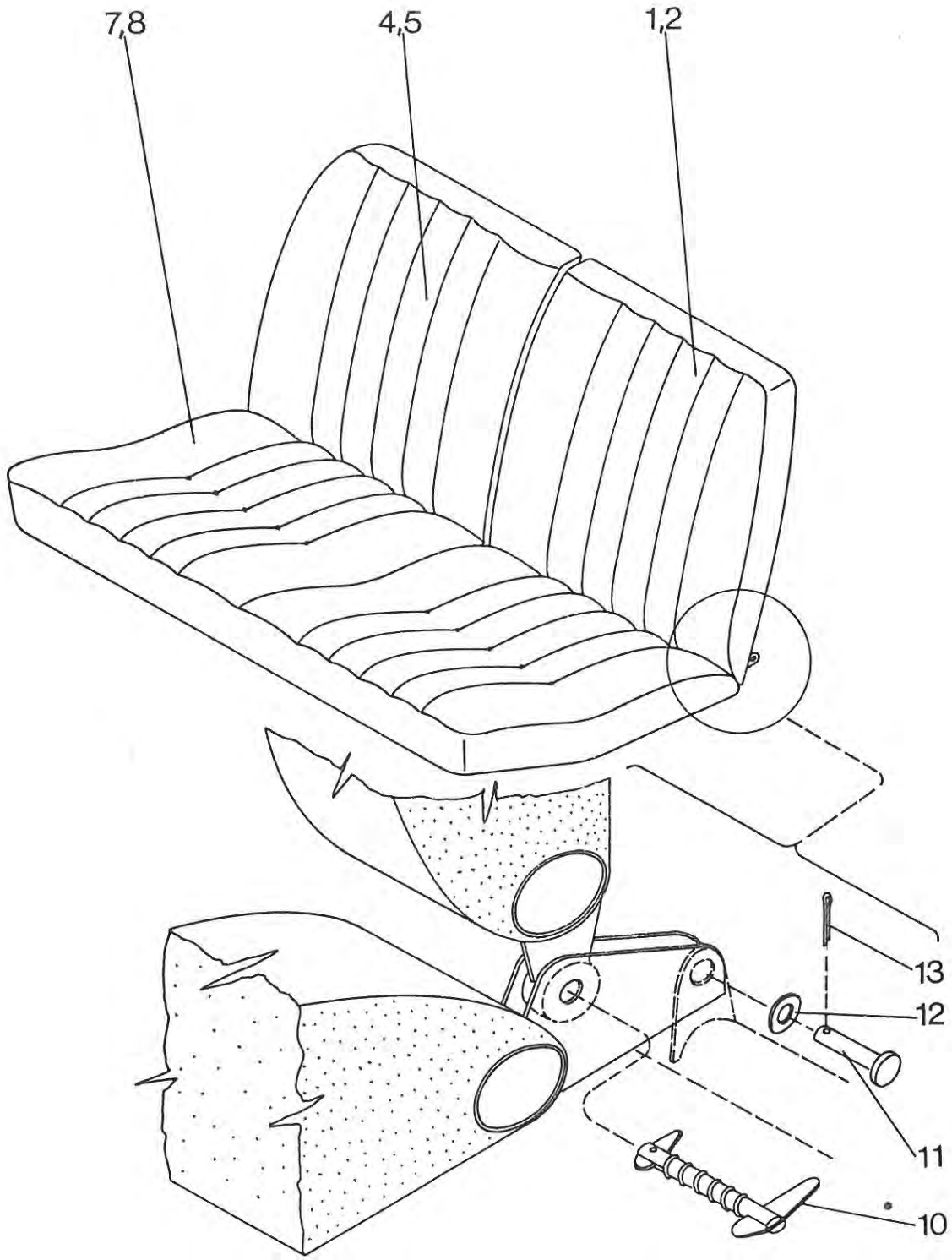
7,8
4,5
1,2
13
12
11
10

| Z 43.8150-00.00 | Заднее сиденье<br>Zadní sedadlo<br>Hinterer Sitz<br>Rear Seat | Состоит из поз.<br>Sestává z poz.<br>Besteht aus Pos.<br>Consists of pos.<br>1 - 13 |
|---|---|---|

| Поз.<br>Poz.<br>Pos.<br>Pos. | Номер части<br>Číslo části<br>Teilnummer<br>No. of part | Шт.<br>Ks<br>Stk<br>Pcs | Наименование<br>Název části<br>Benennung<br>Name | Примечание<br>Poznámka<br>Bemerkung<br>Note |
|---|---|---|---|---|
| 1. | Z 43.8151-00.00 | 1 | Каркас спинки Л<br>Kostra opěradla L<br>Rückenlehnegerüst L<br>Back-rest frame L.H. | Поставляется целиком<br>dodává se vcelku<br>im ganzen geliefert<br>delivered in bulk |
| 2. | Z 43.8155-00.00 | 1 | Обой спинки Л<br>Čalounění opěradla L<br>Rückenlehnepolsterung L<br>Back-rest upholstery L.H. | |
| 3. | | | | |
| 4. | Z 43.8152-00.00 | 1 | Каркас спинки П<br>Kostra opěradla P<br>Rückenlehnegerüst R<br>Back-rest frame R.H. | поставляется целиком<br>dodává se vcelku<br>im ganzen geliefert<br>delivered in bulk |
| 5. | Z 43.8156-00.00 | 1 | Обои спинки П<br>Čalounění opěradla P<br>Rückenlehnepolsterung R<br>Back-rest upholstery R.H. | |
| 6. | | | | |
| 7. | Z 43.8153-00.00 | 1 | Каркас сиденья<br>Kostra sedadla<br>Sitzgerüst<br>Seat frame | поставляется целиком<br>dodává se vcelku<br>im ganzen geliefert<br>delivered in bulk |
| 8. | Z 43.8157-00.00 | 1 | Обои сиденья<br>Čalounění sedadla<br>Sitzpolsterung<br>Seat upholstery | |

| Z 43.8150-00.00 | | Заднее сиденье<br>Zadní sedadlo<br>Hinterer Sitz<br>Rear Seat | | Состоит из поз.<br>Sestává z poz.<br>Besteht aus Pos.<br>Consists of pos.<br>1 - 13 |
|---|---|---|---|---|
| Поз.<br>Poz.<br>Pos.<br>Pos. | Номер части<br>Číslo části<br>Teilnummer<br>No. of part | Шт.<br>Ks<br>Stk<br>Pcs | Наименование<br>Název části<br>Benennung<br>Name | Примечание<br>Poznámka<br>Bemerkung<br>Note |
| 9. | | | | |
| 10. | 940-01 | 4 | Быстросоединительная цапфа<br>Rychlospojovací čep<br>Schnellverbindungszapfen<br>Quick connecting pin | |
| 11. | 6x26 ONL 3331.1 | 2 | Цапфа<br>Čep<br>Zapfen<br>Pin | |
| 12. | 6 ČSN 313282.11 | 2 | Шайба<br>Podložka<br>Unterlegscheibe<br>Washer | |
| 13. | 1,6x12 ČSN 021781.05 | 2 | Шплинт<br>Závlačka<br>Splint<br>Split pin | |
| 14. | | | | |

Z 43.8161-00.00

Занавески для тренировки полета по приборам
Kryty pro nácvik přístroj. létání
Vorhänge für Instrumenten-fliegenübung
Curtains for IFR-Blind Training

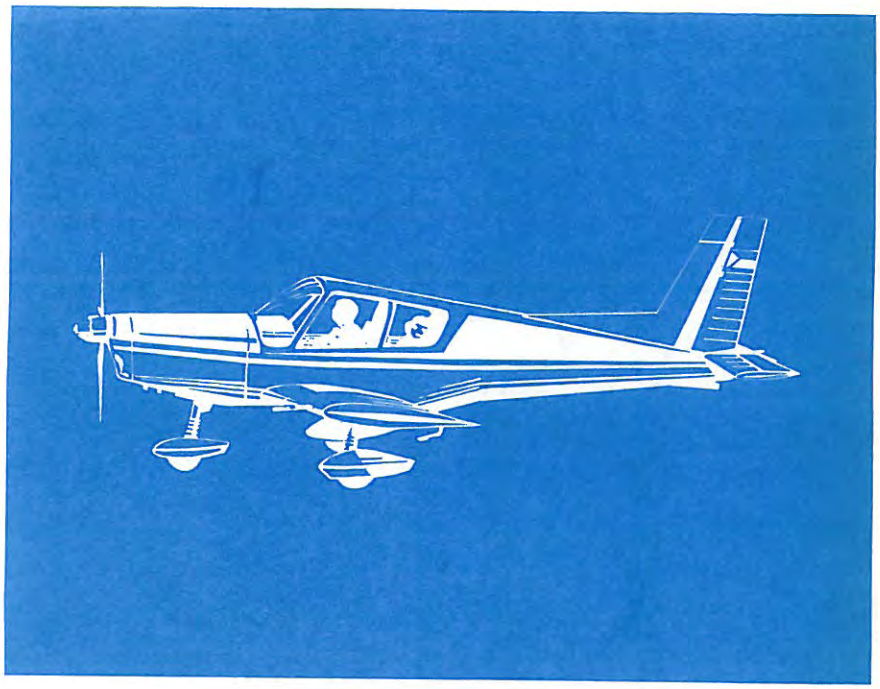

# Z43. 8161-00.00

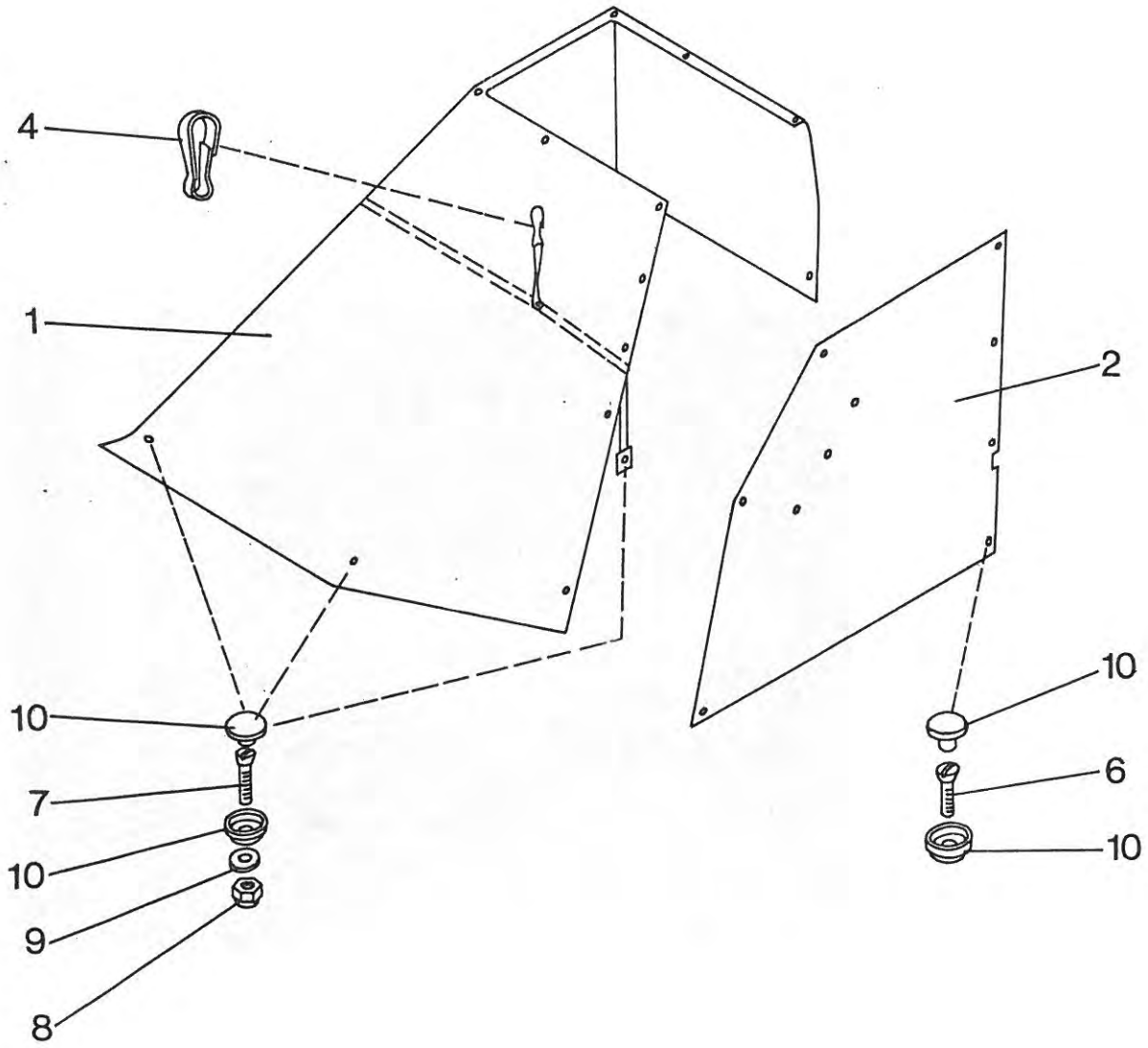

| Z 43.8161-00.00 SPEC | Занавески для тренировки полета по приборам<br>Kryty pro nácvik přístroj.létání<br>Vorhänge für Instrumenten-fliegenübung<br>Curtains for IFR-Blind Training | Состоит из поз.<br>Sestává z poz.<br>Besteht aus Pos.<br>Consists of pos.<br>1,2,6-9 |
|---|---|---|

| Поз.<br>Poz.<br>Pos.<br>Pos. | Номер части<br>Číslo části<br>Teilnummer<br>No. of part | Шт.<br>Ks<br>Stk<br>Pcs | Наименование<br>Název části<br>Benennung<br>Name | Примечание<br>Poznámka<br>Bemerkung<br>Note |
|---|---|---|---|---|
| 1. | Z 43.8161-01.00 | 1 | Занавеска щитка<br>Zákryt štítku<br>Windschutzscheibenvorhang<br>Windshield curtain | вкл. поз.<br>včetně poz.<br>einschl.Pos.<br>incl.No. 10,4 |
| 2. | Z 42.8180-02.00 | 1 | Занавеска двери<br>Zákryt dveří<br>Türvorhang<br>Door curtain | вкл. поз.<br>včetně poz.<br>einschl.Pos.<br>incl.No. 10,4 |
| 3. | | | | |
| 4. | 40 573 | 1 | Карабин<br>Karabinka<br>Karabinerhaken<br>Spring hook | |
| 5. | | | | |
| 6. | 3x12 ONL 3160 | 12 | Винт<br>Šroub<br>Schraube<br>Screw | |
| 7. | 3x12 ONL 3147 | 7 | Винт<br>Šroub<br>Schraube<br>Screw | |
| 8. | M3 ONL 3240 | 3 | Гайка<br>Matice<br>Mutter<br>Nut | |

| Z 43.8161-00.00 SPEC | Занавески для тренировки полета по приборам<br>Kryty pro nácvik přístroj.létání<br>Vorhänge für Instrumenten-fliegenübung<br>Curtains for IFR-Blind Training | Состоит из поз.<br>Sestává z poz.<br>Besteht aus Pos.<br>Consists of pos.<br>1,2,6-9 |
|---|---|---|

| Поз.<br>Poz.<br>Pos.<br>Pos. | Номер части<br>Číslo části<br>Teilnummer<br>No. of part | Шт.<br>Ks<br>Stk<br>Pcs | Наименование<br>Název části<br>Benennung<br>Name | Примечание<br>Poznámka<br>Bemerkung<br>Note |
|---|---|---|---|---|
| 9. | 3,2 ČSN 021702.14 | 3 | Шайба<br>Podložka<br>Unterlegscheibe<br>Washer | |
| 10. | v.č. 1281 vel.6 | 21 | Кнопка черная<br>Stiskací knoflík černý<br>Druckknopf-schwarz<br>Press button-black | |

Z 43.8163-00.00

# Установка коверов
# Zástavba koberců
# Einbau der Teppiche
# Carpet Installation

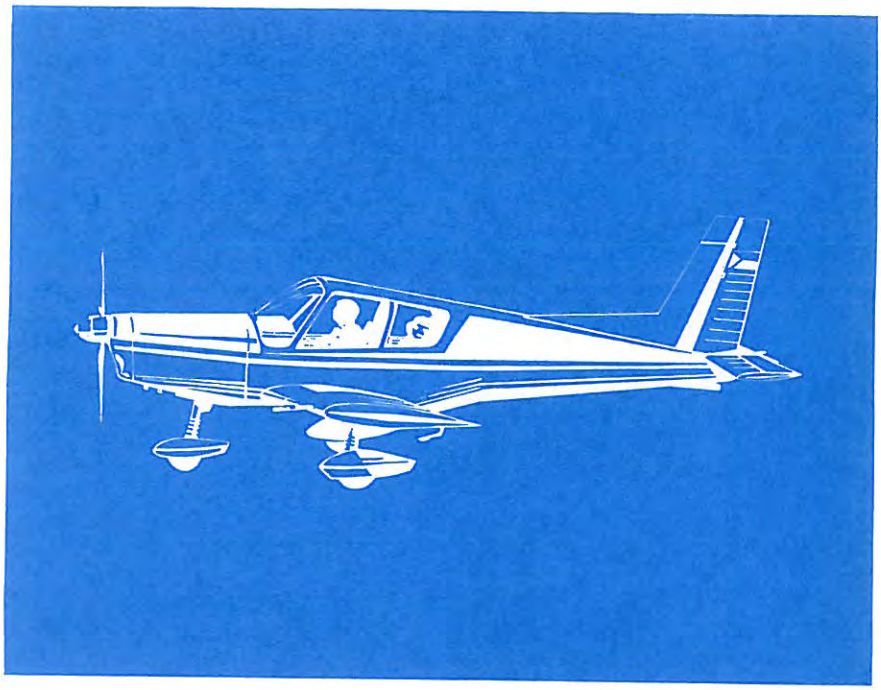

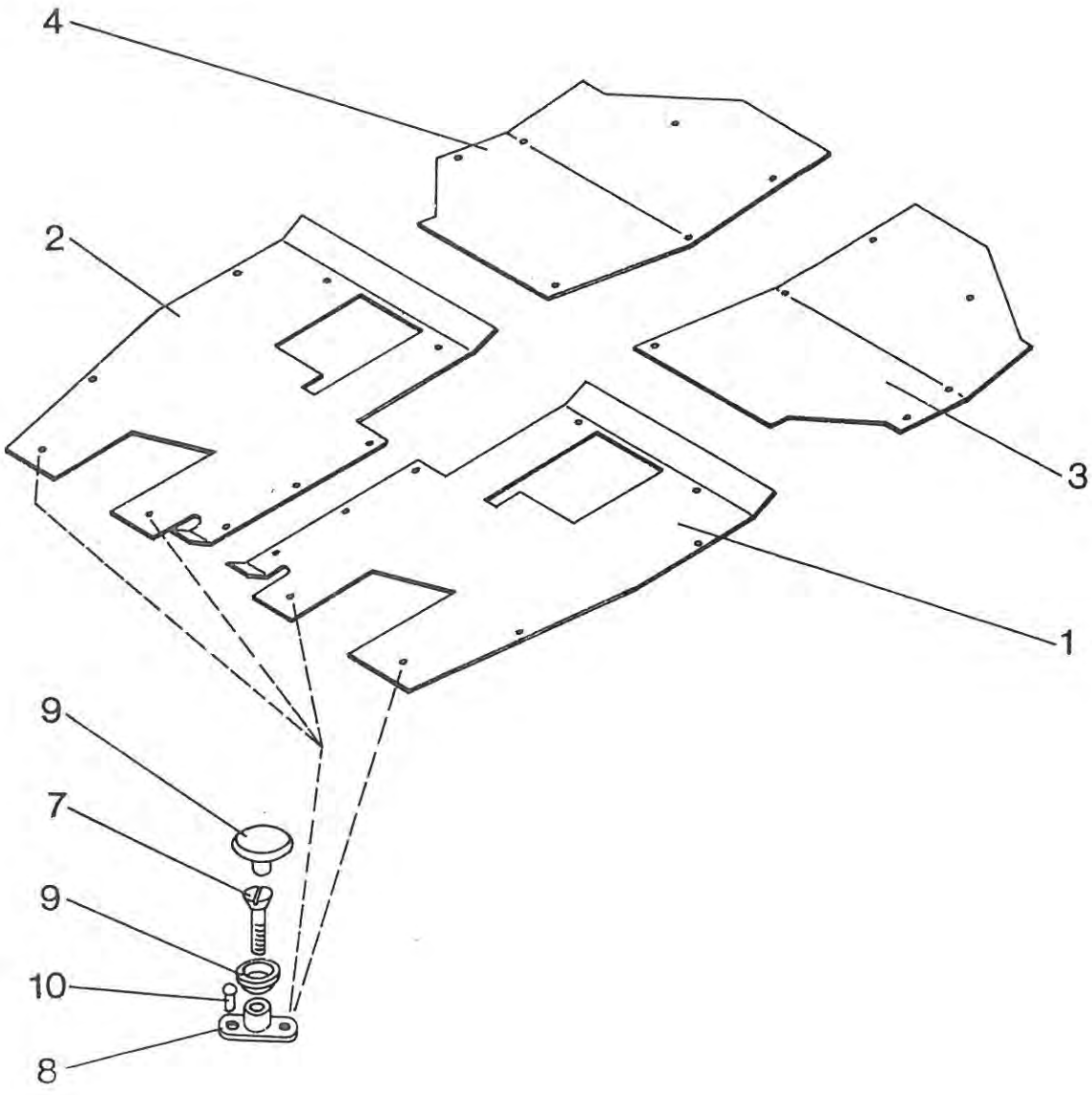
4
2
3
1
9
7
9
10
8

| Z 43.8163-00.00 SPEC | Установка коверов<br>Zástavba koberců<br>Einbau der Teppiche<br>Carpet Installation | | Состоит из поз.<br>Sestává z poz.<br>Besteht aus Pos.<br>Consists of pos.<br>1 - 10 |
|---|---|---|---|
| Поз.<br>Poz.<br>Pos.<br>Pos. | Номер части<br>Číslo části<br>Teilnummer<br>No. of part | Шт.<br>Ks<br>Stk<br>Pcs | Наименование<br>Název části<br>Benennung<br>Name | Примечание<br>Poznámka<br>Bemerkung<br>Note |
| 1. | Z 43.8163-01.00 | 1 | Ковер передний Л<br>Koberec přední L<br>Vorderer Teppich L<br>Front carpet L.H. | включая поз. 9 ковер ЕКОР серый красный, цвет по желанию заказчика<br>včetně poz. 9 koberec JEKOR šedý,červený, barva dle požadavku zákazníka<br>einschl.Pos.9 der Teppich JEKOR-grau, rot--die Farbe nach dem Wunsch des Kunden<br>incl.No.9 JEKOR carpet-grey, red-optional colour |
| 2. | Z 43.8163-02.00 | 1 | Ковер передний П<br>Koberec přední P<br>Vorderer Teppich R<br>Front carpet R.H. | |
| 3. | Z 43.8163-03.00 | 1 | Ковер задний Л<br>Koberec zadní L<br>Hinterer Teppich L<br>Rear carpet L.H. | |
| 4. | Z 43.8163-04.00 | 1 | Ковер задний П<br>Koberec zadní P<br>Hinterer Teppich R<br>Rear carpet R.H. | |
| 5. | | | | |
| 6. | | | | |
| 7. | M4x28 ČSN 021151.24 | 28 | Винт<br>Šroub<br>Schraube<br>Screw | |
| 8. | M4 LDN 3244 | 8 | Гайка<br>Matice<br>Mutter<br>Nut | |

| Z 43.8163-00.00 SPEC | Установка коверов<br>Zástavba koberců<br>Einbau der Teppiche<br>Carpet Installation | Состоит из поз.<br>Sestává z poz.<br>Besteht aus Pos.<br>Consists of pos.<br>1 - 10 |
|---|---|---|

| Поз.<br>Poz.<br>Pos.<br>Pos. | Номер части<br>Číslo části<br>Teilnummer<br>No. of part | Шт.<br>Ks<br>Stk<br>Pcs | Наименование<br>Název části<br>Benennung<br>Name | Примечание<br>Poznámka<br>Bemerkung<br>Note |
|---|---|---|---|---|
| 9. | v.č.1281 vel.6 | 28 | Кнопка черная<br>Stiskací knoflík černý<br>Druckknopf-schwarz<br>Press button-black | |
| 10. | 2,6x10 ČSN 022320.0 | 16 | Заклепка<br>Nýt<br>Niet<br>Rivet | |

Z 43.8173-00.00
Z 43.8174-00.00

Привязной ремень передний левый

Přední upínací pás L
Vorderer Anschnallgurt, linker
Safety Belt, Front, L.H.

Привязаной ремень передний правый
Přední upínací pás P
Vorderer Anschnallgurt, rechter
Safety Belt, Front, R.H.

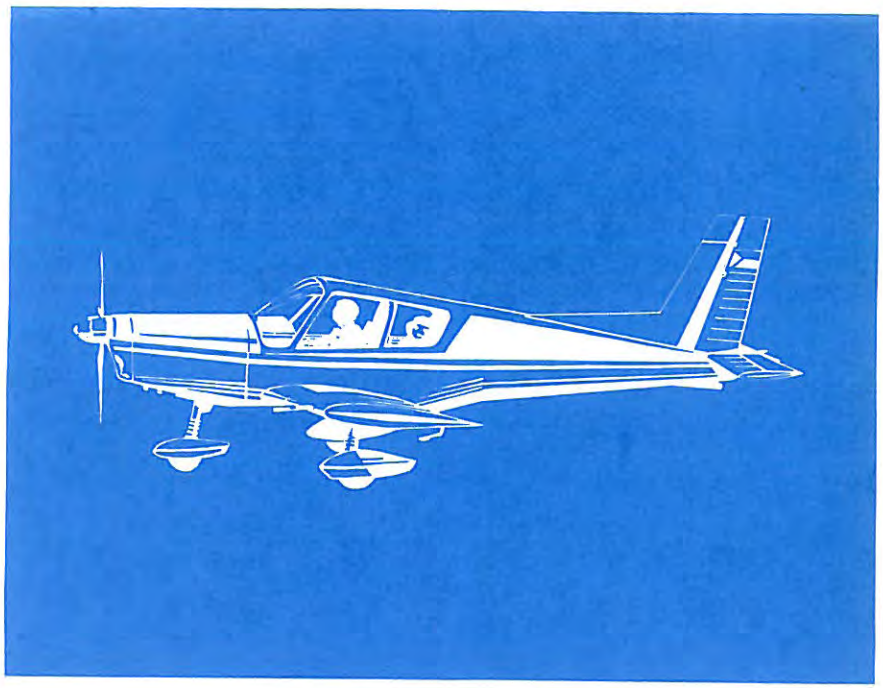

# Z43. 8173-00.00
# Z43. 8174-00.00

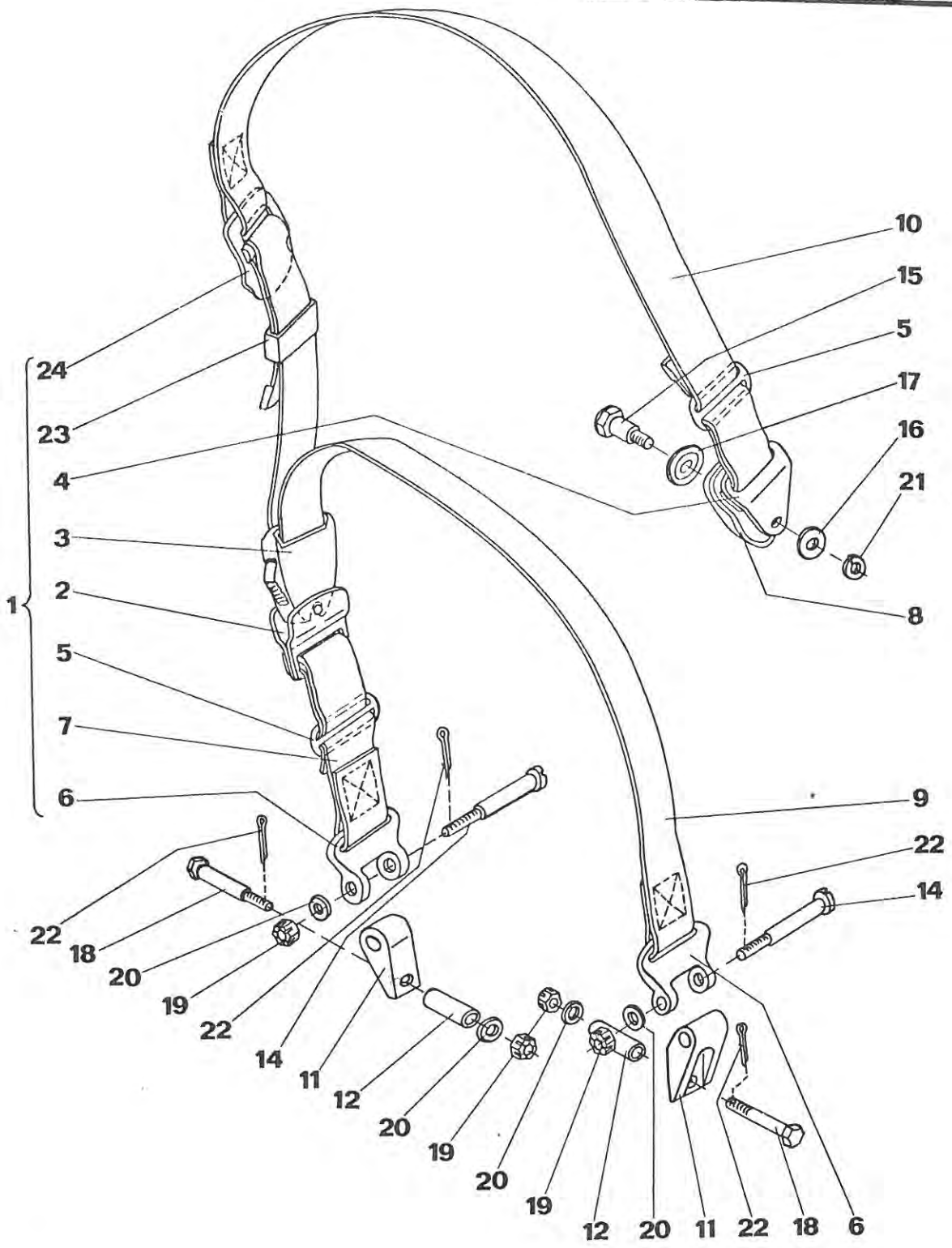

| | | |
|---|---|---|
| Z 43.8173-00.00 | Привязной ремень передний левый<br>Přední upínací pás L<br>Vorderer Anschnallgurt, L<br>Safety Belt, Front, LH | Состоит из поз.<br>Sestává z poz.<br>Besteht aus Pos.<br>Consists of pos.<br>1,11-22 |
| Z 43.8174-00.00 | Привязной ремень передний правый<br>Přední upínací pás P<br>Vorderer Anschnallgurt, R<br>Safety Belt, Front, RH | 1,11,22 |

| Поз.<br>Poz.<br>Pos.<br>Pos. | Номер части<br>Číslo části<br>Teilnummer<br>No. of part | Шт.<br>Ks<br>Stk<br>Pcs | Наименование<br>Název části<br>Benennung<br>Name | Примечание<br>Poznámka<br>Bemerkung<br>Note |
|---|---|---|---|---|
| 1. | Z 43.8173-00.00 | 1 | Привязной ремень<br>Upínací pás<br>Anschnallgurt<br>Safety belt | состоит из поз.<br>sest.z poz.<br>besteht aus Pos.<br>consists of pos.<br>2,3-10,23,24 |
| 2. | 990-377 | 1 | Хомут<br>Třmen<br>Bügel<br>Stirrup | |
| 3. | 95.306-700 | 1 | Замок<br>Zámek<br>Schloss<br>Lock | |
| 4. | 95.306-200 | 1 | Крепежный узел верхний<br>Kotevní úchyt horní<br>Obere Ankerbefestigung<br>Belt anchor, upper | |
| 5. | 40348 vel.55 | 2 | Пряжка<br>Přezka<br>Schnalle<br>Clasp | Каталог<br>Katalog<br>KOH-I-NOOR |
| 6. | Z 43.8171-01.05 | 2 | Верхняя часть держателя<br>Horní díl držáku<br>Oberteil des Halters<br>Holder-upper part | |
| 7. | 708337109509 | 1 | Ремень черный,ширина=50<br>Popruh černý Š=50<br>Gurt,schwarz Breite=50<br>Belt,black Width=50 | дл.=500<br>l=500 mm |

| | | |
|---|---|---|
| Z 43.8173-00.00 | Привязной ремень передний левый<br>Přední upínací pás L<br>Vorderer Anschnallgurt, L<br>Safety Belt, Front, LH | Состоит из поз.<br>Sestává z poz.<br>Besteht aus Pos.<br>Consists of pos.<br>1,11-22 |
| Z 43.8174-00.00 | Привязной ремень передний правый<br>Přední upínací pás P<br>Vorderer Anschnallgurt, R<br>Safety Belt, Front, RH | 1,11,22 |

| Поз.<br>Poz.<br>Pos.<br>Pos. | Номер части<br>Číslo části<br>Teilnummer<br>No. of part | Шт.<br>Ks<br>Stk<br>Pcs | Наименование<br>Název části<br>Benennung<br>Name | Примечание<br>Poznámka<br>Bemerkung<br>Note |
|---|---|---|---|---|
| 8. | 95.306-230 | 1 | Крышка<br>Kryt<br>Deckel<br>Cover | |
| 9. | 708337109509 | 1 | Ремень черный,ширина=50 дл.=1150<br>Popruh černý Š=50<br>Gurt,schwarz Breite=50<br>Belt,black Width=50 | l=1150 mm |
| 10. | 708337109509 | 1 | Ремень черный,ширина=50 дл.1450<br>Popruh černý Š=50<br>Gurt,schwarz Breite=50<br>Belt,black Width=50 | l=1450 mm |
| 11. | Z 42.8130-00.01 | 2 | Крепежный узел<br>Závěs<br>Ankerbefestigung<br>Anchor clamp | |
| 12. | Z 42.8130-00.02 | 2 | Распорка<br>Rozpěrka<br>Distanzstück<br>Spacer | |
| 13. | | | | |
| 14. | 990.225-03 | 2 | Стяжка<br>Svorník<br>Klemmschraube<br>Clamping bolt | |

| | | |
|---|---|---|
| Z 43.8173-00.00 | Привязной ремень передний левый<br>Přední upínací pás L<br>Vorderer Anschnallgurt, L<br>Safety Belt, Front, LH | Состоит из поз.<br>Sestává z poz.<br>Besteht aus Pos.<br>Consists of pos.<br>1,11-22 |
| Z 43.8174-00.00 | Привязной ремень передний правый<br>Přední upínací pás P<br>Vorderer Anschnallgurt, R<br>Safety Belt, Front, RH | 1,11,22 |

| Поз.<br>Poz.<br>Pos.<br>Pos. | Номер части<br>Číslo části<br>Teilnummer<br>No. of part | Шт.<br>Ks<br>Stk<br>Pcs | Наименование<br>Název části<br>Benennung<br>Name | Примечание<br>Poznámka<br>Bemerkung<br>Note |
|---|---|---|---|---|
| 15. | 95.112-100 | 1 | Винт<br>Šroub<br>Schraube<br>Screw | |
| 16. | 95.112-200 | 1 | Шайба<br>Podložka<br>Unterlegscheibe<br>Washer | |
| 17. | 95.111-300 | 1 | Пружинная вставка<br>Pružná vložka<br>Federeinlage<br>Spring washer | |
| 18. | 6x35 ONL 3120.14 | 2 | Болт<br>Lícovaný šroub<br>Passchraube<br>Bolt | |
| 19. | M6 ČSN 021413.44 | 4 | Гайка<br>Matice<br>Mutter<br>Nut | |
| 20. | 6,4 ČSN 021702.14 | 4 | Шайба<br>Podložka<br>Unterlegscheibe<br>Washer | |
| 21. | 10,2 ČSN 021740.04 | 1 | Шайба<br>Podložka<br>Unterlegscheibe<br>Washer | |

| | | | |
|---|---|---|---|
| Z 43.8173-00.00 | Привязной ремень передний левый<br>Přední upínací pás L<br>Vorderer Anschnallgurt,L<br>Safety Belt, Front, LH | | Состоит из поз.<br>Sestává z poz.<br>Besteht aus Pos.<br>Consists of pos.<br>1,11-22 |
| Z 43.8174-00.00 | Привязной ремень передний правый<br>Přední upínací pás P<br>Vorderer Anschnallgurt, R<br>Safety Belt, Front, RH | | 1,11,22 |

| Поз.<br>Poz.<br>Pos.<br>Pos. | Номер части<br>Číslo části<br>Teilnummer<br>No. of part | Шт.<br>Ks<br>Stk<br>Pcs | Наименование<br>Název části<br>Benennung<br>Name | Примечание<br>Poznámka<br>Bemerkung<br>Note |
|---|---|---|---|---|
| 22. | 1,6x16 ČSN 021781.03 | 4 | Шплинт<br>Závlačka<br>Splint<br>Split pin | |
| 23. | MON 1351-06 | 1 | Зажим<br>Poutko<br>Schleife<br>Loop | |
| 24. | MON 1361.02 | 1 | Пряжка<br>Přezka<br>Schnalle<br>Clasp | |

Z 43.8180-00.00

Установка задних ремней
Zástavba zadních pásů
Einbau der hinteren Anschnallgurte
Rear Safety Belts Installation

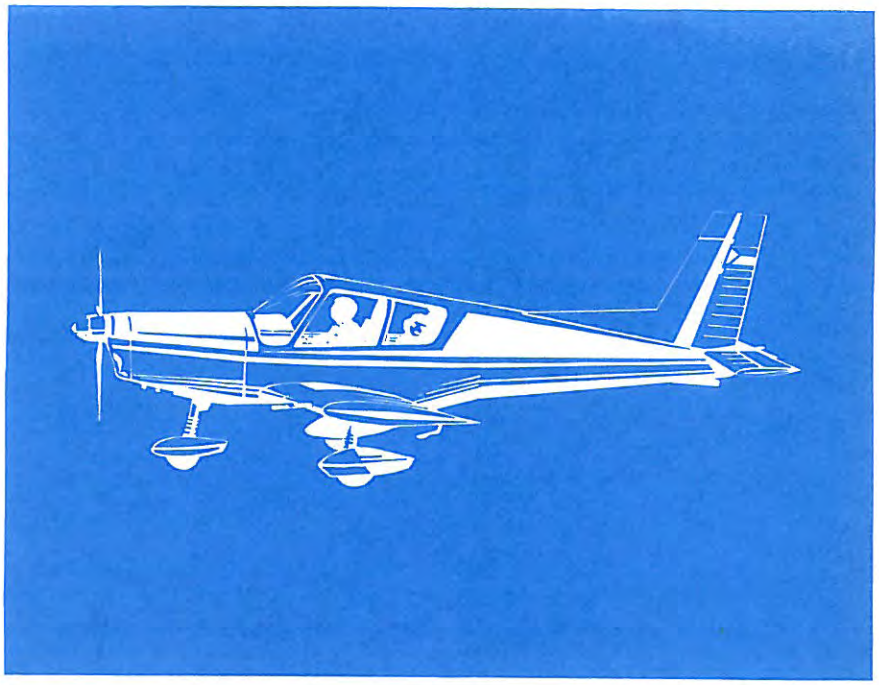

# Z43.8180-00.00

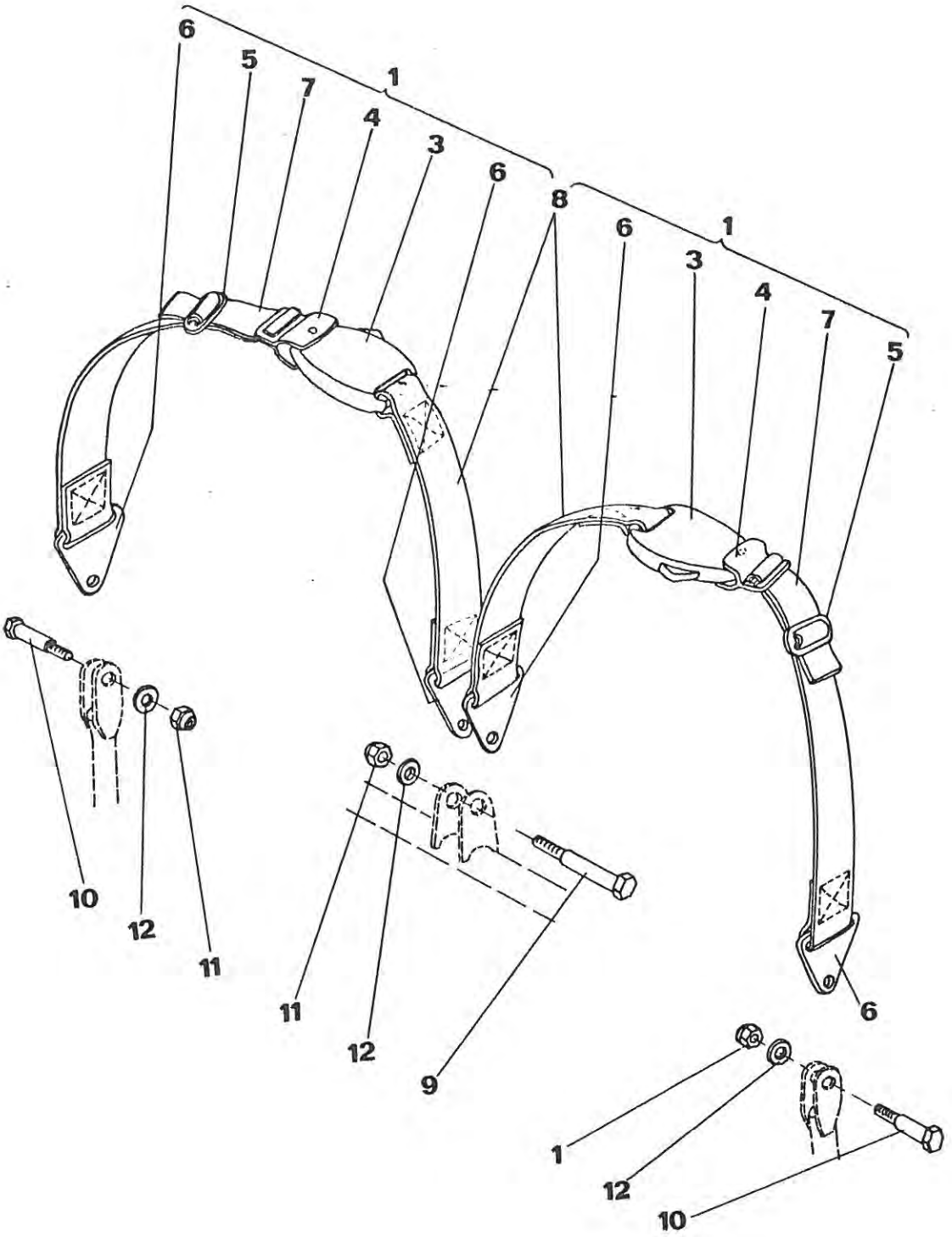

| Z 43.8180-00.00 | | Установка задних ремней<br>Zástavba zadních pasů<br>Einbau der hinteren Anschnallgurte<br>Rear Safety Belts Installation | | Состоит из поз.<br>Sestává z poz.<br>Besteht aus Pos.<br>Consists of pos. 1,9-12 |
|---|---|---|---|---|
| Поз.<br>Poz.<br>Pos.<br>Pos. | Номер части<br>Číslo části<br>Teilnummer<br>No. of part | Шт.<br>Ks<br>Stk<br>Pcs | Наименование<br>Název části<br>Benennung<br>Name | Примечание<br>Poznámka<br>Bemerkung<br>Note |
| 1. | Z 43.8180-03.00 | 2 | Привязной ремень задний<br>Zadní upínací pás<br>Hinterer Anschnallgurt<br>Safety belt, rear | состоит из поз.<br>sest. z poz.<br>besteht aus Pos.<br>consists of pos. 3-8 |
| 2. | | | | |
| 3. | 95-306-700 | 1 | Замок<br>Zámek<br>Schloss<br>Lock | |
| 4. | 990-377 | 1 | Хомут<br>Třmen<br>Bügel<br>Stirrup | |
| 5. | 40348 vel.55 | 1 | Пряжка<br>Přezka<br>Schnalle<br>Clasp | |
| 6. | MON 1361-05 | 2 | Запонка<br>Spona<br>Verbinder<br>Fastener | |
| 7. | 708 337 109 509 | 1 | Ремень черный<br>Popruh černý<br>Gurt, schwarz<br>Belt, black | дл.=1180<br>l=1180 |
| 8. | 708 337 109 509 | 1 | Ремень черный<br>Popruh černý<br>Gurt,schwarz<br>Belt, black | дл.550<br>l=550 |

| Z 43.8180-00.00 | | Установка задних ремней<br>Zástavba zadních pasů<br>Einbau der hinteren Anschnallgurte<br>Rear Safety Belts Installation | | Состоит из поз.<br>Sestává z poz.<br>Besteht aus Pos.<br>Consists of pos.<br>1,9-12 |
|---|---|---|---|---|
| Поз.<br>Poz.<br>Pos.<br>Pos. | Номер части<br>Číslo části<br>Teilnummer<br>No. of part | Шт.<br>Ks<br>Stk<br>Pcs | Наименование<br>Název části<br>Benennung<br>Name | Примечание<br>Poznámka<br>Bemerkung<br>Note |
| 9. | 6x31 ONL 3120.24 | 1 | Болт<br>Šroub lícovaný<br>Passchraube<br>Bolt | |
| 10. | 6x21 ONL 3120.24 | 2 | Болт<br>Šroub lícovaný<br>Passchraube<br>Bolt | |
| 11. | M6 ONL 3240 | 3 | Гайка<br>Matice<br>Mutter<br>Nut | |
| 12. | 6 ČSN 313282.11 k | 3 | Шайба<br>Podložka<br>Unterlegscheibe<br>Washer | |

Z 43.8190-00.00

Заголовник
Opěrka hlavy
Kopfstütze
Head Rest

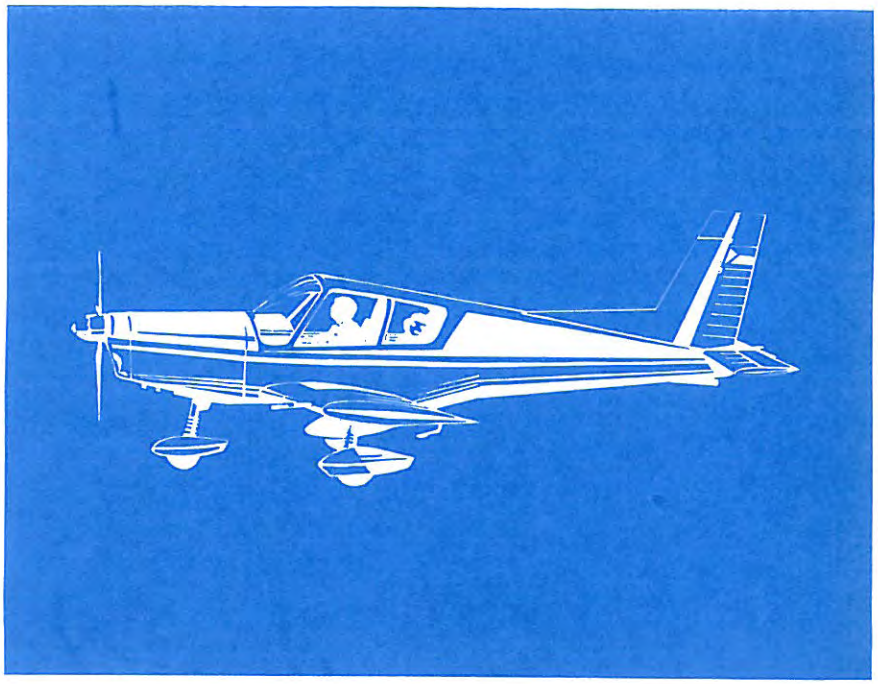

# Z43.8190-00.00

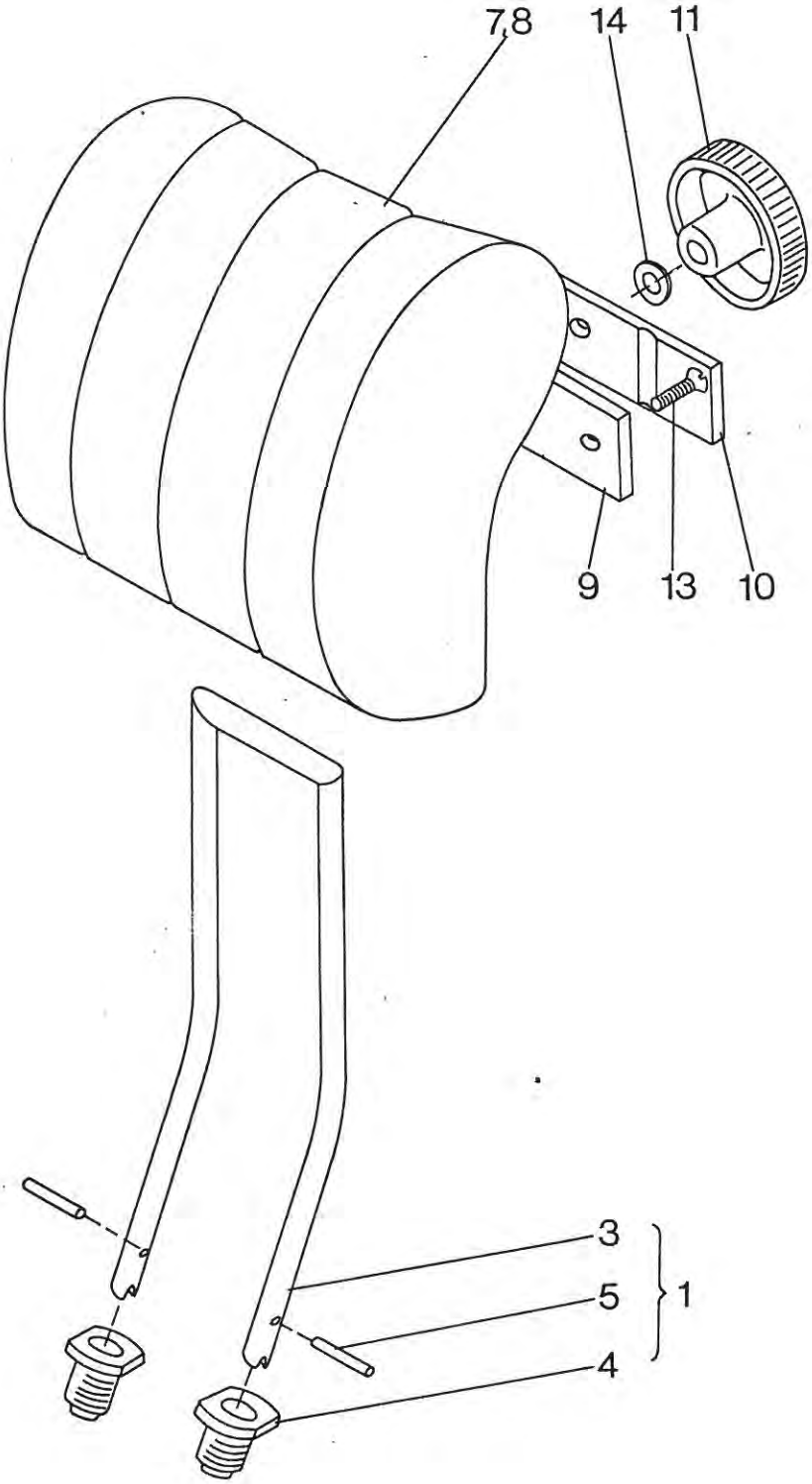

| Z 43.8190-00.00 SPEC | | Заголовник<br>Opěrka hlavy<br>Kopfstütze<br>Head Rest | | Состоит из поз.<br>Sestává z poz.<br>Besteht aus Pos.<br>Consists of pos.<br>1,7-14 |
|---|---|---|---|---|
| Поз.<br>Poz.<br>Pos.<br>Pos. | Номер части<br>Číslo části<br>Teilnummer<br>No. of part | Шт.<br>Ks<br>Stk<br>Pcs | Наименование<br>Název části<br>Benennung<br>Name | Примечание<br>Poznámka<br>Bemerkung<br>Note |
| 1. | Z 43.8191-00.00 | 1 | Держатель заголовника<br>Držák opěrky<br>Kopfstützehalter<br>Head rest holder | состоит из поз.<br>Sest.z poz.<br>Besteht aus Pos.<br>Consists of pos.<br>3-5 |
| 2. | | | | |
| 3. | Z 43.8191-01.00 | 1 | Держатель<br>Držák<br>Halter<br>Holder | |
| 4. | Z 43.8191-00.06 | 2 | Винт<br>Šroub<br>Schraube<br>Screw | |
| 5. | 5x14 ČSN 022150.2 | 2 | Штифт<br>Kolík<br>Stift<br>Pin | |
| 6. | | | | |
| 7. | Z 43.8192-00.00 | 1 | Каркас заголовника<br>Kostra opěrky<br>Kopfstützegerüst<br>Head rest frame | поставляется целиком<br>dodává se vcelku<br>im ganzen geliefert<br>delivered in bulk |
| 8. | Z 43.8193-00.00 | 1 | Обои заголовника<br>Čalounění opěrky<br>Kopfstützepolsterung<br>Head rest upholstery | |

| Z 43.8190-00.00 SPEC | | Заголовник<br>Opěrka hlavy<br>Kopfstütze<br>Head Rest | | Состоит из поз.<br>Sestává z poz.<br>Besteht aus Pos.<br>Consists of pos.<br>1,7-14 |
|---|---|---|---|---|
| Поз.<br>Poz.<br>Pos.<br>Pos. | Номер части<br>Číslo části<br>Teilnummer<br>No. of part | Шт.<br>Ks<br>Stk<br>Pcs | Наименование<br>Název části<br>Benennung<br>Name | Примечание<br>Poznámka<br>Bemerkung<br>Note |
| 9. | Z 43.8190-00.06 | 1 | Накладка<br>Příložka<br>Beilage<br>Shim | |
| 10. | Z 43.8190-00.07 | 1 | Накладка<br>Příložka<br>Beilage<br>Shim | |
| 11. | Z 43.8190-00.08 | 1 | Гайка<br>Matice<br>Mutter<br>Nut | |
| 12. | | | | |
| 13. | M4x16 ČSN 021155.24 | 2 | Винт<br>Šroub<br>Schraube<br>Screw | |
| 14. | 6 ČSN 313284.4 | 1 | Шайба<br>Podložka<br>Unterlegscheibe<br>Washer | |

Внимание :

Стр. 697 - 712 не включены в настоящем издании каталога.

Upozornění :

Strany 697 - 712 nejsou v tomto vydání Katalogu zařazeny.

Achtung :

Seiten 697 - 712 sind in dieser Ausgabe des Katalogs nicht eingefügt.

Caution :

Pages 697 - 712 are not inserted in this catalog edition.

Z 42.8212-00.00

Ящик
Skříňka
Kasten
Box

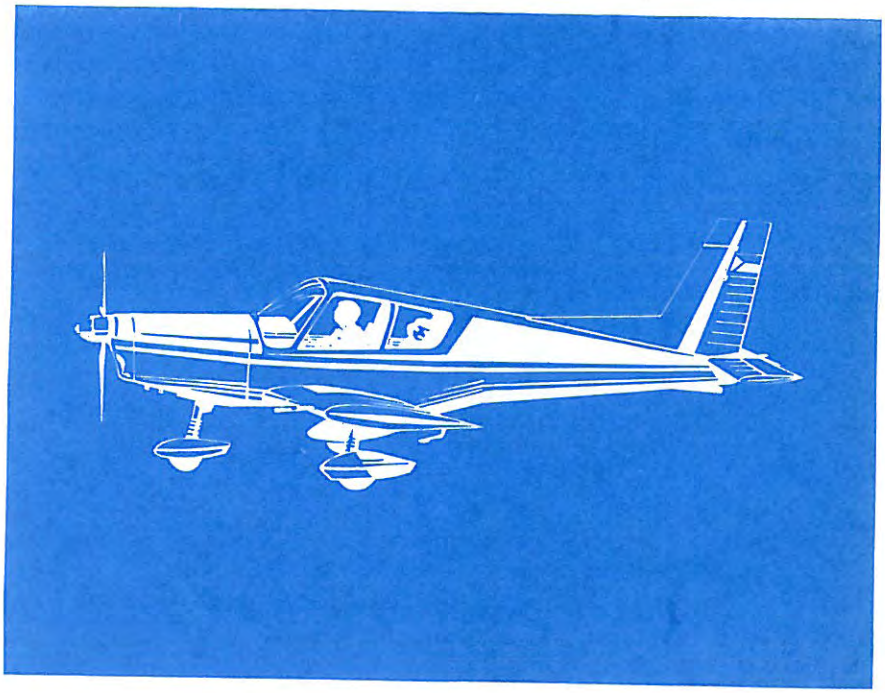

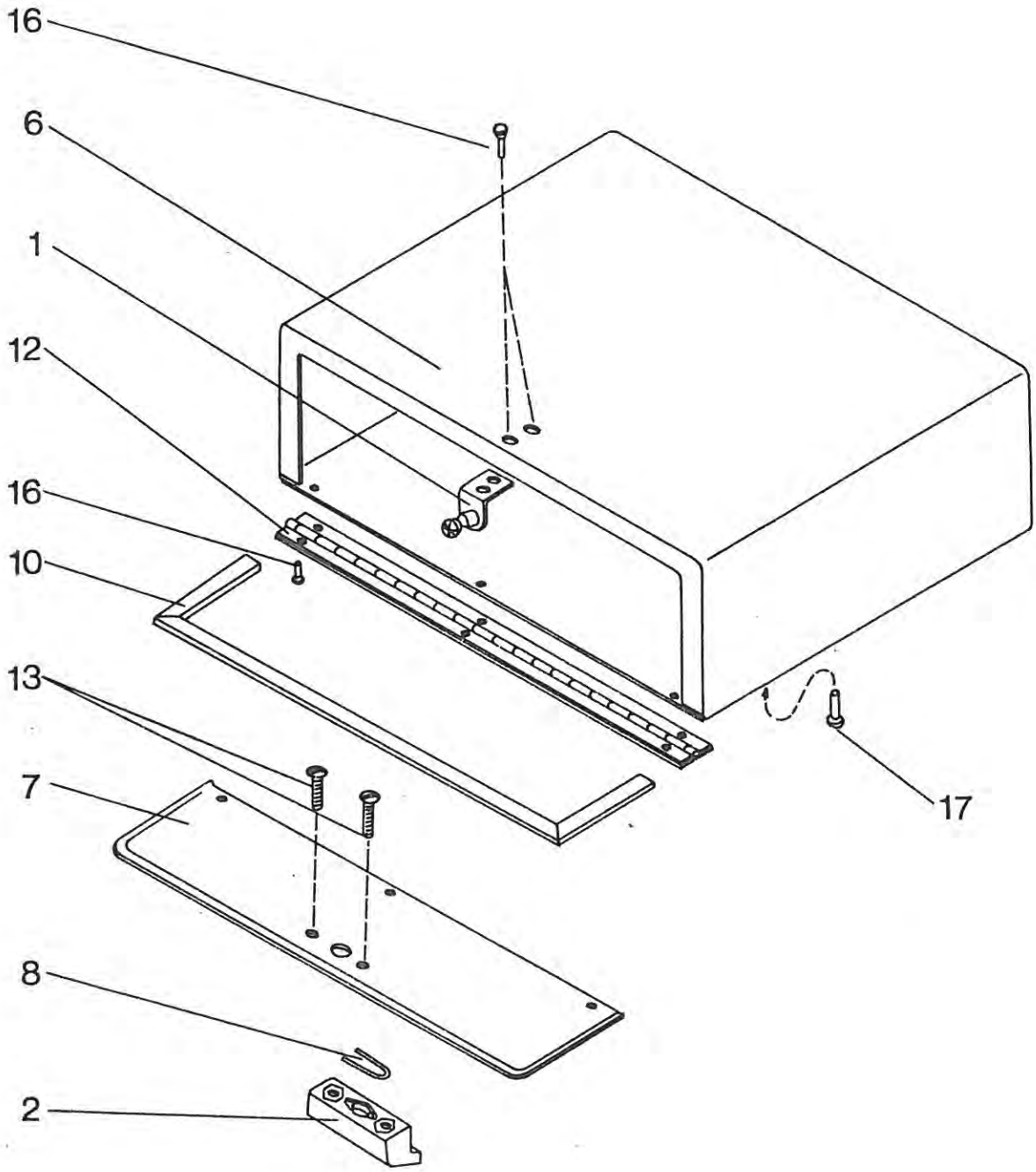
16
6
1
12
16
10
13
7
8
2
17

| Z 42.8212-00.00 | Ящик<br>Skříňka<br>Kasten<br>Box | Состоит из поз.<br>Sestává z poz.<br>Besteht aus Pos.<br>Consists of pos.<br>1 - 17 |
|---|---|---|

| Поз.<br>Poz.<br>Pos.<br>Pos. | Номер части<br>Číslo části<br>Teilnummer<br>No. of part | Шт.<br>Ks<br>Stk<br>Pcs | Наименование<br>Název části<br>Benennung<br>Name | Примечание<br>Poznámka<br>Bemerkung<br>Note |
|---|---|---|---|---|
| 1. | Z 42.8212-01.00 | 1 | Штифт с угольником<br>Kolík s úhelníkem<br>Stift mit dem Winkel<br>Pin with angle | |
| 2. | Z 42.8212-02.00 | 1 | Рукоятка<br>Rukojeť<br>Handgriff<br>Handle | |
| 3. | | | | |
| 4. | | | | |
| 5. | | | | |
| 6. | Z 42.8212-00.06 | 1 | Лист ящика<br>Plech skříňky<br>Kastenblech<br>Box sheet | |
| 7. | Z 42.8212-00.07 | 1 | Дверцы<br>Dvířka<br>Tür<br>Door | |
| 8. | Z 42.8212-00.08 | 1 | Пружина<br>Pružina<br>Feder<br>Spring | |
| 9. | | | | |

| Z 42.82 12-00.00 | | Ящик<br>Skříňka<br>Kasten<br>Box | | Состоит из поз.<br>Sestává z poz.<br>Besteht aus Pos.<br>Consists of pos.<br>1 - 17 |
|---|---|---|---|---|
| Поз.<br>Poz.<br>Pos.<br>Pos. | Номер части<br>Číslo části<br>Teilnummer<br>No. of part | Шт.<br>Ks<br>Stk<br>Pcs | Наименование<br>Název části<br>Benennung<br>Name | Примечание<br>Poznámka<br>Bemerkung<br>Note |
| 10. | Z 42.8212-00.10 | 2 | Уплотнение<br>Těsnění<br>Dichtung<br>Sealing | |
| 11. | | | | |
| 12. | 30/3x180<br>ČSN 166751.2 | 1 | Томпольная петля<br>с проволокой<br>Stěžejka s drátem<br>Kloben mit Draht<br>Hinge mit wire | |
| 13. | M4x8 ONL 3147 | 2 | Винт<br>Šroub<br>Schraube<br>Screw | |
| 14. | | | | |
| 15. | | | | |
| 16. | 2,6x6 ČSN 022320.0 | 9 | Заклепка<br>Nýt<br>Niet<br>Rivet | |
| 17. | 2,6x5 ČSN 022304.0 | 7 | Заклепка<br>Nýt<br>Niet<br>Rivet | |

Z 43.8213-00.00

Рама приборной доски
Rám palubní desky
Instrumentenbrettrahmen
Instrument Panel Frame

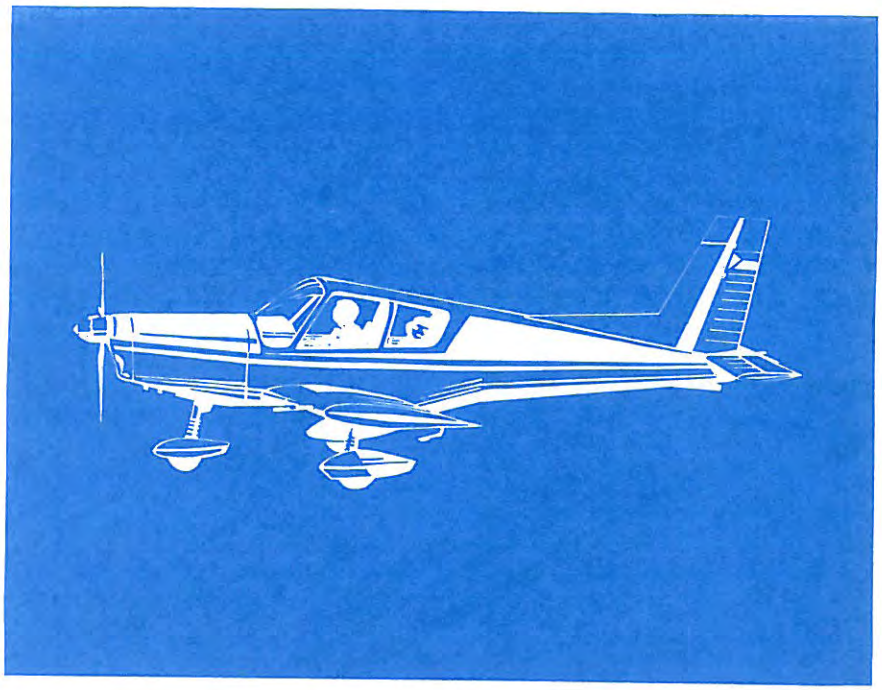

# Z43. 8213-00.00

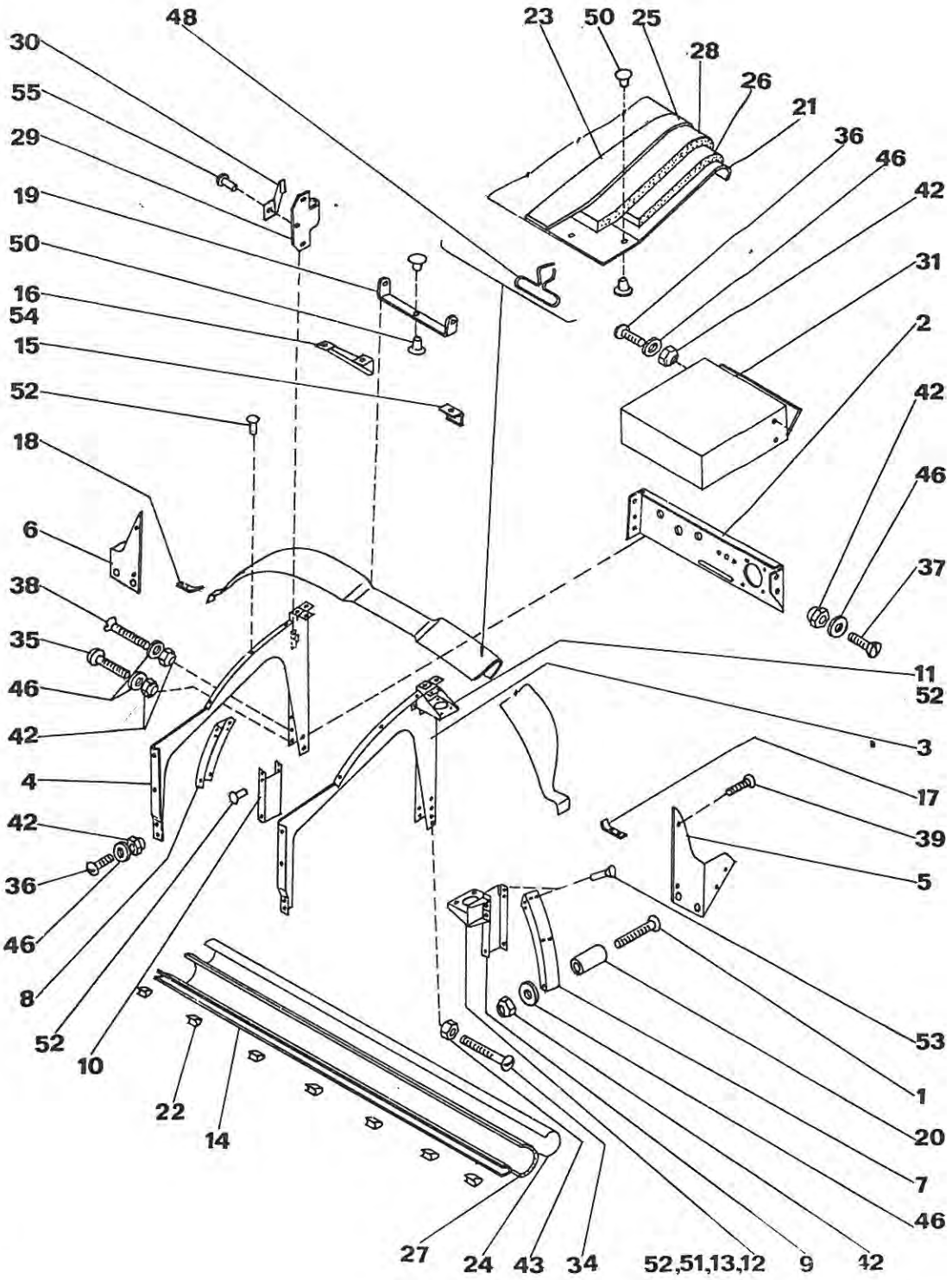

| Z 43.8213-00.00 | Рама приборной доски<br>Rám palubní desky<br>Instrumentenbrettrahmen<br>Instrument Panel Frame | Состоит из поз.<br>Sestává z poz.<br>Besteht aus Pos.<br>Consists of pos.<br>1 - 55 |
|---|---|---|

| Поз.<br>Poz.<br>Pos.<br>Pos. | Номер части<br>Číslo části<br>Teilnummer<br>No. of part | Шт.<br>Ks<br>Stk<br>Pcs | Наименование<br>Název části<br>Benennung<br>Name | Примечание<br>Poznámka<br>Bemerkung<br>Note |
|---|---|---|---|---|
| 1. | Z 42.8211-00.01 | 4 | Винт<br>Šroub<br>Schraube<br>Screw | |
| 2. | Z 42.8211-00.02 | 1 | Лист передней панели<br>Plech předního panelu<br>Blech des vorderen Paneels<br>Front panel sheet | |
| 3. | Z 42.8211-00.03 | 1 | Крепление Л<br>Výztuha levá<br>Versteifung L<br>Stiffener L.H. | |
| 4. | Z 42.8211-00.04 | 1 | Крепление П<br>Výztuha pravá<br>Versteifung R<br>Stiffener R.H. | |
| 5. | Z 43.8213-00.06 | 1 | Крышка Л<br>Krytka levá<br>Deckel L<br>Cover L.H. | |
| 6. | Z 42.8211-00.06 | 1 | Крышка П<br>Krytka pravá<br>Deckel R<br>Cover R.H. | |
| 7. | Z 42.8211-00.07 | 1 | Отвод Л<br>Oblouk levý<br>Bogen L<br>Arch L.H. | |
| 8. | Z 42.8211-00.08 | 1 | Отвод П<br>Oblouk pravý<br>Bogen R<br>Arch R.H. | |

| Z 43.8213-00.00 | | Рама приборной доски<br>Rám palubní desky<br>Instrumentenbrettrahmen<br>Instrument Panel Frame | | Состоит из поз.<br>Sestává z poz.<br>Besteht aus Pos.<br>Consists of pos.<br>1 - 55 |
|---|---|---|---|---|
| Поз.<br>Poz.<br>Pos.<br>Pos. | Номер части<br>Číslo části<br>Teilnummer<br>No. of part | Шт.<br>Ks<br>Stk<br>Pcs | Наименование<br>Název části<br>Benennung<br>Name | Примечание<br>Poznámka<br>Bemerkung<br>Note |
| 9. | Z 43.8213-00.07 | 1 | Угольник Л<br>Úhelník levý<br>Winkel L<br>Angle L.H. | |
| 10. | Z 42.8211-00.10 | 1 | Угольник П<br>Úhelník pravý<br>Winkel R<br>Angle R.H. | |
| 11. | Z 42.8211-00.11 | 1 | Кронштейн<br>Konzola<br>Konsole<br>Bracket | |
| 12. | Z 42.8211-00.12 | 1 | Кронштейн<br>Konzola<br>Konsole<br>Bracket | |
| 13. | Z 42.8211-00.13 | 1 | Усиление<br>Zesílení<br>Versteifung<br>Reinforcement | |
| 14. | Z 42.8211-00.14 | 1 | Угольник<br>Úhelník<br>Winkel<br>Angle | |
| 15. | Z 42.8211-00.15 | 1 | Крышка<br>Krytka<br>Deckel<br>Cover | |
| 16. | Z 42.8211-00.16 | 1 | Крышка<br>Krytka<br>Deckel<br>Cover | |

| Z 43.8213-00.00 | Рама приборной доски<br>Rám palubní desky<br>Instrumentenbrettrahmen<br>Instrument Panel Frame | | | Состоит из поз.<br>Sestává z poz.<br>Besteht aus Pos.<br>Consists of pos.<br>1 - 55 |
|---|---|---|---|---|
| Поз.<br>Poz.<br>Pos.<br>Pos. | Номер части<br>Číslo části<br>Teilnummer<br>No. of part | Шт.<br>Ks<br>Stk<br>Pcs | Наименование<br>Název části<br>Benennung<br>Name | Примечание<br>Poznámka<br>Bemerkung<br>Note |
| 17. | Z 42.8211-00.17 | 1 | Крепежная лента<br>Příchytka<br>Befestigungsblech<br>Fastening strip | |
| 18. | Z 42.8211-00.18 | 1 | Крепежная лента<br>Příchytka<br>Befestigungsblech<br>Fastening strip | |
| 19. | Z 42.8211-00.19 | 1 | Хомут<br>Příchytka<br>Befestigungsschelle<br>Fastening clamp | |
| 20. | Z 42.8211-00.21 | 4 | Дистанционная втулка<br>Distanční pouzdro<br>Distanzbuchse<br>Distance bushing | |
| 21. | Z 42.8211-00.25 | 1 | Щит<br>Štítek<br>Schild<br>Shield | |
| 22. | Z 42.8211-00.26 | 7 | Вставка<br>Vložka<br>Einlage<br>Insert | |
| 23. | Z 42.8211-00.30 | 1 | Обшивка<br>Potah<br>Haut<br>Skin | |
| 24. | Z 42.8211-00.31 | 1 | Обшивка<br>Potah<br>Haut<br>Skin | |

| Z 43.8213-00.00 | Рама приборной доски<br>Rám palubní desky<br>Instrumentenbrettrahmen<br>Instrument Panel Frame | Состоит из поз.<br>Sestává z poz.<br>Besteht aus Pos.<br>Consists of pos.<br>1 - 55 |
|---|---|---|

| Поз.<br>Poz.<br>Pos.<br>Pos. | Номер части<br>Číslo části<br>Teilnummer<br>No. of part | Шт.<br>Ks<br>Stk<br>Pcs | Наименование<br>Název části<br>Benennung<br>Name | Примечание<br>Poznámka<br>Bemerkung<br>Note |
|---|---|---|---|---|
| 25. | Z 42.8211-00.32 | 1 | Заполнение<br>Výplň<br>Füllung<br>Filling | |
| 26. | Z 42.8211-00.33 | 1 | Заполнение<br>Výplň<br>Füllung<br>Filling | |
| 27. | Z 42.8211-00.34 | 1 | Заполнение<br>Výplň<br>Füllung<br>Filling | |
| 28. | Z 42.8211-00.35 | 1 | Заполнение<br>Výplň<br>Füllung<br>Filling | |
| 29. | Z 42.8213-00.06 | 1 | Крюк<br>Háček<br>Haken<br>Hook | |
| 30. | Z 37.8211-06.00 | 1 | Пружина<br>Pružina<br>Feder<br>Spring | |
| 31. | Z 42.8212-00.00 | 1 | Ящик<br>Skříňka<br>Kasten<br>Box | |
| 32. | | | | |
| 33. | | | | |

| Z 43.8213-00.00 | | Рама приборной доски<br>Rám palubní desky<br>Instrumentenbrettrahmen<br>Instrument Panel Frame | | Состоит из поз.<br>Sestává z poz.<br>Besteht aus Pos.<br>Consists of pos.<br>1 - 55 |
|---|---|---|---|---|
| Поз.<br>Poz.<br>Pos.<br>Pos. | Номер части<br>Číslo části<br>Teilnummer<br>No. of part | Шт.<br>Ks<br>Stk<br>Pcs | Наименование<br>Název části<br>Benennung<br>Name | Примечание<br>Poznámka<br>Bemerkung<br>Note |
| 34. | M4x25 ONL 3147 | 2 | Винт<br>Šroub<br>Schraube<br>Screw | |
| 35. | M4x30 ONL 3147 | 1 | Винт<br>Šroub<br>Schraube<br>Screw | |
| 36. | M4x12 ONL 3147 | 10 | Винт<br>Šroub<br>Schraube<br>Screw | |
| 37. | M4x12 ČSN 021151.24 | 2 | Винт<br>Šroub<br>Schraube<br>Screw | |
| 38. | M4x30 ČSN 021151.24 | 1 | Винт<br>Šroub<br>Schraube<br>Screw | |
| 39. | 3x12 ONL 3160 | 8 | Винт<br>Šroub<br>Schraube<br>Screw | |
| 40. | | | | |
| 41. | | | | |

| Z 43.8213-00.00 | | | Рама приборной доски<br>Rám palubní desky<br>Instrumentenbrettrahmen<br>Instrument Panel Frame | Состоит из поз.<br>Sestává z poz.<br>Besteht aus Pos.<br>Consists of pos.<br>1 - 55 |
|---|---|---|---|---|
| Поз.<br>Poz.<br>Pos.<br>Pos. | Номер части<br>Číslo části<br>Teilnummer<br>No. of part | Шт.<br>Ks<br>Stk<br>Pcs | Наименование<br>Název části<br>Benennung<br>Name | Примечание<br>Poznámka<br>Bemerkung<br>Note |
| 42. | M4 ONL 3240 | 18 | Гайка<br>Matice<br>Mutter<br>Nut | |
| 43. | M4 ČSN 021401.24 | 2 | Гайка<br>Matice<br>Mutter<br>Nut | |
| 44. | | | | |
| 45. | | | | |
| 46. | 4,3 ČSN 021702.14 | 18 | Шайба<br>Podložka<br>Unterlegscheibe<br>Washer | |
| 47. | | | | |
| 48. | 4729-7 | 14 | Автозапонка<br>Autospona<br>Autoschnalle<br>Car clip | |
| 49. | | | | |
| 50. | 3x8 ČSN 022387.02 | 31 | Заклепка<br>Nýt<br>Niet<br>Rivet | |

| Z 43.8213-00.00 | Рама приборной доски<br>Rám palubní desky<br>Instrumentenbrettrahmen<br>Instrument Panel Frame | Состоит из поз.<br>Sestává z poz.<br>Besteht aus Pos.<br>Consists of pos.<br>1 - 55 |
|---|---|---|

| Поз.<br>Poz.<br>Pos.<br>Pos. | Номер части<br>Číslo části<br>Teilnummer<br>No. of part | Шт.<br>Ks<br>Stk<br>Pcs | Наименование<br>Název části<br>Benennung<br>Name | Примечание<br>Poznámka<br>Bemerkung<br>Note |
|---|---|---|---|---|
| 51. | 2,6x7 ČSN 022304.0 | 3 | Заклепка<br>Nýt<br>Niet<br>Rivet | |
| 52. | 2,6x6 ČSN 022304.0 | 20 | Заклепка<br>Nýt<br>Niet<br>Rivet | |
| 53. | 2,6x7 ČSN 022320.0 | 17 | Заклепка<br>Nýt<br>Niet<br>Rivet | |
| 54. | 2,6x6 ČSN 022320.0 | 2 | Заклепка<br>Nýt<br>Niet<br>Rivet | |
| 55. | 3x7 ČSN 022304.0 | 3 | Заклепка<br>Nýt<br>Niet<br>Rivet | |

Z 42.8220-00.00

Щит управления
Ovládací panel
Schaltbrett
Control Panel

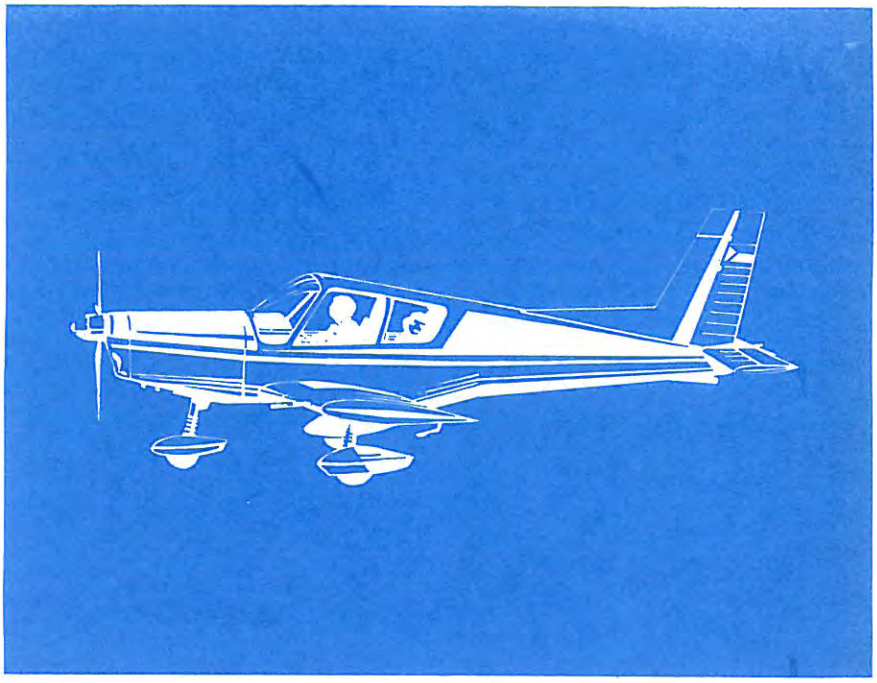

# Z42.8220-00.00

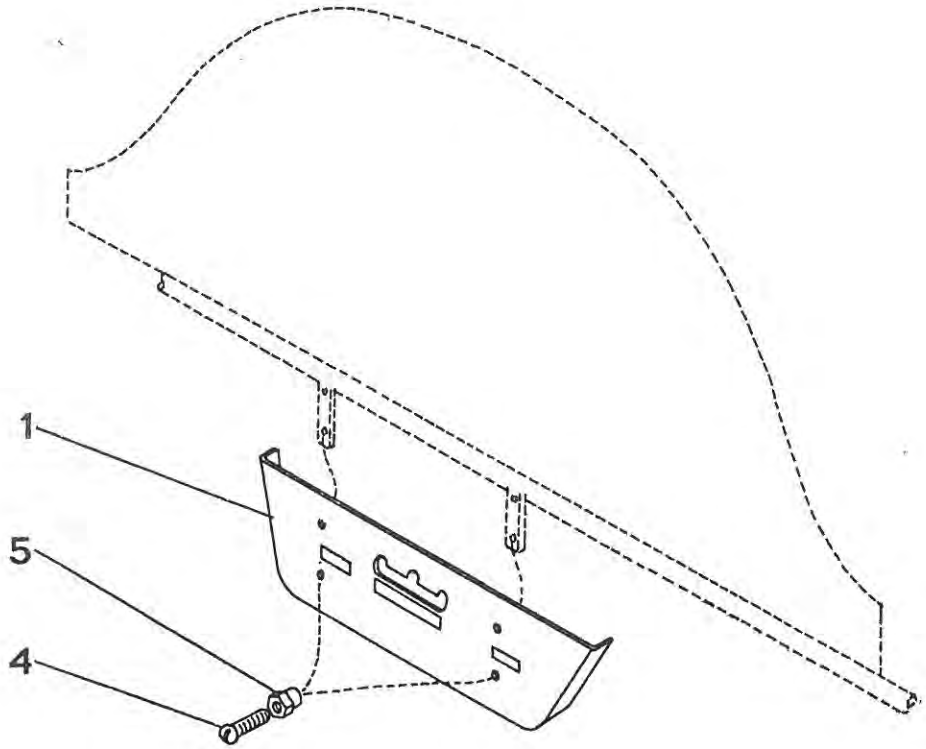

| Z 42.8220-00.00 | Щит управления<br>Ovládací panel<br>Schaltbrett<br>Control Panel | Состоит из поз.<br>Sestává z poz.<br>Besteht aus Pos.<br>Consists of pos.<br>1 - 5 |
|---|---|---|

| Поз.<br>Poz.<br>Pos.<br>Pos. | Номер части<br>Číslo části<br>Teilnummer<br>No. of part | Шт.<br>Ks<br>Stk<br>Pcs | Наименование<br>Název části<br>Benennung<br>Name | Примечание<br>Poznámka<br>Bemerkung<br>Note |
|---|---|---|---|---|
| 1. | Z 42.8220-01.00 | 1 | Лист щита<br>Plech panelu<br>Brettblech<br>Panel sheet | |
| 2. | | | | |
| 3. | | | | |
| 4. | M4x10 ČSN 021155.24 | 4 | Винт<br>Šroub<br>Schraube<br>Screw | |
| 5. | M4 ONL 3240 | 4 | Гайка<br>Matice<br>Mutter<br>Nut | |

Z 43.8230-00.00

Приборная доска
Palubní deska
Instrumentenbrett
Instrument Panel

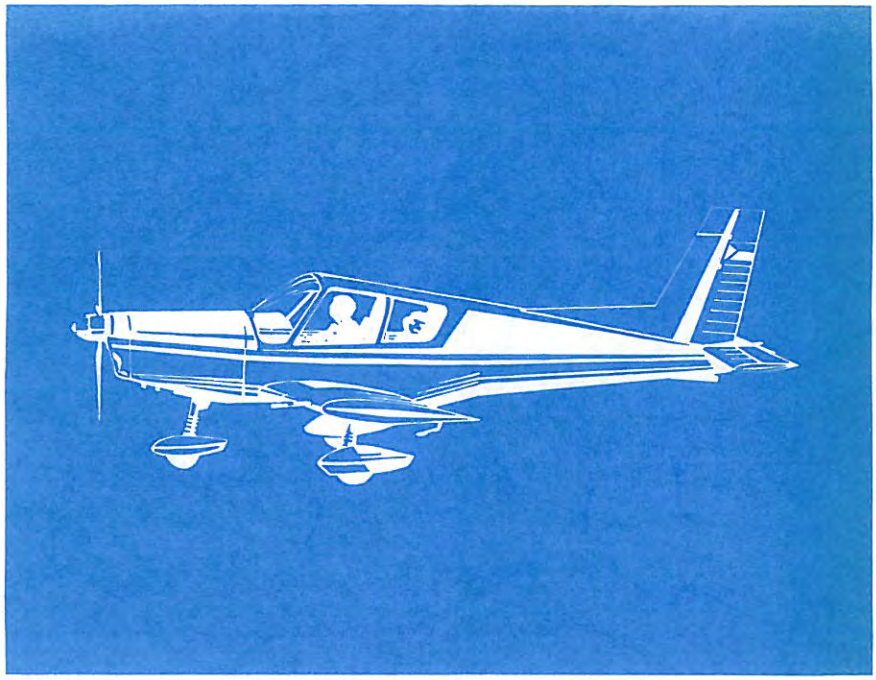

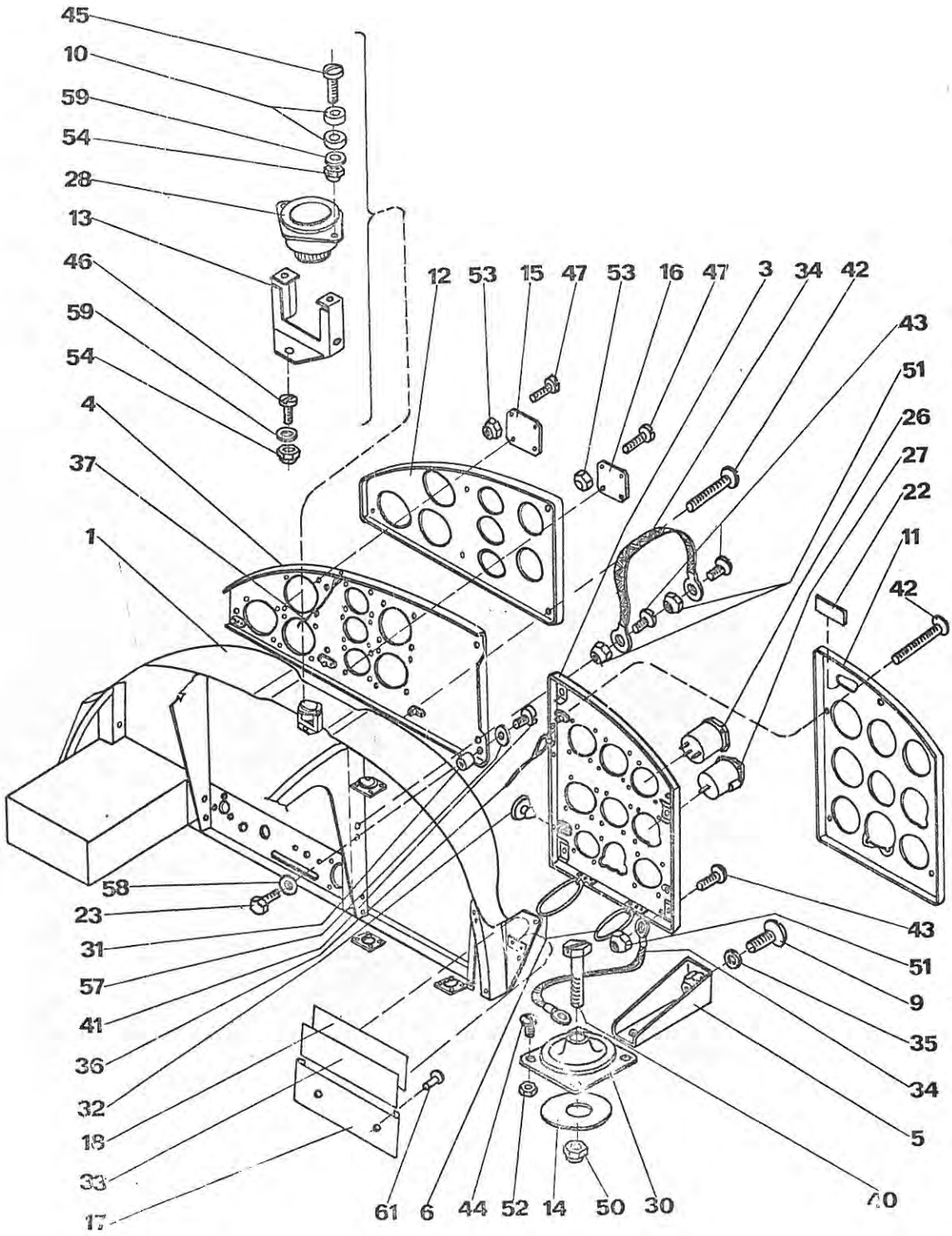
45
10
59
54
28
13
46
59
54
4
37
1
58
23
31
57
41
36
32
18
33
17
61
6
44
52
14
50
30
40
12
53
15
47
53
16
47
3
34
42
43
51
26
27
22
11
42
43
51
9
35
34
5

| Z 43.8230-00.00 | | Приборная доска<br>Palubní deska<br>Instrumentenbrett<br>Instrument Panel | | Состоит из поз.<br>Sestává z poz.<br>Besteht aus Pos.<br>Consists of pos.<br>1 - 61 |
|---|---|---|---|---|
| Поз.<br>Poz.<br>Pos.<br>Pos. | Номер части<br>Číslo části<br>Teilnummer<br>No. of part | Шт.<br>Ks<br>Stk<br>Pcs | Наименование<br>Název části<br>Benennung<br>Name | Примечание<br>Poznámka<br>Bemerkung<br>Note |
| 1. | Z 43.8231-00.00 | 1 | Рама приборной доски<br>Rám palubní desky<br>Instrumentenbrettrahmen<br>Instrument panel frame | |
| 2. | | | | |
| 3. | Z 43.8233-00.00 | 1 | Панель Л<br>Panel levý<br>Paneel L<br>Panel L.H. | |
| 4. | Z 43.8234-00.00 | 1 | Панель П<br>Panel pravý<br>Paneel R<br>Panel R.H. | |
| 5. | Z 42.8215-00.00 | 4 | Кронштейн<br>Konzola<br>Konsole<br>Bracket | |
| 6. | Z 42.8216-00.00 | 2 | Петля<br>Závěs<br>Seilsicherung<br>Cable fastener | |
| 7. | | | | |
| 8. | | | | |

| Z 43.8230-00.00 | | | Приборная доска<br>Palubní deska<br>Instrumentenbrett<br>Instrument Panel | Состоит из поз.<br>Sestává z poz.<br>Besteht aus Pos.<br>Consists of pos.<br>1 - 61 |
|---|---|---|---|---|
| Поз.<br>Poz.<br>Pos.<br>Pos. | Номер части<br>Číslo části<br>Teilnummer<br>No. of part | Шт.<br>Ks<br>Stk<br>Pcs | Наименование<br>Název části<br>Benennung<br>Name | Примечание<br>Poznámka<br>Bemerkung<br>Note |
| 9. | Z 42.8210-00.11 | 4 | Винт<br>Šroub<br>Schraube<br>Screw | |
| 10. | Z 42.8210-00.12 | 4 | Амортизатор<br>Tlumič<br>Stossdämpfer<br>Shock damper | |
| 11. | Z 43.8230-00.13 | 1 | Накладка Л<br>Krycí plech levý<br>Deckblech L<br>Cover sheet L.H. | |
| 12. | Z 43.8230-00.14 | 1 | Накладка П<br>Krycí plech pravý<br>Deckblech R<br>Cover sheet R.H. | |
| 13. | Z 42.8210-00.15 | 1 | Кронштейн компаса<br>Konzola kompasu<br>Kompasskonsole<br>Compass bracket | |
| 14. | Z 42.8210-00.16 | 2 | Упор<br>Doraz<br>Anschlag<br>Stop | |
| 15. | 2 MON 3511 | 9 | Заглушка<br>Záslepka<br>Blindflansch<br>Blind flange | |
| 16. | 1 MON 3511 | 1 | Заглушка<br>Záslepka<br>Blindflansch<br>Blind flange | |

| Z 43.8230-00.00 | | | Приборная доска<br>Palubní deska<br>Instrumentenbrett<br>Instrument Panel | Состоит из поз.<br>Sestává z poz.<br>Besteht aus Pos.<br>Consists of pos.<br>1 - 61 |
|---|---|---|---|---|
| Поз.<br>Poz.<br>Pos.<br>Pos. | Номер части<br>Číslo části<br>Teilnummer<br>No. of part | Шт.<br>Ks<br>Stk<br>Pcs | Наименование<br>Název části<br>Benennung<br>Name | Примечание<br>Poznámka<br>Bemerkung<br>Note |
| 26. | LUN 1107 | 1 | Указатель скорости<br>Rychloměr<br>Geschwindigkeitsmesser<br>Air-speed indicator | |
| 27. | LUN 1121 | 1 | Высотомер<br>Výškoměr<br>Höhenmesser<br>Altimeter | |
| 28. | LUN 1221 | 1 | Магнитный компас<br>Magnetický kompas<br>Magnetkompass<br>Magnetic compass | |
| 29. | | | | |
| 30. | F 38-6 MON 2501 | 4 | Амортизатор<br>Tlumič<br>Stossdämpfer<br>Shock damper | |
| 31. | LN-0365 | 5 | Пружинная цилиндрическая шайба<br>Pružná válcová podložka<br>Zylindrische Federscheibe<br>Cylindrical spring washer | |
| 32. | MON 2402 | 2 | Резиновый упор<br>Gumový doraz<br>Gummianschlag<br>Rubber stop | |

| Z 43.8230-00.00 | | | Приборная доска<br>Palubní deska<br>Instrumentenbrett<br>Instrument Panel | Состоит из поз.<br>Sestává z poz.<br>Besteht aus Pos.<br>Consists of pos.<br>1 - 61 |
|---|---|---|---|---|
| Поз.<br>Poz.<br>Pos.<br>Pos. | Номер части<br>Číslo části<br>Teilnummer<br>No. of part | Шт.<br>Ks<br>Stk<br>Pcs | Наименование<br>Název části<br>Benennung<br>Name | Примечание<br>Poznámka<br>Bemerkung<br>Note |
| 17. | Z 42.8217-00.01 | 1 | Лист держателя<br>Plech držáku<br>Halterblech<br>Holder cover | |
| 18. | Z 42.8217-00.03 | 1 | Кожух таблицы<br>Kryt tabulky<br>Tabelledeckel<br>Table cover | |
| - | Z 43.8230-00.21 | 1 | Бирка<br>Štítek<br>Schild<br>Placard | наклеен на щитке кабины<br>lepen na štítku kabiny<br>auf dem Kabinenschild angeklebt<br>glued on cabin windshild |
| - | Z 43.8230-00.22 | 1 | Бирка<br>Štítek<br>Schild<br>Placard | |
| 21. | | | | |
| 22. | Z 43.8230-00.25 | 1 | Искусств. кожа<br>Koženka<br>Kunstleder<br>Artif.leather | |
| 23. | Z 42.8210-00.27 | 5 | Винт<br>Šroub<br>Schraube<br>Screw | |
| 24. | | | | |
| 25. | | | | |

| Z 43.8230-00.00 | | | Приборная доска<br>Palubní deska<br>Instrumentenbrett<br>Instrument Panel | Состоит из поз.<br>Sestává z poz.<br>Besteht aus Pos.<br>Consists of pos.<br>1 - 61 |
|---|---|---|---|---|
| Поз.<br>Poz.<br>Pos.<br>Pos. | Номер части<br>Číslo části<br>Teilnummer<br>No. of part | Шт.<br>Ks<br>Stk<br>Pcs | Наименование<br>Název části<br>Benennung<br>Name | Примечание<br>Poznámka<br>Bemerkung<br>Note |
| 33. | MON 1462 | 1 | Девиационная таблица<br>Deviační tabulka<br>Deviationstabelle<br>Deviation table | |
| 34. | 3-150 ONL 6665.01 | 2 | Перемычка<br>Přemostění<br>Massen-Verbinder<br>Ground strap | |
| 35. | 6 ČSN 022929.03 | 4 | Кольцо<br>Kroužek<br>Ring<br>Ring | |
| 36. | TPJ 151-80-63 | 1 | Шнур полиамидный<br>Šnůra polyamidová<br>Polyamidschnur<br>Polyamide cord | длина=500<br>l=500 Ø 3<br>Länge=500<br>Length=500 |
| 37. | TPJ 151-80-63 | 1 | Шнур полиамидный<br>Šnůra polyamidová<br>Polyamidschnur<br>Polyamide cord | длина=400<br>l=400 Ø 3<br>Länge=400<br>Length=400 |
| 38. | | | | |
| 39. | | | | |
| 40. | M6x30 ČSN 021105.24 | 4 | Винт<br>Šroub<br>Schraube<br>Screw | |

| Z 43.8230-00.00 | | | Приборная доска<br>Palubní deska<br>Instrumentenbrett<br>Instrument Panel | Состоит из поз.<br>Sestává z poz.<br>Besteht aus Pos.<br>Consists of pos.<br>1 - 61 |
|---|---|---|---|---|
| Поз.<br>Poz.<br>Pos.<br>Pos. | Номер части<br>Číslo části<br>Teilnummer<br>No. of part | Шт.<br>Ks<br>Stk<br>Pcs | Наименование<br>Název části<br>Benennung<br>Name | Примечание<br>Poznámka<br>Bemerkung<br>Note |
| 41. | M6x8 ČSN 021131.24 | 5 | Винт<br>Šroub<br>Schraube<br>Screw | |
| 42. | M4x22 ONL 3147 | 9 | Винт<br>Šroub<br>Schraube<br>Screw | |
| 43. | M4x10 ONL 3147 | 3 | Винт<br>Šroub<br>Schraube<br>Screw | |
| 44. | M4x6 ONL 3147 | 16 | Винт<br>Šroub<br>Schraube<br>Screw | |
| 45. | M3x18 ČSN 021131.80 | 2 | Винт<br>Šroub<br>Schraube<br>Screw | |
| 46. | M3x10 ČSN 021131.80 | 3 | Винт<br>Šroub<br>Schraube<br>Screw | |
| 47. | M3x10 ČSN 021131.24 | 38 | Винт<br>Šroub<br>Schraube<br>Screw | |
| 48. | | | | |

| Z 43.8230-00.00 | | | Приборная доска<br>Palubní deska<br>Instrumentenbrett<br>Instrument Panel | Состоит из поз.<br>Sestává z poz.<br>Besteht aus Pos.<br>Consists of pos.<br>1 - 61 |
|---|---|---|---|---|
| Поз.<br>Poz.<br>Pos.<br>Pos. | Номер части<br>Číslo části<br>Teilnummer<br>No. of part | Шт.<br>Ks<br>Stk<br>Pcs | Наименование<br>Název části<br>Benennung<br>Name | Примечание<br>Poznámka<br>Bemerkung<br>Note |
| 49. | | | | |
| 50. | M6 ONL 3240 | 4 | Гайка<br>Matice<br>Mutter<br>Nut | |
| 51. | M4 ONL 3240 | 3 | Гайка<br>Matice<br>Mutter<br>Nut | |
| 52. | M4 ČSN 021403.24 | 16 | Гайка<br>Matice<br>Mutter<br>Nut | |
| 53. | M3 ONL 3240 | 38 | Гайка<br>Matice<br>Mutter<br>Nut | |
| 54. | 101 ND 3 | 5 | Гайка<br>Matice<br>Mutter<br>Nut | |
| 55. | | | | |
| 56. | | | | |
| 57. | 6,4 ČSN 021745.02 | 5 | Шайба<br>Podložka<br>Unterlegscheibe<br>Washer | |

| Z 43.8230-00.00 | | | Приборная доска<br>Palubní deska<br>Instrumentenbrett<br>Instrument Panel | Состоит из поз.<br>Sestává z poz.<br>Besteht aus Pos.<br>Consists of pos.<br>1 - 61 |
|---|---|---|---|---|
| Поз.<br>Poz.<br>Pos.<br>Pos. | Номер части<br>Číslo části<br>Teilnummer<br>No. of part | Шт.<br>Ks<br>Stk<br>Pcs | Наименование<br>Název části<br>Benennung<br>Name | Примечание<br>Poznámka<br>Bemerkung<br>Note |
| 58. | 6,4 ČSN 021702.14 | 5 | Шайба<br>Podložka<br>Unterlegscheibe<br>Washer | |
| 59. | 3 ČSN 313284.4 | 5 | Шайба<br>Podložka<br>Unterlegscheibe<br>Washer | |
| 60. | | | | |
| 61. | 2,6x5 ČSN 022320.0 | 2 | Заклепка<br>Nýt<br>Niet<br>Rivet | |

Z 43.8231-00.00

Рама приборной доски
Rám palubní desky
Instrumentenbrettrahmen
Instrument Panel Frame

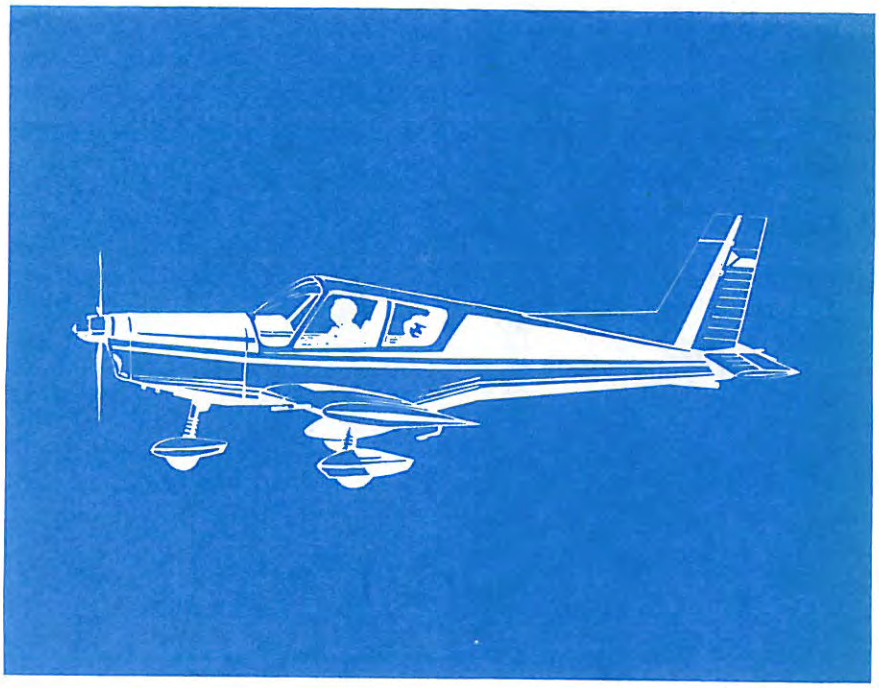

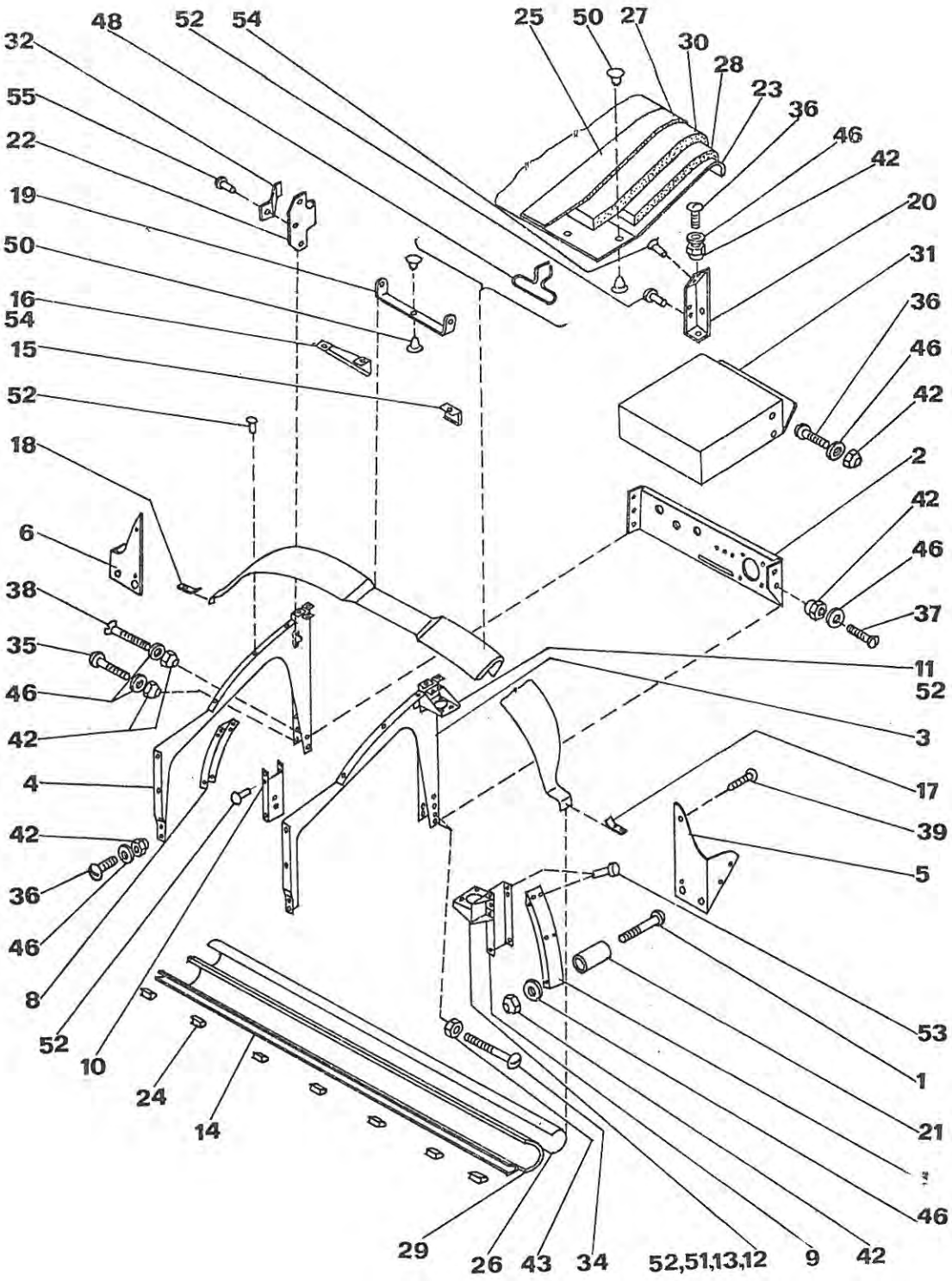
48
52
54
25
50
27
30
28
23
36
46
42
20
31
36
46
42
2
42
46
37
11
52
3
17
39
5
53
1
21
46
42
9
52,51,13,12
34
43
26
29
14
24
10
52
8
46
36
42
4
42
46
35
38
6
18
15
54
16
50
19
22
55
32

| Z 43.8231-00.00 | | Рама приборной доски<br>Rám palubní desky<br>Instrumentenbrettrahmen<br>Instrument Panel Frame | | Состоит из поз.<br>Sestává z poz.<br>Besteht aus Pos.<br>Consists of pos.<br>1 - 55 |
|---|---|---|---|---|
| Поз.<br>Poz.<br>Pos.<br>Pos. | Номер части<br>Číslo části<br>Teilnummer<br>No. of part | Шт.<br>Ks<br>Stk<br>Pcs | Наименование<br>Název části<br>Benennung<br>Name | Примечание<br>Poznámka<br>Bemerkung<br>Note |
| 1. | Z 42.8211-00.01 | 4 | Винт<br>Šroub<br>Schraube<br>Screw | |
| 2. | Z 42.8211-00.02 | 1 | Лист передней панели<br>Plech předního panelu<br>Blech des Vorderpaneels<br>Front panel sheet | |
| 3. | Z 42.8211-00.03 | 1 | Крепление Л<br>Výztuha levá<br>Versteifung L<br>Stiffener L.H. | |
| 4. | Z 42.8211-00.04 | 1 | Крепление П<br>Výztuha pravá<br>Versteifung R<br>Stiffener R.H. | |
| 5. | Z 43.8213-00.06 | 1 | Крышка Л<br>Krytka levá<br>Deckel L<br>Cover L.H. | |
| 6. | Z 42.8211-00.06 | 1 | Крышка П<br>Krytka pravá<br>Deckel R<br>Cover R.H. | |
| 7. | Z 42.8211-00.07 | 1 | Отвод Л<br>Oblouk levý<br>Bogen L<br>Arch L.H. | |

| Z 43.8231-00.00 | | Рама приборной доски<br>Rám palubní desky<br>Instrumentenbrettrahmen<br>Instrument Panel Frame | | Состоит из поз.<br>Sestává z poz.<br>Besteht aus Pos.<br>Consists of pos.<br>1 - 55 |
|---|---|---|---|---|
| Поз.<br>Poz.<br>Pos.<br>Pos. | Номер части<br>Číslo části<br>Teilnummer<br>No. of part | Шт.<br>Ks<br>Stk<br>Pcs | Наименование<br>Název části<br>Benennung<br>Name | Примечание<br>Poznámka<br>Bemerkung<br>Note |
| 8. | Z 42.8211-00.08 | 1 | Отвод П<br>Oblouk pravý<br>Bogen R<br>Arch R.H. | |
| 9. | Z 43.8213-00.07 | 1 | Угольник Л<br>Úhelník levý<br>Winkel L<br>Angle L.H. | |
| 10. | Z 42.8211-00.10 | 1 | Угольник П<br>Úhelník pravý<br>Winkel R<br>Angle R.H. | |
| 11. | Z 42.8211-00.11 | 1 | Кронштейн<br>Konzola<br>Konsole<br>Bracket | |
| 12. | Z 42.8211-00.12 | 1 | Кронштейн<br>Konzola<br>Konsole<br>Bracket | |
| 13. | Z 42.8211-00.13 | 1 | Усиление<br>Zesílení<br>Versteifung<br>Reinforcement | |
| 14. | Z 42.8211-00.14 | 1 | Угольник<br>Úhelník<br>Winkel<br>Angle | |
| 15. | Z 42.8211-00.15 | 1 | Крышка<br>Krytka<br>Deckel<br>Cover | |

| Z 43.8231-00.00 | Рама приборной доски<br>Rám palubní desky<br>Instrumentenbrettrahmen<br>Instrument Panel Frame | Состоит из поз.<br>Sestává z poz.<br>Besteht aus Pos.<br>Consists of pos.<br>1 - 55 |
|---|---|---|

| Поз.<br>Poz.<br>Pos.<br>Pos. | Номер части<br>Číslo části<br>Teilnummer<br>No. of part | Шт.<br>Ks<br>Stk<br>Pcs | Наименование<br>Název části<br>Benennung<br>Name | Примечание<br>Poznámka<br>Bemerkung<br>Note |
|---|---|---|---|---|
| 16. | Z 42.8211-00.16 | 1 | Крышка<br>Krytka<br>Deckel<br>Cover | |
| 17. | Z 42.8211-00.17 | 1 | Крепежная лента<br>Příchytka<br>Befestigungsblech<br>Fastening strip | |
| 18. | Z 42.8211-00.18 | 1 | Крепежная лента<br>Příchytka<br>Befestigungsblech<br>Fastening strip | |
| 19. | Z 42.8211-00.19 | 1 | Крепежная лента<br>Příchytka<br>Befestigungsblech<br>Fastening strip | |
| 20. | Z 42.8231-00.20 | 1 | Крепление<br>Výztuha<br>Versteifung<br>Stiffener | |
| 21. | Z 42.8211-00.21 | 4 | Дистанционная втулка<br>Distanční pouzdro<br>Distanzbuchse<br>Distance bushing | |
| 22. | Z 42.8213-00.06 | 1 | Крючок<br>Háček<br>Haken<br>Hook | |
| 23. | Z 42.8211-00.25 | 1 | Щит<br>Štítek<br>Schild<br>Shield | |

| Z 43.8231-00.00 | | Рама приборной доски<br>Rám palubní desky<br>Instrumentenbrettrahmen<br>Instrument Panel Frame | | Состоит из поз.<br>Sestává z poz.<br>Besteht aus Pos.<br>Consists of pos.<br>1 - 55 |
|---|---|---|---|---|
| Поз.<br>Poz.<br>Pos.<br>Pos. | Номер части<br>Číslo části<br>Teilnummer<br>No. of part | Шт.<br>Ks<br>Stk<br>Pcs | Наименование<br>Název části<br>Benennung<br>Name | Примечание<br>Poznámka<br>Bemerkung<br>Note |
| 24. | Z 42.8211-00.26 | 7 | Вставка<br>Vložka<br>Einlage<br>Insert | |
| 25. | Z 42.8211-00.30 | 1 | Обшивка<br>Potah<br>Haut<br>Skin | |
| 26. | Z 42.8211-00.31 | 1 | Обшивка<br>Potah<br>Haut<br>Skin | |
| 27. | Z 42.8211-00.32 | 1 | Заполнение<br>Výplň<br>Füllung<br>Filling | |
| 28. | Z 42.8211-00.33 | 1 | Заполнение<br>Výplň<br>Füllung<br>Filling | |
| 29. | Z 42.8211-00.34 | 1 | Заполнение<br>Výplň<br>Füllung<br>Filling | |
| 30. | Z 42.8211-00.35 | 1 | Заполнение<br>Výplň<br>Füllung<br>Filling | |
| 31. | Z 42.8212-00.00 | 1 | Ящик<br>Skříňka<br>Kasten<br>Box | |

| Z 43.8231-00.00 | Рама приборной доски<br>Rám palubní desky<br>Instrumentenbrettrahmen<br>Instrument Panel Frame | Состоит из поз.<br>Sestává z poz.<br>Besteht aus Pos.<br>Consists of pos.<br>1 - 55 |
|---|---|---|

| Поз.<br>Poz.<br>Pos.<br>Pos. | Номер части<br>Číslo části<br>Teilnummer<br>No. of part | Шт.<br>Ks<br>Stk<br>Pcs | Наименование<br>Název části<br>Benennung<br>Name | Примечание<br>Poznámka<br>Bemerkung<br>Note |
|---|---|---|---|---|
| 32. | Z 37.8211-06 | 1 | Пружина<br>Pružina<br>Feder<br>Spring | |
| 33. | | | | |
| 34. | M4x25 ONL 3147 | 2 | Винт<br>Šroub<br>Schraube<br>Screw | |
| 35. | M4x30 ONL 3147 | 1 | Винт<br>Šroub<br>Schraube<br>Screw | |
| 36. | M4x12 ONL 3147 | 11 | Винт<br>Šroub<br>Schraube<br>Screw | |
| 37. | M4x12 ČSN 021151.24 | 2 | Винт<br>Šroub<br>Schraube<br>Screw | |
| 38. | M4x30 ČSN 021151.24 | 1 | Винт<br>Šroub<br>Schraube<br>Screw | |
| 39. | 3x12 ONL 3160 | 8 | Винт<br>Šroub<br>Schraube<br>Screw | |

| Z 43.8231-00.00 | | Рама приборной доски<br>Rám palubní desky<br>Instrumentenbrettrahmen<br>Instrument Panel Frame | | Состоит из поз.<br>Sestává z poz.<br>Besteht aus Pos.<br>Consists of pos.<br>1 - 55 |
|---|---|---|---|---|
| Поз.<br>Poz.<br>Pos.<br>Pos. | Номер части<br>Číslo části<br>Teilnummer<br>No. of part | Шт.<br>Ks<br>Stk<br>Pcs | Наименование<br>Název části<br>Benennung<br>Name | Примечание<br>Poznámka<br>Bemerkung<br>Note |
| 40. | | | | |
| 41. | | | | |
| 42. | M4 ONL 3240 | 19 | Гайка<br>Matice<br>Mutter<br>Nut | |
| 43. | M4 ČSN 021401.24 | 2 | Гайка<br>Matice<br>Mutter<br>Nut | |
| 44. | | | | |
| 45. | | | | |
| 46. | 4,3 ČSN 021702.14 | 19 | Шайба<br>Podložka<br>Unterlegscheibe<br>Washer | |
| 47. | | | | |
| 48. | 4729-7 | 18 | Автозапонка<br>Auto-spona<br>Autoschnalle<br>Car clip | |

| Z 43.8231-00.00 | | Рама приборной доски<br>Rám palubní desky<br>Instrumentenbrettrahmen<br>Instrument Panel Frame | | Состоит из поз.<br>Sestává z poz.<br>Besteht aus Pos.<br>Consists of pos.<br>1 - 55 |
|---|---|---|---|---|
| Поз.<br>Poz.<br>Pos.<br>Pos. | Номер части<br>Číslo části<br>Teilnummer<br>No. of part | Шт.<br>Ks<br>Stk<br>Pcs | Наименование<br>Název části<br>Benennung<br>Name | Примечание<br>Poznámka<br>Bemerkung<br>Note |
| 49. | | | | |
| 50. | 3x8 ČSN 022387.02 | 31 | Заклепка<br>Nýt<br>Niet<br>Rivet | |
| 51. | 2,6x7 ČSN 022304.0 | 3 | Заклепка<br>Nýt<br>Niet<br>Rivet | |
| 52. | 2,6x6 ČSN 022304.0 | 22 | Заклепка<br>Nýt<br>Niet<br>Rivet | |
| 53. | 2,6x7 ČSN 022320.0 | 17 | Заклепка<br>Nýt<br>Niet<br>Rivet | |
| 54. | 2,6x6 ČSN 022320.0 | 4 | Заклепка<br>Nýt<br>Niet<br>Rivet | |
| 55. | 3x7 ČSN 022304.0 | 3 | Заклепка<br>Nýt<br>Niet<br>Rivet | |

Z 43.8240-00.00

Установка трубопровода Пито
во фюзеляже
Zástavba Pitot v trupu
Pitotleitungseinbau im Rumpf
Pitot Line Installation in
Fuselage

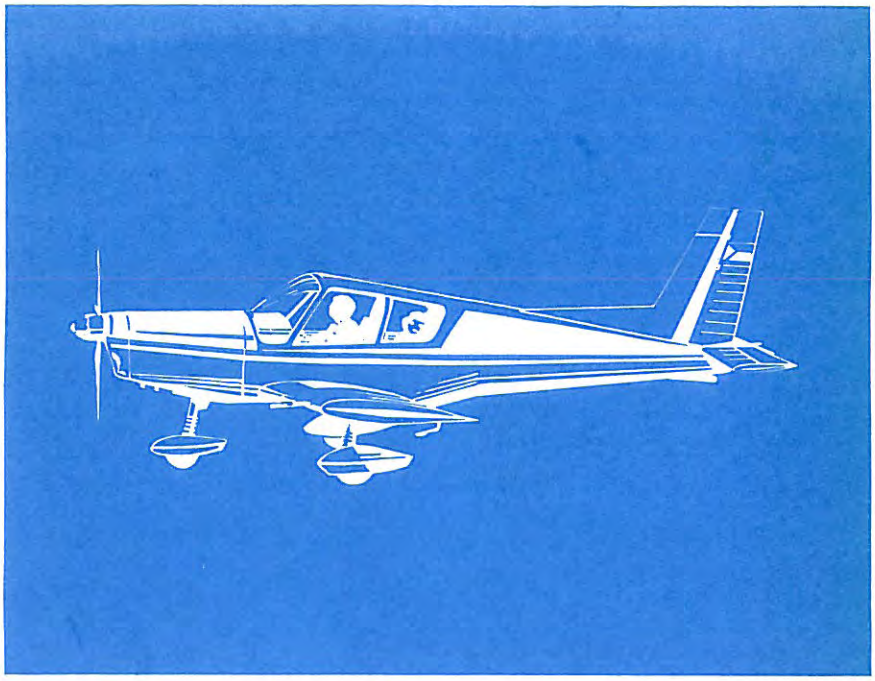

# Z43.8240-00.00

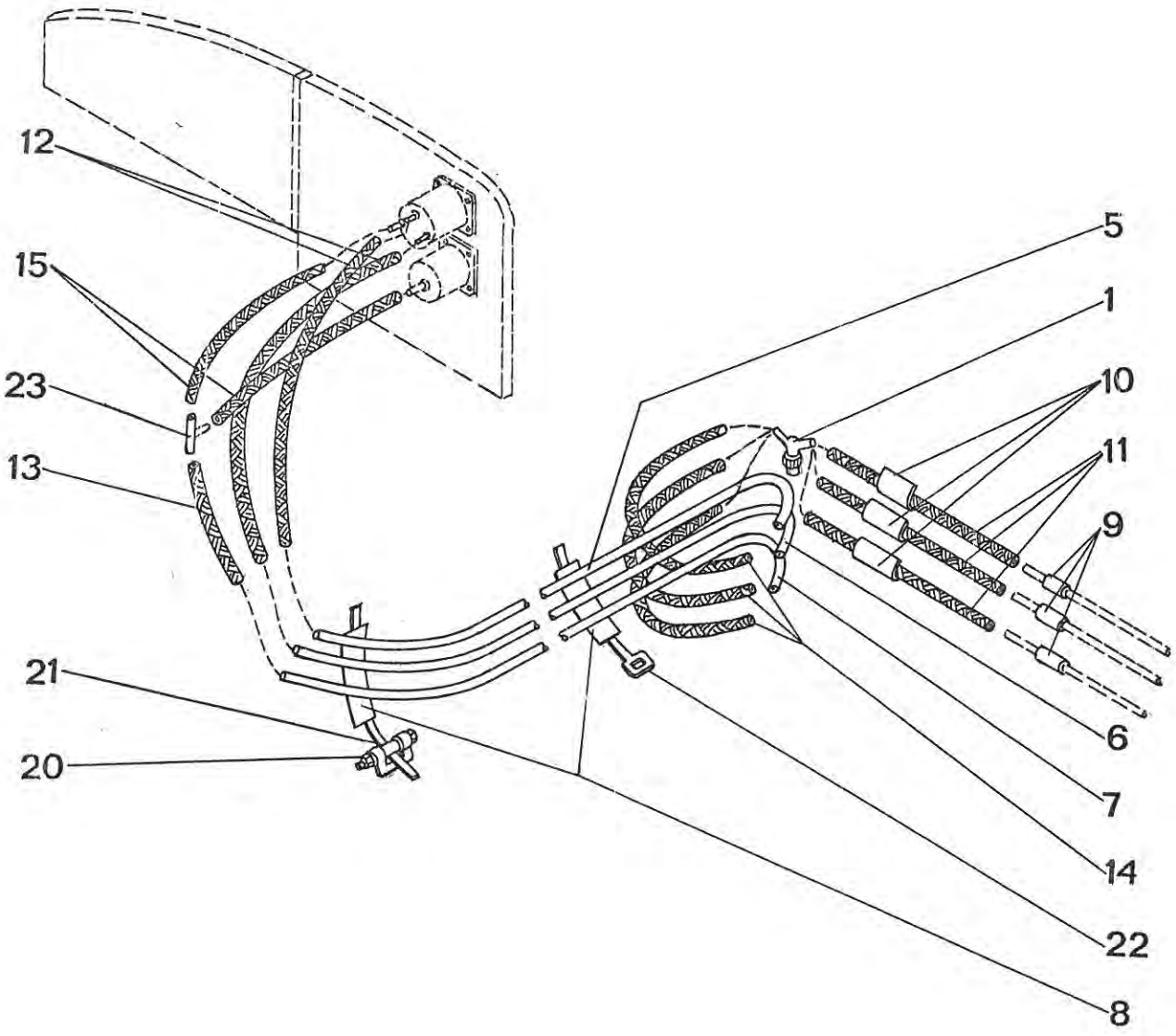

| Z 43.8240-00.00 | Установка трубопровода Пито во фюзеляже<br>Zástavba Pitot v trupu<br>Pitotleitungseinbau im Rumpf<br>Pitot Line Installation in Fuselage | Состоит из поз.<br>Sestává z poz.<br>Besteht aus Pos.<br>Consists of pos.<br>1 - 23 |
|---|---|---|

| Поз.<br>Poz.<br>Pos.<br>Pos. | Номер части<br>Číslo části<br>Teilnummer<br>No. of part | Шт.<br>Ks<br>Stk<br>Pcs | Наименование<br>Název části<br>Benennung<br>Name | Примечание<br>Poznámka<br>Bemerkung<br>Note |
|---|---|---|---|---|
| 1. | L 200.8250-23 | 3 | Состав тройника<br>Sestava rozvodky<br>T-Stück-Zusammenstellung<br>Tee assembly | |
| 2. | | | | |
| 3. | | | | |
| 4. | | | | |
| 5. | Z 42.8241-00.05 | 1 | Трубопровод сигнализации потери скорости<br>Potrubí signalizace přetažení<br>Abkippgeschwindigkeits-signalisationsleitung<br>Stall signalling line | длина=1200<br>Tr 6x1 l=1200<br>Länge=1200<br>Length=1200 |
| 6. | Z 42.8241-00.06 | 1 | Трубопровод полного давления<br>Potrubí celkového tlaku<br>Gesamtdruckleitung<br>Total compression line | трубка длина=1200<br>Tr.6x1 l=1200<br>Länge=1200<br>Length=1200 |
| 7. | Z 42.8241-00.07 | 1 | Трубопровод статического давления<br>Potrubí statického tlaku<br>Leitung des statischen Drucks<br>Static pressure line | трубка длина=1200<br>Tr 6x1 l=1200<br>Länge=1200<br>Length=1200 |

| Z 43.8240-00.00 | Установка трубопровода Пито во фюзеляже<br>Zástavba Pitot v trupu<br>Pitotleitungseinbau im Rumpf<br>Pitot Line Installation in Fuselage | Состоит из поз.<br>Sestává z poz.<br>Besteht aus Pos.<br>Consists of pos.<br>1 - 23 |
|---|---|---|

| Поз.<br>Poz.<br>Pos.<br>Pos. | Номер части<br>Číslo části<br>Teilnummer<br>No. of part | Шт.<br>Ks<br>Stk<br>Pcs | Наименование<br>Název části<br>Benennung<br>Name | Примечание<br>Poznámka<br>Bemerkung<br>Note |
|---|---|---|---|---|
| 8. | Z 43.8240-00.08 | 4 | Искусств. кожа<br>Koženka<br>Kunstleder<br>Artific.leather | 15x150 |
| 9. | Z 42.7220-00.59 | 3 | Лента<br>Pásek<br>Streifen<br>Strip | |
| 10. | Z 42.8241-00.10 | 3 | Искусств. кожа<br>Koženka<br>Kunstleder<br>Artific.leather | 28x40 |
| 11. | 5 ČSN 635369 | 3 | Шланг<br>Hadice<br>Schlauch<br>Hose | длина=1 300<br>l=1300<br>Länge=1300<br>Length=1300 |
| 12. | 5 ČSN 635369 | 2 | Шланг<br>Hadice<br>Schlauch<br>Hose | длина=600<br>l=600<br>Länge=600<br>Length=600 |
| 13. | 5 ČSN 635369 | 1 | Шланг<br>Hadice<br>Schlauch<br>Hose | длина=400<br>l=400<br>Länge=400<br>Length=400 |
| 14. | 5 ČSN 635369 | 3 | Шланг<br>Hadice<br>Schlauch<br>Hose | длина=350<br>l=350<br>Länge=350<br>Length=350 |
| 15. | 5 ČSN 635369 | 2 | Шланг<br>Hadice<br>Schlauch<br>Hose | длина=250<br>l=250<br>Länge=250<br>Length=250 |

| Z 43.8240-00.00 | Установка трубопровода Пито во фюзеляже<br>Zástavba Pitot v trupu<br>Pitotleitungseinbau im Rumpf<br>Pitot Line Installation in Fuselage | Состоит из поз.<br>Sestává z poz.<br>Besteht aus Pos.<br>Consists of pos.<br>1 - 23 |
|---|---|---|

| Поз.<br>Poz.<br>Pos.<br>Pos. | Номер части<br>Číslo části<br>Teilnummer<br>No. of part | Шт.<br>Ks<br>Stk<br>Pcs | Наименование<br>Název části<br>Benennung<br>Name | Примечание<br>Poznámka<br>Bemerkung<br>Note |
|---|---|---|---|---|
| 16. | | | | |
| 17. | | | | |
| 18. | | | | |
| 19. | | | | |
| 20. | 5 ČSN 022752.K | 2 | Запонка<br>Spona<br>Schnalle<br>Clip | |
| 21. | 5x250 ČSN 022757 K | 2 | Лента<br>Pásek<br>Streifen<br>Strip | |
| 22. | 137 MON 1902 | 2 | Крепежная лента<br>Upínací pásek<br>Befestigungsband<br>Fastening strip | |
| 23. | T 4 MON 3501 | 1 | Тройник<br>Rozvodka<br>T-Stück<br>Tee | |

Z 42.8242-00.00

Установка Пито во фюзеляже - N
Zástavba Pitot v trupu-N
Pitotleitungseinbau im Rumpf-N
Pitot Line Installation in Fuselage-N

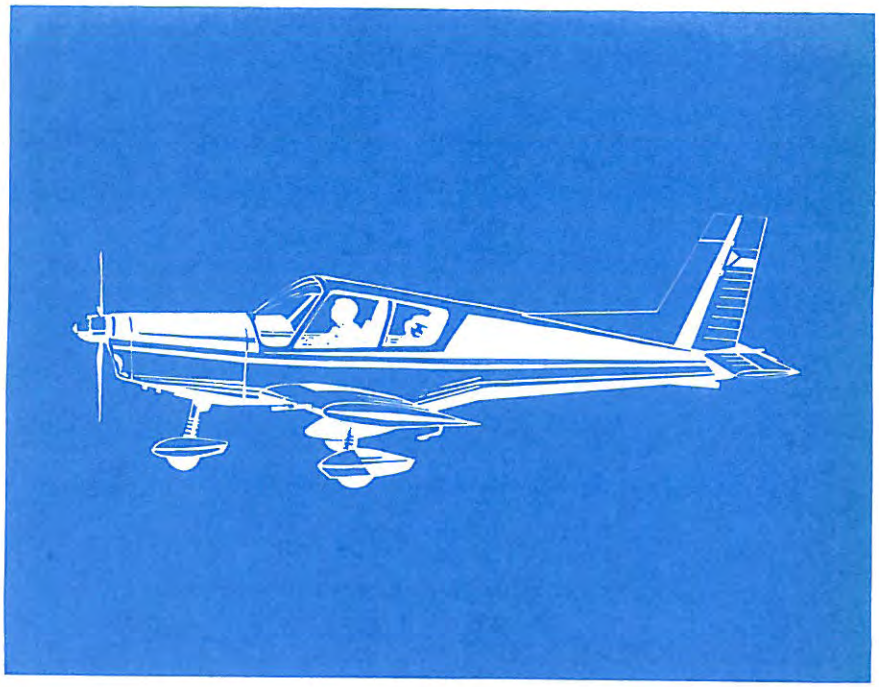

# Z42.8242-00.00

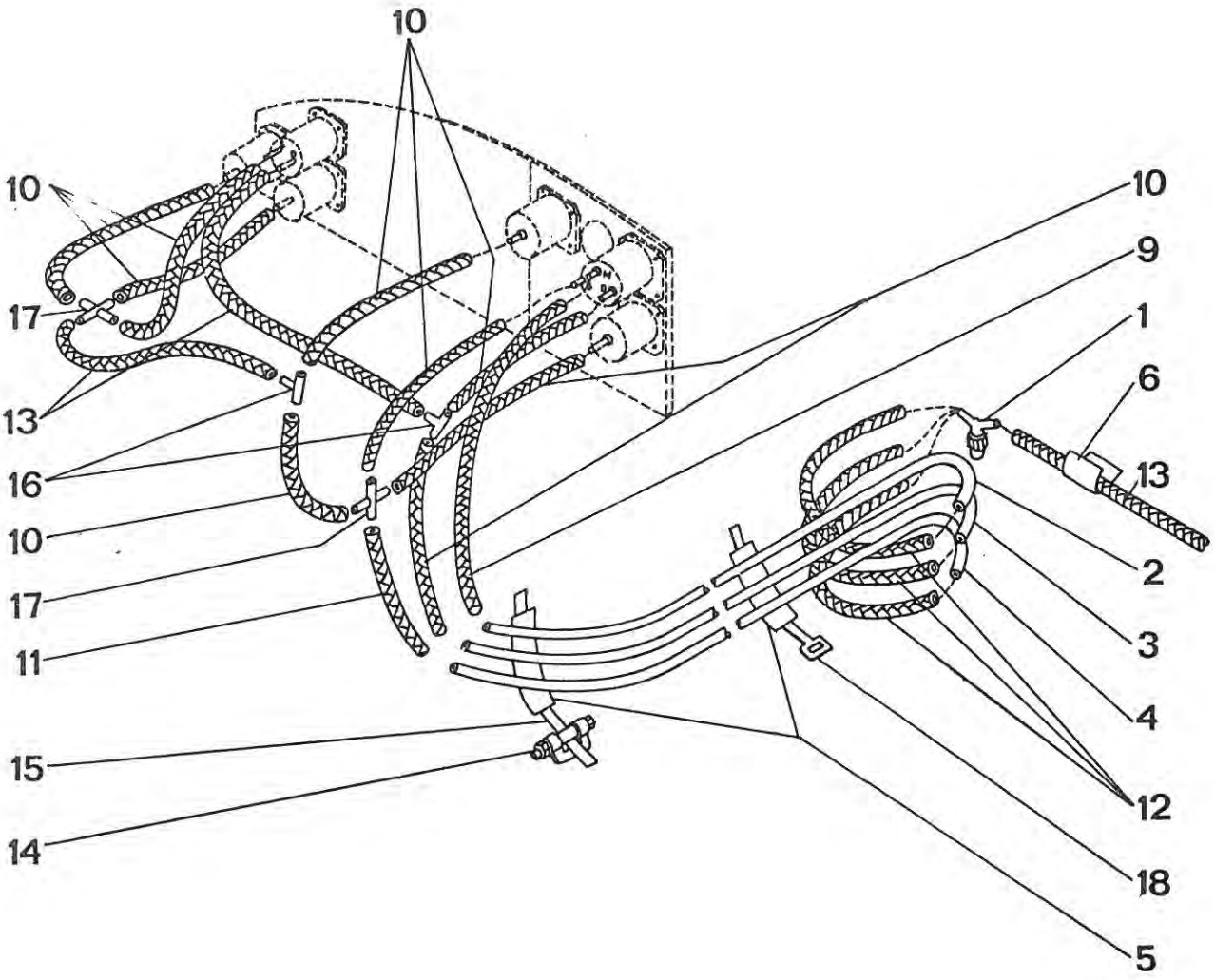

| Z 42.8242-00.00 SPEC | Установка Пито во фюзеляже - N<br>Zástavba Pitot v trupu-N<br>Pitotleitungseinbau im Rumpf-N<br>Pitot Line Installation in Fuselage-N | Состоит из поз.<br>Sestává z poz.<br>Besteht aus Pos.<br>Consists of pos.<br>1-18 |
|---|---|---|

| Поз.<br>Poz.<br>Pos.<br>Pos. | Номер части<br>Číslo části<br>Teilnummer<br>No. of part | Шт.<br>Ks<br>Stk<br>Pcs | Наименование<br>Název části<br>Benennung<br>Name | Примечание<br>Poznámka<br>Bemerkung<br>Note |
|---|---|---|---|---|
| 1. | L 200.8250-23 | 3 | Состав тройника<br>Sestava rozvodky<br>Zusammenstellung des T-Stücks<br>Tee assembly | |
| 2. | Z 42.8241-00.05 | 1 | Трубопровод цигнализации избыточного давления<br>Potrubí signalizace přetlaku<br>Leitung der Überdrucksignalisation<br>Overpressure signalling line | |
| 3. | Z 42.8241-00.06 | 1 | Трубопровод общего давления<br>Potrubí celkového tlaku<br>Gesamtdruckleitung<br>Total compression line | |
| 4. | Z 42.8241-00.07 | 1 | Трубопровод статического давления<br>Potrubí statického tlaku<br>Leitung des statischen Drucks<br>Static pressure line | |
| 5. | Z 42.8241-00.08 | 4 | Искусств. кожа<br>Koženka<br>Kunstleder<br>Artific.leather | |
| 6. | Z 42.8241-00.10 | 3 | Искусств. кожа<br>Koženka<br>Kunstleder<br>Artific.leather | |

| Z 42.8242-00.00 SPEC | Установка Пито во фюзеляже - N<br>Zástavba Pitot v trupu-N<br>Pitotleitungseinbau im Rumpf-N<br>Pitot Line Installation in Fuselage-N | Состоит из поз.<br>Sestává z poz.<br>Besteht aus Pos.<br>Consists of pos.<br>1-18 |
|---|---|---|

| Поз.<br>Poz.<br>Pos.<br>Pos. | Номер части<br>Číslo části<br>Teilnummer<br>No. of part | Шт.<br>Ks<br>Stk<br>Pcs | Наименование<br>Název části<br>Benennung<br>Name | Примечание<br>Poznámka<br>Bemerkung<br>Note |
|---|---|---|---|---|
| 7. | | | | |
| 8. | | | | |
| 9. | 5 ČSN 635369 | 1 | Шланг<br>Hadice<br>Schlauch<br>Hose | длина=600<br>l=600<br>Länge=600<br>Length=600 |
| 10. | 5 ČSN 635369 | 9 | Шланг<br>Hadice<br>Schlauch<br>Hose | длина=200<br>l=200<br>Länge=200<br>Length=200 |
| 11. | 5 ČSN 635369 | 1 | Шланг<br>Hadice<br>Schlauch<br>Hose | длина=400<br>l=400<br>Länge=400<br>Length=400 |
| 12. | 5 ČSN 635369 | 3 | Шланг<br>Hadice<br>Schlauch<br>Hose | длина=350<br>l=350<br>Länge=350<br>Length=350 |
| 13. | 5 ČSN 635369 | 5 | Шланг<br>Hadice<br>Schlauch<br>Hose | длина=800<br>l=800<br>Länge=800<br>Length=800 |
| 14. | 5 ČSN 022752 K | 2 | Пряжка<br>Spona<br>Schnalle<br>Clip | |

| Z 42.8242-00.00 SPEC | | Установка Пито во фюзеляже - N<br>Zástavba Pitot v trupu-N<br>Pitotleitungseinbau im Rumpf-N<br>Pitot Line Installation in Fuselage-N | | Состоит из поз.<br>Sestává z poz.<br>Besteht aus Pos.<br>Consists of pos.<br>1-18 |
|---|---|---|---|---|
| Поз.<br>Poz.<br>Pos.<br>Pos. | Номер части<br>Číslo části<br>Teilnummer<br>No. of part | Шт.<br>Ks<br>Stk<br>Pcs | Наименование<br>Název části<br>Benennung<br>Name | Примечание<br>Poznámka<br>Bemerkung<br>Note |
| 15. | 5x250 ČSN 022757 K | 2 | Лента<br>Pásek<br>Streifen<br>Strip | |
| 16. | T 4 MON 3501 | 2 | Тройник<br>Rozvodka<br>T-Stück<br>Tee | |
| 17. | X 4 MON 3502 | 2 | Крест<br>Rozvodka<br>Kreuzstück<br>Cross-piece | |
| 18. | 137 MON 1902 | 2 | Крепежная лента<br>Upínací pásek<br>Befestigungsstreifen<br>Fastening strip | |

Z 42.8250-00.00

Застройка Пито в крыле
Zástavba Pitot v křídle
Pitoteinbau im Flügel
Pitot Mounting in Wing

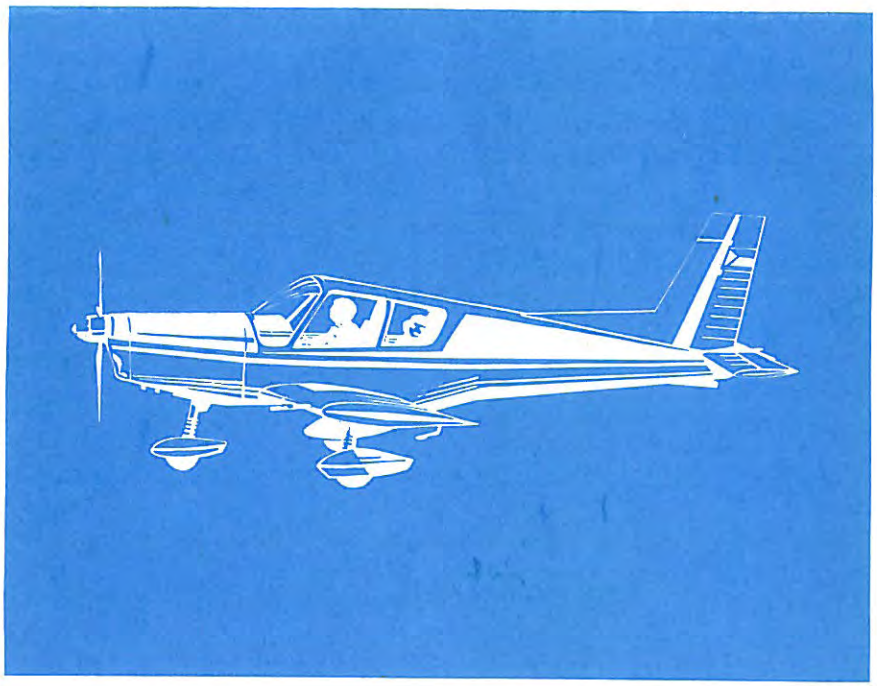

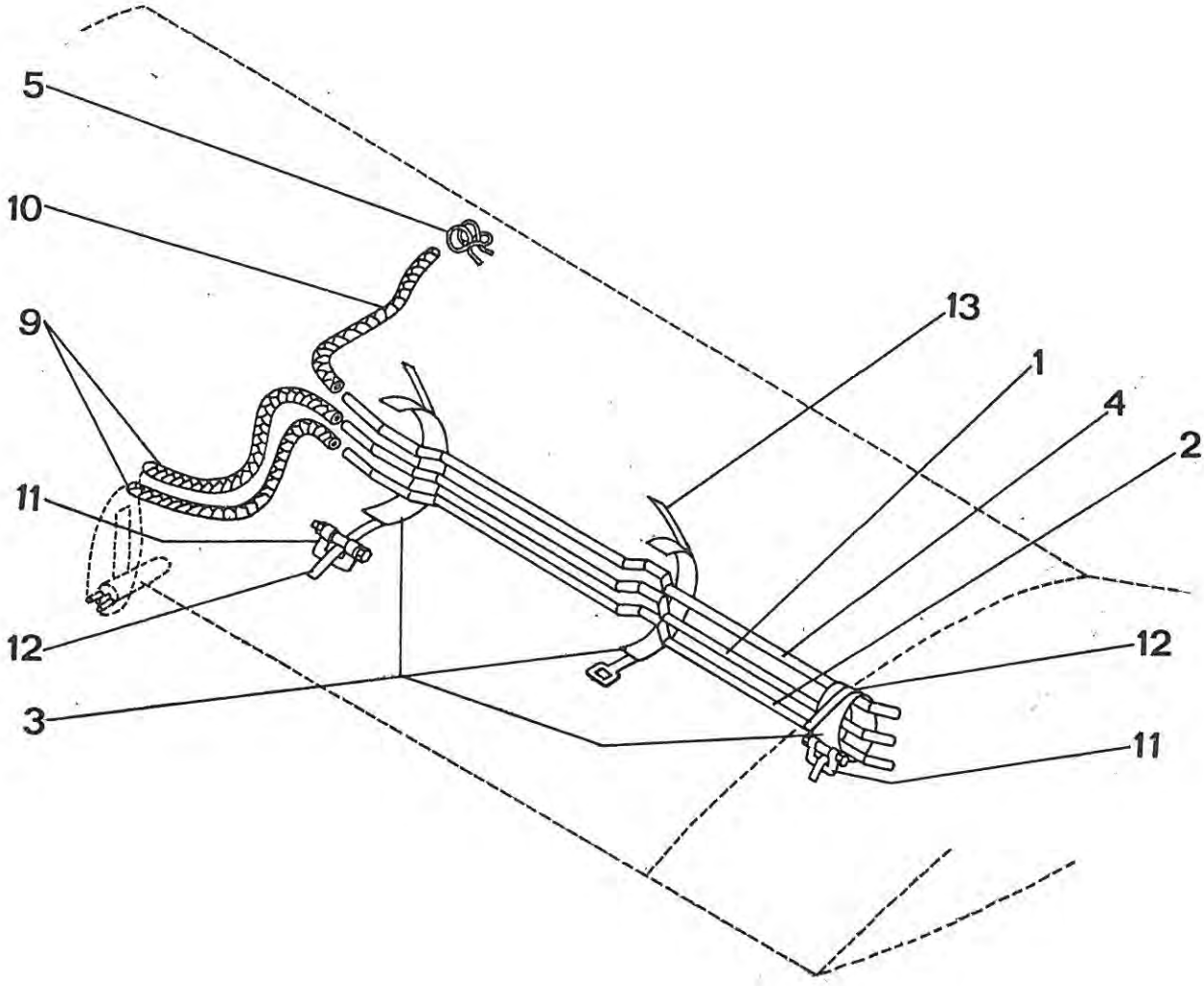
5
10
9
11
12
3
13
1
4
2
12
11

| Z 42.8250-00.00 | Застройка Пито в крыле<br>Zástavba Pitot v křídle<br>Pitoteinbau im Flügel<br>Pitot Mounting in Wing | Состоит из поз.<br>Sestává z poz.<br>Besteht aus Pos.<br>Consists of pos.<br>1 - 13 |
|---|---|---|

| Поз.<br>Poz.<br>Pos.<br>Pos. | Номер части<br>Číslo části<br>Teilnummer<br>No. of part | Шт.<br>Ks<br>Stk<br>Pcs | Наименование<br>Název části<br>Benennung<br>Name | Примечание<br>Poznámka<br>Bemerkung<br>Note |
|---|---|---|---|---|
| 1. | Z 42.8250-00.01 | 1 | Трубопровод общего давления<br>Potrubí celkového tlaku<br>Gesamtdruckleitung<br>Total compression pipe | |
| 2. | Z 42.8250-00.02 | 1 | Трубопровод статического давления<br>Potrubí statického tlaku<br>Rohrleitung des statischen Druckes<br>Static pressure pipe | |
| 3. | Z 42.8250-00.03 | 4 | Искусств. кожа<br>Koženka<br>Kunstleder<br>Artif.leather | |
| 4. | Z 42.8250-00.04 | 1 | Трубопровод сигнализации передира<br>Potrubí signaliz. přetažení<br>Überziehwarnanzeigerleitung<br>Stall signalling pipe | |
| 5. | Z 42.8250-00.05 | 1 | Зажим<br>Svěrka<br>Klemme<br>Clip | |
| 6. | | | | |
| 7. | | | | |

| Z 42.8250-00.00 | Застройка Пито в крыле<br>Zástavba Pitot v křídle<br>Pitoteinbau im Flügel<br>Pitot Mounting in Wing | | | Состоит из поз.<br>Sestává z poz.<br>Besteht aus Pos.<br>Consists of pos.<br>1 -13 |
|---|---|---|---|---|
| Поз.<br>Poz.<br>Pos.<br>Pos. | Номер части<br>Číslo části<br>Teilnummer<br>No. of part | Шт.<br>Ks<br>Stk<br>Pcs | Наименование<br>Název části<br>Benennung<br>Name | Примечание<br>Poznámka<br>Bemerkung<br>Note |
| 8. | | | | |
| 9. | 5 ČSN 635369 | 2 | Шланг<br>Hadice<br>Schlauch<br>Hose | длина=800<br>l=800<br>Länge=800<br>Length=800 |
| 10. | 5 ČSN 635369 | 1 | Шланг<br>Hadice<br>Schlauch<br>Hose | длина=750<br>l=750<br>Länge=750<br>Length=750 |
| 11. | 5 ČSN 022752 K | 2 | Запонка<br>Spona<br>Schelle<br>Clip | |
| 12. | 5x250 ČSN 022757 K | 2 | Лента<br>Pásek<br>Band<br>Strap | |
| 13. | 137 MON 1902 | 2 | Крепежная лента<br>Upínací pásek<br>Befestigungsband<br>Fastening strap | |

Z 43.8261-00.00
Z 43.8263-00.00

Установка аптечки
Zástavba lékárničky
Reiseapothekeeinbau
Medicine Chset Installation

Установка огнетушителя V 05
Zástavba hasicího přístroje V 05
Einbau des Feuerlöschgerätes V 05
V 05 Fire Extiguisher Installation

# Z43. 8261-00.00
# Z43.8263-00.00

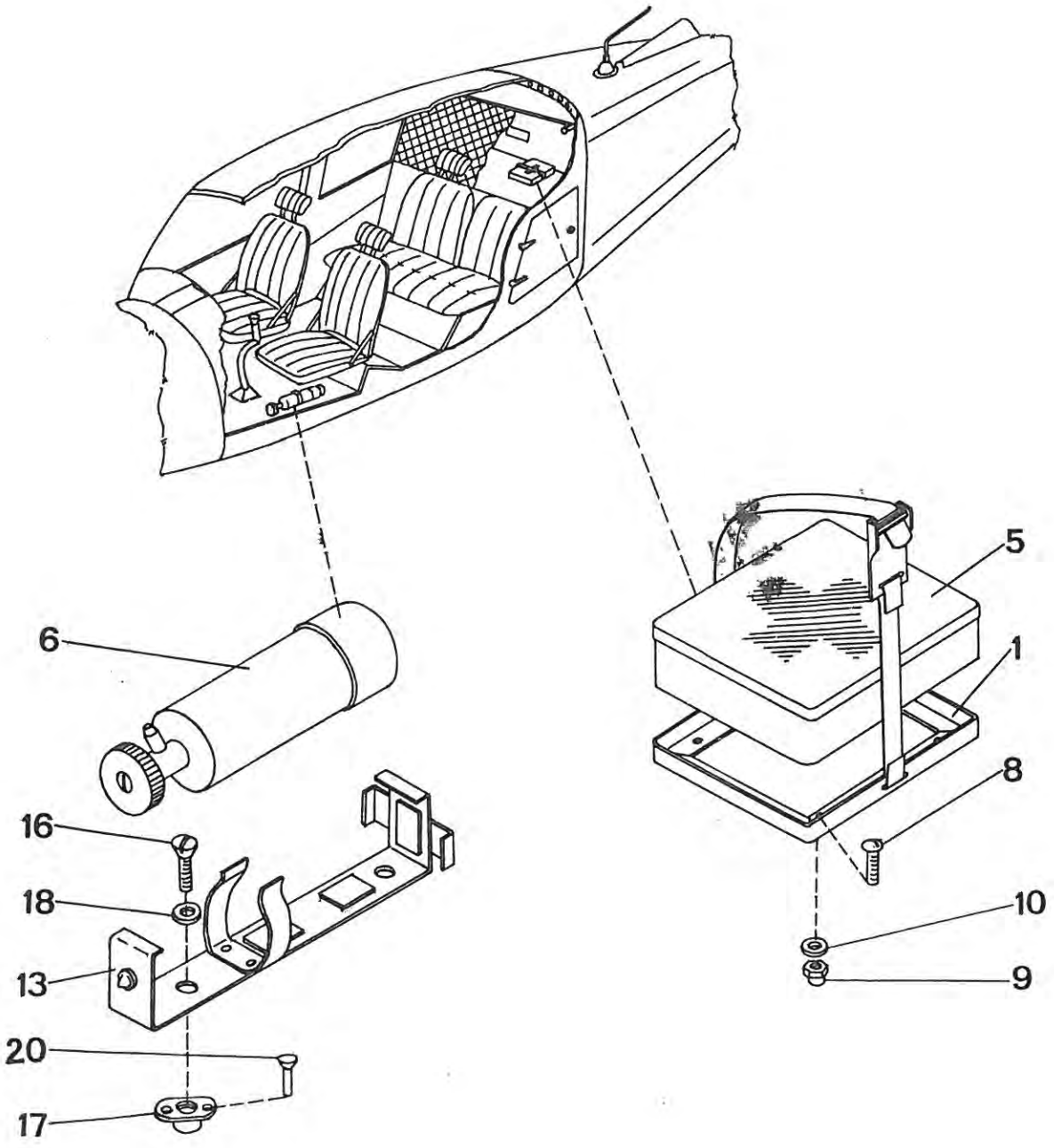

| | | | |
|---|---|---|---|
| Z 43.8261-00.00 SPEC | Установка аптечки<br>Zástavba lékárničky<br>Reiseapothekeeinbau<br>Medicine Chset Installation | Состоит из поз.<br>Sestává z poz.<br>Besteht aus Pos.<br>Consists of pos. | 1,5,8-10 |
| Z 43.8263-00.00 SPEC | Установка огнетушителя V 05<br>Zástavba hasicího přístr. V05<br>Einbau des Feuerlöschgerätes V05<br>V 05 Fire Extiguisher Installation | Состоит из поз.<br>Sestává z poz.<br>Besteht aus Pos.<br>Consists of pos. | 6,13-20 |

| Поз.<br>Poz.<br>Pos.<br>Pos. | Номер части<br>Číslo části<br>Teilnummer<br>No. of part | Шт.<br>Ks<br>Stk<br>Pcs | Наименование<br>Název části<br>Benennung<br>Name | Примечание<br>Poznámka<br>Bemerkung<br>Note |
|---|---|---|---|---|
| 1. | Z 37.8161-01 | 1 | Рамка комплектная<br>Rámeček úplný<br>Rahmen-komplett<br>Frame-complete | |
| 2. | | | | |
| 3. | | | | |
| 4. | | | | |
| 5. | | 1 | Аптечка автомобильная<br>Lékárnička automobilní<br>Autoreiseapotheke<br>Car medicine chest | |
| 6. | V 05 | 2 | Огнетушитель<br>Hasicí přístroj<br>Feuerlöschgerät<br>Fire extinguisher | |
| 7. | | | | |
| 8. | M3x10 ONL 3147 | 4 | Винт<br>Šroub<br>Schraube<br>Screw | |

| | | | |
|---|---|---|---|
| Z 43.8261-00.00 SPEC | Установка аптечки<br>Zástavba lékárničky<br>Reiseapothekeeinbau<br>Medicine Chest Installation | Состоит из поз.<br>Sestává z poz.<br>Besteht aus Pos.<br>Consists of pos.<br>1,5,8-10 |
| Z 43.8263-00.00 SPEC | Установка огнетушителя V 05<br>Zástavba has.přístr.V 05<br>Einbau des Feuerlöschgerätes V 05<br>V 05 Fire Extiguisher Installation | Состоит из поз.<br>Sestává z poz.<br>Besteht aus Pos.<br>Consists of pos.<br>6,13-20 |

| Поз.<br>Poz.<br>Pos.<br>Pos. | Номер части<br>Číslo části<br>Teilnummer<br>No. of part | Шт.<br>Ks<br>Stk<br>Pcs | Наименование<br>Název části<br>Benennung<br>Name | Примечание<br>Poznámka<br>Bemerkung<br>Note |
|---|---|---|---|---|
| 9. | M 3 ONL 3240 | 4 | Гайка<br>Matice<br>Mutter<br>Nut | |
| 10. | 3 ČSN 313284.1 K | 4 | Шайба<br>Podložka<br>Unterlegscheibe<br>Washer | |
| 11. | | | | |
| 12. | | | | |
| 13. | Z 43.8263-01.00 | 2 | Держатель<br>Držák<br>Halter<br>Holder | |
| 14. | | | | |
| 15. | | | | |
| 16. | M4x18 ONL 3147 | 4 | Винт<br>Šroub<br>Schraube<br>Screw | |

| | | | |
|---|---|---|---|
| Z 43.8261-00.00 SPEC | | Установка аптечки<br>Zástavba lékárničky<br>Reiseapothekeeinbau<br>Medicine Chest Installation | Состоит из поз.<br>Sestává z poz.<br>Besteht aus Pos.<br>Consists of pos.<br>1,5,8-10 |
| Z 43.8263-00.00 SPEC | | Установка огнетушителя V 05<br>Zástavba has.přístr.V 05<br>Einbau des Feuerlöschgerätes V 05<br>V 05 Fire Extiguisher Installation | Состоит из поз.<br>Sestává z poz.<br>Besteht aus Pos.<br>Consists of pos.<br>6,13-20 |
| Поз.<br>Poz.<br>Pos.<br>Pos. | Номер части<br>Číslo části<br>Teilnummer<br>No. of part | Шт.<br>Ks<br>Stk<br>Pcs | Наименование<br>Název části<br>Benennung<br>Name | Примечание<br>Poznámka<br>Bemerkung<br>Note |
| 17. | M4 LDN 3244 | 4 | Гайка<br>Matice<br>Mutter<br>Nut | |
| 18. | 4 ČSN 313282.41 | 4 | Шайба<br>Podložka<br>Unterlegscheibe<br>Washer | |
| 19. | | | | |
| 20. | 2,6x10 ČSN 022320.0 | 8 | Заклепка<br>Nýt<br>Niet<br>Rivet | |

Z 43.8270-00.00

Установка указателя давления наддува
Zástavba tlakoměru plnění motoru
Ladedruckmessereinbau
Boost-Pressure Gauge Installation

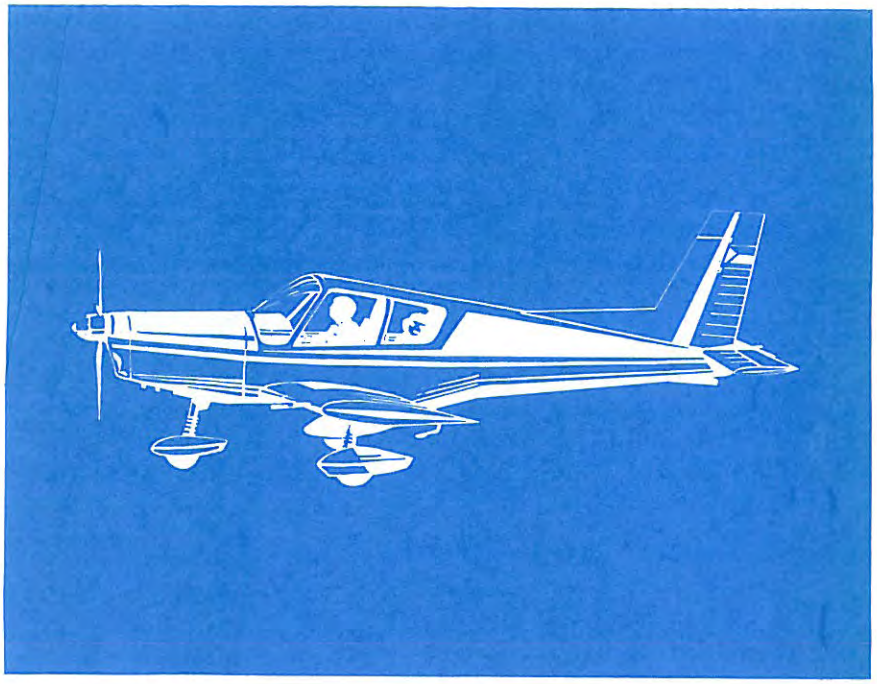

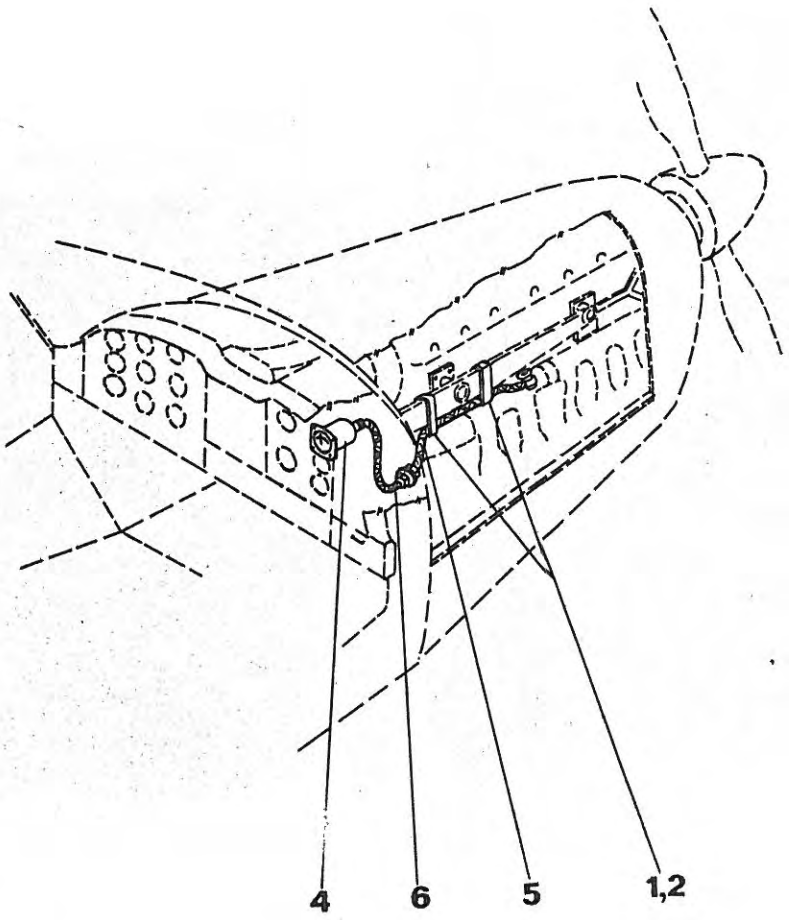
4
6
5
1,2

Z 43.8291-00.00

Приборная доска (отделка ГДР-ИТА)
Palubní deska (úprava NDR-ITA)
Instrumentenbrett (Gestaltung DDR-ITA)
Instrument Panel (modif.for GDR-ITA)

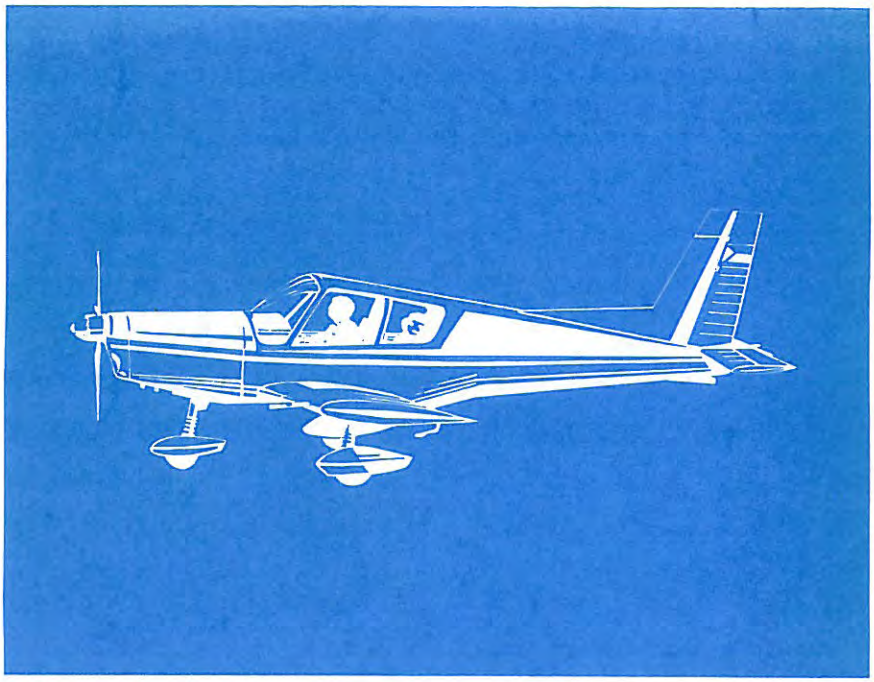

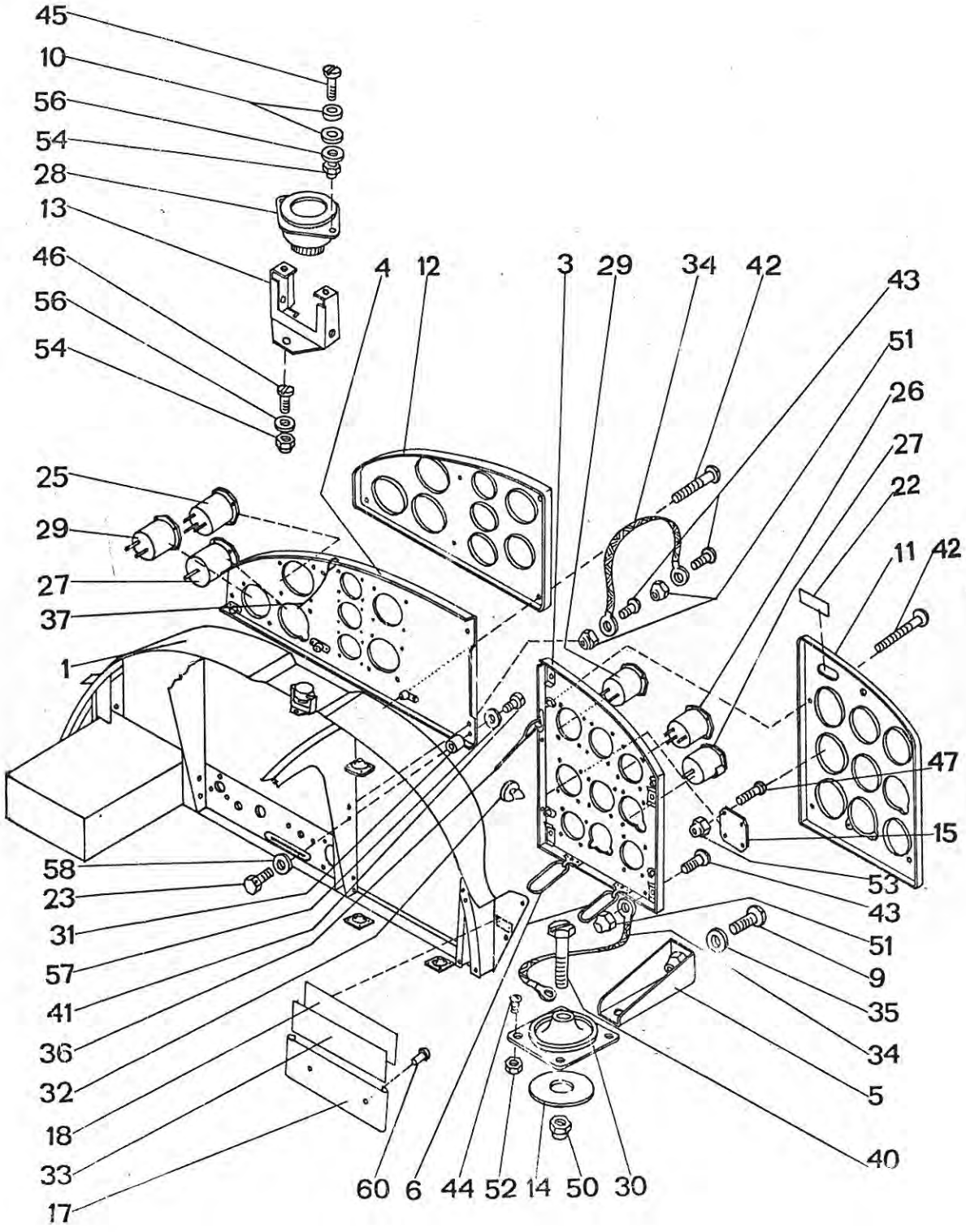
45
10
56
54
28
13
46
56
54
4
12
3
29
34
42
43
51
26
27
22
11
42
25
29
27
37
1
47
15
58
23
31
57
41
36
32
18
33
17
53
43
51
9
35
34
5
40
60
6
44
52
14
50
30

| Z 43.8270-00.00 | Установка указателя давления наддува<br>Zástavba tlakoměru plnění motoru<br>Ladedruckmessereinbau<br>Boost-Pressure Gauge Installation | Состоит из поз.<br>Sestává z poz.<br>Besteht aus Pos.<br>Consists of pos.<br>1 - 6 |
|---|---|---|

| Поз.<br>Poz.<br>Pos.<br>Pos. | Номер части<br>Číslo části<br>Teilnummer<br>No. of part | Шт.<br>Ks<br>Stk<br>Pcs | Наименование<br>Název části<br>Benennung<br>Name | Примечание<br>Poznámka<br>Bemerkung<br>Note |
|---|---|---|---|---|
| 1. | Z 43.8270-00.03 | 2 | Вставка<br>Vložka<br>Einlage<br>Insert | |
| 2. | 12 ČSN 022757 K | 2 | Лента<br>Pásek<br>Streifen<br>Strip | длина=300<br>l=300<br>Länge=300<br>Length=300 |
| 3. | | | | |
| 4. | LUN 1401 | 1 | Указатель давления наддува<br>Tlakoměr<br>Ladedruckmesser<br>Boost-pressure gauge | |
| 5. | 4x680 ČSN 137821.1 | 1 | Шланг<br>Hadice<br>Schlauch<br>Hose | |
| 6. | 4x600 ČSN 137821.1 | 1 | Шланг<br>Hadice<br>Schlauch<br>Hose | |
| 7. | | | | |
| 8. | | | | |
| 9. | | | | |

| Z 43.8291-00.00 SPEC | Приборная доска /отделка ГДР-ИТА/ Palubní deska (úprava NDR-ITA) Instrumentenbrett (Gestaltung DDR-ITA) Instrument Panel(modif.for GDR-ITA) | Состоит из поз. Sestává z poz. Besteht aus Pos. Consists of pos. 1-60 |
|---|---|---|

| Поз. Poz. Pos. Pos. | Номер части Číslo části Teilnummer No. of part | Шт. Ks Stk Pcs | Наименование Název části Benennung Name | Примечание Poznámka Bemerkung Note |
|---|---|---|---|---|
| 1. | Z 43.8231-00.00 | 1 | Рама приборной доски Rám palubní desky Instrumentenbrettrahmen Instrument panel frame | |
| 2. | | | | |
| 3. | Z 43.8233-00.00 | 1 | Панель Л Panel levý Paneel L Panel L.H. | |
| 4. | Z 43.8234-00.00 | 1 | Панель П Panel pravý Paneel R Panel R.H. | |
| 5. | Z 42.8215-00.00 | 4 | Кронштейн Konzola Konsole Bracket | |
| 6. | Z 42.8216-00.00 | 2 | Подвеска Závěs Aufhängeöse Hinge | |
| 7. | | | | |
| 8. | | | | |
| 9. | Z 42.8210-00.11 | 4 | Винт Šroub Schraube Screw | |

| Z 43.8291-00.00 SPEC | Приборная доска /отделка ГДР-ИТА/ Palubní deska (úprava NDR-ITA) Instrumentenbrett(Gestaltung DDR-ITA Instrument Panel(modif.for GDR-ITA) | Состоит из поз. Sestává z poz. Besteht aus Pos. Consists of pos. 1 - 60 |
|---|---|---|

| Поз. Poz. Pos. Pos. | Номер части Číslo části Teilnummer No. of part | Шт. Ks Stk Pcs | Наименование Název části Benennung Name | Примечание Poznámka Bemerkung Note |
|---|---|---|---|---|
| 10. | Z 42.8210-00.12 | 4 | Демпфер<br>Tlumič<br>Stossdämpfer<br>Shock mount | |
| 11. | Z 43.8230-00.13 | 1 | Лист защитный Л<br>Krycí plech levý<br>Deckblech L<br>Cover sheet L.H. | |
| 12. | Z 43.8230-00.14 | 1 | Лист защитный П<br>Krycí plech pravý<br>Deckblech R<br>Cover sheet R.H. | |
| 13. | Z 42.8210-00.15 | 1 | Кронштейн компасса<br>Konzola kompasu<br>Komsole des Kompasses<br>Compass bracket | |
| 14. | Z 42.8210-00.16 | 2 | Упор<br>Doraz<br>Anschlag<br>Stop | |
| 15. | 2 MON 3511 | 1 | Заглушка<br>Záslepka<br>Blindflansch<br>Blind flange | |
| 16. | | | | |
| 17. | Z 42.8217-00.01 | 1 | Лист держателя<br>Plech držáku<br>Blech des Halters<br>Holder sheet | |

| Z 43.8291-00.00 SPEC | Приборная доска /отделка ГДР-ИТА/<br>Palubní deska (úprava NDR-ITA)<br>Instrumentenbrett (Gestaltung DDR-ITA)<br>Instrument Panel (modif.for GDR-ITA) | Состоит из поз.<br>Sestává z poz.<br>Besteht aus Pos.<br>Consists of pos.<br>1 - 60 |
|---|---|---|

| Поз.<br>Poz.<br>Pos.<br>Pos. | Номер части<br>Číslo části<br>Teilnummer<br>No. of part | Шт.<br>Ks<br>Stk<br>Pcs | Наименование<br>Název části<br>Benennung<br>Name | Примечание<br>Poznámka<br>Bemerkung<br>Note |
|---|---|---|---|---|
| 18. | Z 42.8217-00.03 | 1 | Кожух таблицы<br>Kryt tabulky<br>Abdeckung der Ablengkungstafel<br>Table cover | |
| - . | Z 43.8230-00.21 | 1 | Бирка<br>Štítek<br>Schild<br>Placard | наклеена на щитке кабины<br>lepen na štítku kabiny<br>auf der Windschutzscheibe geklebt<br>glued on the windshield |
| - | Z 43.8230-00.22 | 1 | Бирка<br>Štítek<br>Schild<br>Placard | наклеена на щитке кабины<br>lepen na štítku kabiny<br>auf der Windschutzscheibe geklebt<br>glued on the windshield |
| 21. | | | | |
| 22. | Z 43.8230-00.25 | 1 | Искусств. кожа<br>Koženka<br>Kunstleder<br>Artific. leather | |
| 23. | Z 42.8210-00.27 | 5 | Винт<br>Šroub<br>Schraube<br>Screw | |
| 24. | | | | |

| Z 43.8291-00.00 SPEC | Приборная доска /отделка ГДР-ИТА/<br>Palubní deska (úprava NDR-ITA)<br>Instrumentenbrett (Gestaltung DDR-ITA)<br>Instrument Panel (modif.for GDR-ITA) | Состоит из поз.<br>Sestává z poz.<br>Besteht aus Pos.<br>Consists of pos.<br>1 - 60 |
|---|---|---|

| Поз.<br>Poz.<br>Pos.<br>Pos. | Номер части<br>Číslo části<br>Teilnummer<br>No. of part | Шт.<br>Ks<br>Stk<br>Pcs | Наименование<br>Název části<br>Benennung<br>Name | Примечание<br>Poznámka<br>Bemerkung<br>Note |
|---|---|---|---|---|
| 25. | LUN 1106 | 1 | Указатель скорости II<br>Rychloměr II<br>Geschwindigkeitsmesser II<br>Air speed indicator II | |
| 26. | LUN 1107 | 1 | Указатель скорости<br>Rychloměr<br>Geschwindigkeitsmesser<br>Air speed indicator | |
| 27. | LUN 1121 | 2 | Высотомер<br>Výškoměr<br>Höhenmesser<br>Altimeter | |
| 28. | LUN 1221 | 1 | Магнет. компас<br>Magnetický kompas<br>Magnetkompass<br>Magnetic compass | |
| 29. | LUN 1147 | 2 | Вариометр<br>Variometr<br>Steiggeschwindigkeits-messer<br>Variometer | |
| 30. | F 38-6 MON 2501 | 4 | Демпфер<br>Tlumič<br>Stossdämpfer<br>Shock mount | |
| 31. | LN-0365 | 5 | Пружинная цилиндр. шайба<br>Pružná válcová podložka<br>Zylindrische Federscheibe<br>Cylindrical spring washer | |

| Z 43.8291-00.00 SPEC | Приборная доска /отделка ГДР-ИТА/<br>Palubní deska (úprava NDR-ITA)<br>Instrumentenbrett (Gestaltung DDR-ITA)<br>Instrument Panel (modif.for GDR-ITA) | Состоит из поз.<br>Sestává z poz.<br>Besteht aus Pos.<br>Consists of pos.<br>1 - 60 |
|---|---|---|

| Поз.<br>Poz.<br>Pos.<br>Pos. | Номер части<br>Číslo části<br>Teilnummer<br>No. of part | Шт.<br>Ks<br>Stk<br>Pcs | Наименование<br>Název části<br>Benennung<br>Name | Примечание<br>Poznámka<br>Bemerkung<br>Note |
|---|---|---|---|---|
| 32. | MON 2402 | 2 | Резиновый упор<br>Gumový doraz<br>Gummianschlag<br>Rubber stop | |
| 33. | MON 1462 | 1 | Таблица девиаций<br>Deviační tabulka<br>Ablengkungstafel<br>Deviation table | |
| 34. | 3-150 ONL 6665.01 | 2 | Перемычка<br>Přemostění<br>Massen-Verbinder<br>Ground strap | |
| 35. | 6 ČSN 022929.03 | 4 | Кольцо<br>Kroužek<br>Ring<br>Ring | |
| 36. | TPJ 151-80-63 | 1 | Шнур полиамидный<br>Šňůra polyamidová<br>Schnur-Polyamid<br>Polyamide cord | длина=150<br>l=150 Ø 3<br>Länge=150<br>Length=150 |
| 37. | TPJ 151-80-63 | 1 | Шнур полиамидный<br>Šňůra polyamidová<br>Schnur-Polyamid<br>Polyamide cord | длина=400<br>l=400 Ø 3<br>Länge=400<br>Length=400 |
| 38. | | | | |
| 39. | | | | |

| Z 43.8291-00.00 SPEC | Приборная доска /отделка ГДР-ИТА/<br>Palubní deska (úprava NDR-ITA)<br>Instrumentenbrett (Gestaltung DDR-ITA)<br>Instrument Panel (modif.for GDR-ITA) | Состоит из поз.<br>Sestává z poz.<br>Besteht aus Pos.<br>Consists of pos.<br>1 - 60 |
|---|---|---|

| Поз.<br>Poz.<br>Pos.<br>Pos. | Номер части<br>Číslo části<br>Teilnummer<br>No. of part | Шт.<br>Ks<br>Stk<br>Pcs | Наименование<br>Název části<br>Benennung<br>Name | Примечание<br>Poznámka<br>Bemerkung<br>Note |
|---|---|---|---|---|
| 40. | M6x30 ČSN 021105.24 | 4 | Винт<br>Šroub<br>Schraube<br>Screw | |
| 41. | M6x8 ČSN 021131.24 | 5 | Винт<br>Šroub<br>Schraube<br>Screw | |
| 42. | M4x22 ONL 3147 | 9 | Винт<br>Šroub<br>Schraube<br>Screw | |
| 43. | M4x10 ONL 3147 | 3 | Винт<br>Šroub<br>Schraube<br>Screw | |
| 44. | M4x6 ONL 3147 | 16 | Винт<br>Šroub<br>Schraube<br>Screw | |
| 45. | M3x18 ČSN 021131.80 | 2 | Винт<br>Šroub<br>Schraube<br>Screw | |
| 46. | M3x10 ČSN 021131.80 | 3 | Винт<br>Šroub<br>Schraube<br>Screw | |
| 47. | M3x10 ČSN 021131.24 | 4 | Винт<br>Šroub<br>Schraube<br>Screw | |

| Z 43.8291-00.00 SPEC | Приборная доска /отделка ГДР-ИТА/ Palubní deska (úprava NDR-ITA) Instrumentenbrett (Gestaltung DDR-ITA) Instrument Panel (modif.for GDR-ITA) | Состоит из поз. Sestává z poz. Besteht aus Pos. Consists of pos. 1 - 60 |
|---|---|---|

| Поз. Poz. Pos. Pos. | Номер части Číslo části Teilnummer No. of part | Шт. Ks Stk Pcs | Наименование Název části Benennung Name | Примечание Poznámka Bemerkung Note |
|---|---|---|---|---|
| 48. | | | | |
| 49. | | | | |
| 50. | M6 ONL 3240 | 4 | Гайка Matice Mutter Nut | |
| 51. | M4 ONL 3240 | 3 | Гайка Matice Mutter Nut | |
| 52. | M4 ČSN 021403.24 | 16 | Гайка Matice Mutter Nut | |
| 53. | M3 ONL 3240 | 4 | Гайка Matice Mutter Nut | |
| 54. | 101 ND 3 | 5 | Гайка Matice Mutter Nut | |
| 55. | | | | |

| Z 43.8291-00.00 SPEC | Приборная доска /отделка ГДР-ИТА/<br>Palubní deska (úprava NDR-ITA)<br>Instrumentenbrett (gestaltung DDR-ITA)<br>Instrument Panel (modif.for GDR-ITA) | Состоит из поз.<br>Sestává z poz.<br>Besteht aus Pos.<br>Consists of pos.<br>1 - 60 |
|---|---|---|

| Поз.<br>Poz.<br>Pos.<br>Pos. | Номер части<br>Číslo části<br>Teilnummer<br>No. of part | Шт.<br>Ks<br>Stk<br>Pcs | Наименование<br>Název části<br>Benennung<br>Name | Примечание<br>Poznámka<br>Bemerkung<br>Note |
|---|---|---|---|---|
| 56. | 3 ČSN 313284.4 | 5 | Шайба<br>Podložka<br>Unterlegscheibe<br>Washer | |
| 57. | 6,4 ČSN 021745.02 | 5 | Шайба<br>Podložka<br>Unterlegscheibe<br>Washer | |
| 58. | 6,4 ČSN 021702.14 | 5 | Шайба<br>Podložka<br>Unterlegscheibe<br>Washer | |
| 59. | | | | |
| 60. | 2,6x5 ČSN 022320.0 | 2 | Заклепка<br>Nýt<br>Niet<br>Rivet | |

Z 42.8310-00.00

Вентиляция кабины
Větrání kabiny
Kabinenlüftung
Cabin Ventilation

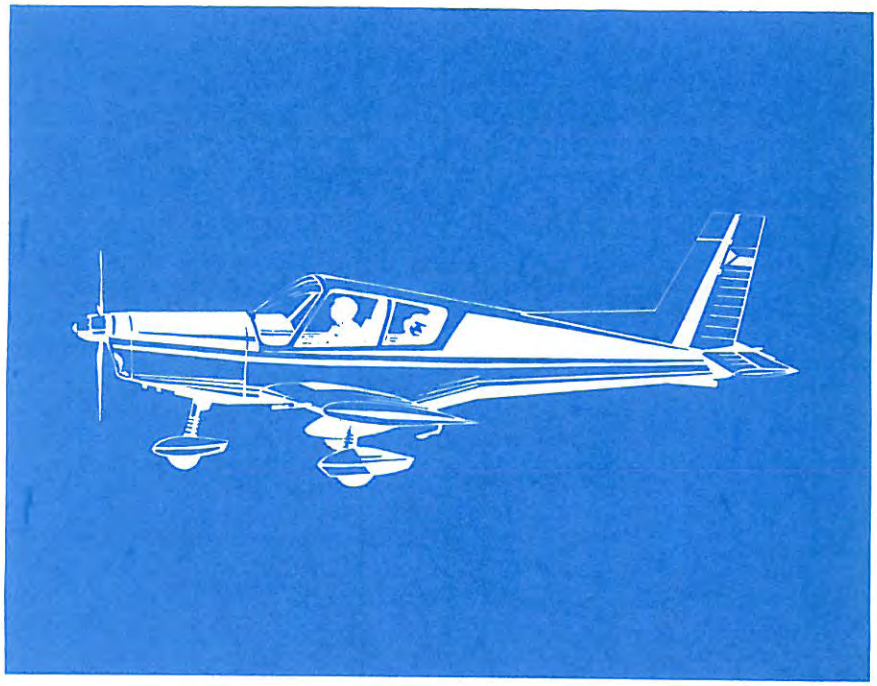

# Z42.8310-00.00

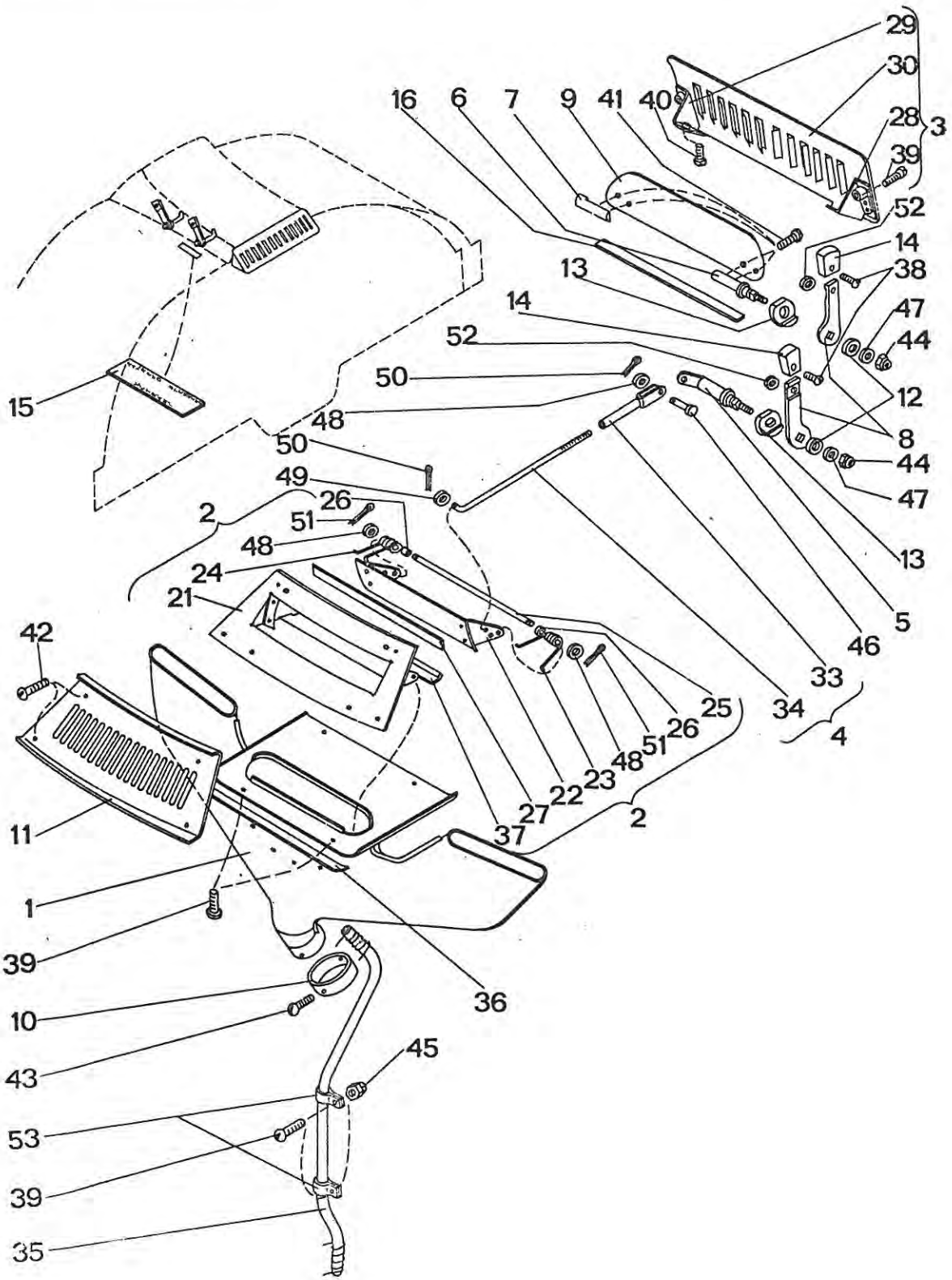

| Z 42.8310-00.00 | Вентиляция кабины<br>Větrání kabiny<br>Kabinenlüftung<br>Cabin Ventilation | Состоит из поз.<br>Sestává z poz.<br>Besteht aus Pos.<br>Consists of pos.<br>1-20,35,36,38,39,<br>40-53 |
|---|---|---|

| Поз.<br>Poz.<br>Pos.<br>Pos. | Номер части<br>Číslo části<br>Teilnummer<br>No. of part | Шт.<br>Ks<br>Stk<br>Pcs | Наименование<br>Název části<br>Benennung<br>Name | Примечание<br>Poznámka<br>Bemerkung<br>Note |
|---|---|---|---|---|
| 1. | Z 42.8311-00.00 | 1 | Миксер<br>Směšovač<br>Mischvorrichtung<br>Mixer | |
| 2. | Z 42.8312-00.00 | 1 | Входной патрубок собранный<br>Vstupní hrdlo sestav.<br>Zusammengebauter Eintrittsstutzen<br>Inlet neck assembly | Состоит из поз.<br>Sest. z poz.<br>Besteht aus Pos.<br>Consists of pos.<br>21-27,37,48,51 |
| 3. | Z 42.8313-00.00 | 1 | Решетка собранная<br>Mřížka sestavená<br>Zusammengebautes Gitter<br>Air gate assembly | вкл. поз.<br>včetně poz.<br>einschl.Pos.<br>incl.pos.<br>28-30,39 |
| 4. | Z 42.8314-00.00 | 1 | Тяга<br>Táhlo<br>Zugstange<br>Pull rod | состоит из поз.<br>sest.z poz.<br>Bestehtaus Pos.<br>Consists of pos.<br>33,34 |
| 5. | Z 42.8315-00.00 | 1 | Рычаг<br>Páčka<br>Hebel<br>Lever | |
| 6. | Z 42.8310-00.10 | 1 | Ось<br>Oska<br>Achse<br>Axle | |
| 7. | Z 42.8310-00.11 | 1 | Ось<br>Oska<br>Achse<br>Axle | |

| Z 42.8310-00.00 | Вентиляция кабины<br>Větrání kabiny<br>Kabinenlüftung<br>Cabin Ventilation | Состоит из поз.<br>Sestává z poz.<br>Besteht aus Pos.<br>Consists of pos.<br>1-20,35,36,38,39,<br>40-53 |
|---|---|---|

| Поз.<br>Poz.<br>Pos.<br>Pos. | Номер части<br>Číslo části<br>Teilnummer<br>No. of part | Шт.<br>Ks<br>Stk<br>Pcs | Наименование<br>Název části<br>Benennung<br>Name | Примечание<br>Poznámka<br>Bemerkung<br>Note |
|---|---|---|---|---|
| 8. | Z 42.8310-00.12 | 2 | Рычаг управления<br>Ovládací páčka<br>Betätigungshebel<br>Control lever | |
| 9. | Z 42.8310-00.13 | 1 | Заслонка<br>Klapka<br>Klappe<br>Flap | |
| 10. | Z 42.8310-00.14 | 1 | Заглушка<br>Záslepka<br>Blind flanch<br>Blind flange | |
| 11. | Z 42.8310-00.15 | 1 | Решетка<br>Mřížka<br>Gitter<br>Air gate | |
| 12. | Z 42.8310-00.16 | 2 | Пружинная шайба<br>Pružná podložka<br>Federscheibe<br>Spring washer | |
| 13. | Z 42.8310-00.17 | 2 | Фикционная шайба<br>Třecí podložka<br>Friktionsscheibe<br>Friction washer | |
| 14. | Z 42.8310-00.18 | 2 | Рукоятка<br>Rukojet<br>Handgriff<br>Handle | |
| 15. | Z 42.8310-00.19 | 1 | Табличка<br>Štítek<br>Schild<br>Placard | |

| Z 42.8310-00.00 | | Вентиляция кабины<br>Větrání kabiny<br>Kabinenlüftung<br>Cabin Ventilation | | Состоит из поз.<br>Sestává z poz.<br>Besteht aus Pos.<br>Consists of pos.<br>1-20,35,36,38,39,<br>40-53 |
|---|---|---|---|---|
| Поз.<br>Poz.<br>Pos.<br>Pos. | Номер части<br>Číslo části<br>Teilnummer<br>No. of part | Шт.<br>Ks<br>Stk<br>Pcs | Наименование<br>Název části<br>Benennung<br>Name | Примечание<br>Poznámka<br>Bemerkung<br>Note |
| 16. | Z 42.8310-00.21 | 1 | Упор<br>Doraz<br>Anschlag<br>Stop | |
| 17. | | | | |
| 18. | | | | |
| 19. | | | | |
| 20. | | | | |
| 21. | Z 42.8312-01.00 | 1 | Входной патрубок<br>Vstupní hrdlo<br>Eintrittsstutzen<br>Inlet neck | |
| 22. | Z 42.8312-02.00 | 1 | Заслонка<br>Klapka<br>Klappe<br>Flap | |
| 23. | Z 42.8312-00.03 | 1 | Пружина Л<br>Pružina L<br>Feder L<br>Spring L.H. | |

| Z 42.8310-00.00 | | Вентиляция кабины<br>Větrání kabiny<br>Kabinenlüftung<br>Cabin Ventilation | | Состоит из поз.<br>Sestává z poz.<br>Besteht aus Pos.<br>Consists of pos.<br>1-20,35,36,38,39,40-53 |
|---|---|---|---|---|
| Поз.<br>Poz.<br>Pos.<br>Pos. | Номер части<br>Číslo části<br>Teilnummer<br>No. of part | Шт.<br>Ks<br>Stk<br>Pcs | Наименование<br>Název části<br>Benennung<br>Name | Примечание<br>Poznámka<br>Bemerkung<br>Note |
| 24. | Z 42.8312-00.04 | 1 | Пружина П<br>Pružina P<br>Feder R<br>Spring R.H. | |
| 25. | Z 42.8312-00.05 | 1 | Ось<br>Oska<br>Achse<br>Axle | |
| 26. | Z 42.8312-00.06 | 2 | Дистанционный вкладыш<br>Distanční vložka<br>Distanzeinlage<br>Distance insert | |
| 27. | Z 42.8312-00.09 | 1 | Уплотнение<br>Těsnění<br>Dichtung<br>Sealing | |
| 28. | Z 42.8313-00.01 | 1 | Кронштейн Л<br>Konzola L<br>Konsole L<br>Bracket L.H. | |
| 29. | Z 42.8313-00.02 | 1 | Кронштейн П<br>Konzola P<br>Konsole R<br>Bracket R.H. | |
| 30. | Z 42.8313-00.03 | 1 | Решетка<br>Mřížka<br>Gitter<br>Air gate | |
| 31. | | | | |

| Z 42.8310-00.00 | | | Вентиляция кабины<br>Větrání kabiny<br>Kabinenlüftung<br>Cabin Ventilation | Состоит из поз.<br>Sestává z poz.<br>Besteht aus Pos.<br>Consists of pos.<br>1-20,35,36,38,39,40-53 |
|---|---|---|---|---|
| Поз.<br>Poz.<br>Pos.<br>Pos. | Номер части<br>Číslo části<br>Teilnummer<br>No. of part | Шт.<br>Ks<br>Stk<br>Pcs | Наименование<br>Název části<br>Benennung<br>Name | Примечание<br>Poznámka<br>Bemerkung<br>Note |
| 32. | | | | |
| 33. | Z 42.8314-01.00 | 1 | Наставка<br>Nástavec<br>Ansatz<br>Tube fitting | |
| 34. | Z 42.8314-00.06 | 1 | Проволока<br>Drát<br>Draht<br>Wire | |
| 35. | TPD 5-133.04-60 | 1 | Шланг<br>Hadice<br>Schlauch<br>Hose | длина=950<br>l=950<br>Länge=950<br>Length=950 |
| 36. | TPD 7-027-61 | 1 | Уплотнение фако<br>Těsnění Fako<br>Dichtung Fako<br>Fako sealing | 25 x 1500<br> |
| 37. | № профиля 904 Каталог Тр.Кралове,Микропористая резина<br>č.profilu 904 Katalog Hr.Králové mikroporézní pryž<br>Profil-Nr.904 Katalog Hr.Králové mikroporiger Gummi<br>Profile No.904 Catalogue Hr.Králové microporous rubber | 1 | Уплотнение<br>Těsnění<br>Dichtung<br>Sealing | длина=152<br>l=152<br> 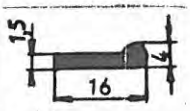 |
| 38. | M5x8 ČSN 021155.24 | 2 | Винт<br>Sroub<br>Schraube<br>Screw | |

| Z 42.8310-00.00 | | Вентиляция кабины<br>Větrání kabiny<br>Kabinenlüftung<br>Cabin Ventilation | | Состоит из поз.<br>Sestává z poz.<br>Besteht aus Pos.<br>Consists of pos.<br>1-20,35,36,38,39,40-53 |
|---|---|---|---|---|
| Поз.<br>Poz.<br>Pos.<br>Pos. | Номер части<br>Číslo části<br>Teilnummer<br>No. of part | Шт.<br>Ks<br>Stk<br>Pcs | Наименование<br>Název části<br>Benennung<br>Name | Примечание<br>Poznámka<br>Bemerkung<br>Note |
| 39. | M4x12 ONL 3147 | 8 | Винт<br>Šroub<br>Schraube<br>Screw | |
| 40. | M4x12 ČSN 021131.80 | 2 | Винт<br>Šroub<br>Schraube<br>Screw | |
| 41. | M4x6 ČSN 021131.24 | 4 | Винт<br>Šroub<br>Schraube<br>Screw | |
| 42. | M3x16 ONL 3147 | 4 | Винт<br>Šroub<br>Schraube<br>Screw | |
| 43. | 3x12 ONL 3160 | 2 | Винт<br>Šroub<br>Schraube<br>Screw | |
| 44. | M5 ONL 3240 | 2 | Гайка<br>Matice<br>Mutter<br>Nut | |
| 45. | M4 ONL 3240 | 2 | Гайка<br>Matice<br>Mutter<br>Nut | |
| 46. | 4x10 ONL 3331.1 | 1 | Цапфа<br>Čep<br>Zapfen<br>Pin | |

| Z 42.8310-00.00 | Вентиляция кабины<br>Větrání kabiny<br>Kabinenlüftung<br>Cabin Ventilation | Состоит из поз.<br>Sestává z poz.<br>Besteht aus Pos.<br>Consists of pos.<br>1-20,35,36,38,39,<br>40-53 |
|---|---|---|

| Поз.<br>Poz.<br>Pos.<br>Pos. | Номер части<br>Číslo části<br>Teilnummer<br>No. of part | Шт.<br>Ks<br>Stk<br>Pcs | Наименование<br>Název části<br>Benennung<br>Name | Примечание<br>Poznámka<br>Bemerkung<br>Note |
|---|---|---|---|---|
| 47. | 5 ČSN 313284.4 | 2 | Шайба<br>Podložka<br>Unterlegscheibe<br>Washer | |
| 48. | 4 ČSN 313282.11 K | 3 | Шайба<br>Podložka<br>Unterlegscheibe<br>Washer | |
| 49. | 3 ČSN 313282.11 K | 1 | Шайба<br>Podložka<br>Unterlegscheibe<br>Washer | |
| 50. | 1x8 ČSN 021781.05 | 2 | Шплинт<br>Závlačka<br>Splint<br>Split pin | |
| 51. | 1,2x12 ČSN 021781.05 | 2 | Шплинт<br>Závlačka<br>Splint<br>Split pin | |
| 52. | ONL 3602 | 2 | Вкладыш<br>Vložka<br>Einlage<br>Insert | |
| 53. | 1x14 ČSN 022706.5 | 2 | Хомут<br>Příchytka<br>Schelle<br>Clamp | |

Поз. 10, 43 не монтировать, если монтировано обогрев кабины З 43.8320-00.00
Poz.10,43 nemontovat, je-li namontováno vytápění kabiny Z 43.8320-00.00
Pos.10,43 nicht montieren, falls die Kabinenheizung Z 43.8320-00.00 montiert ist
Do not mount pos.10,43 if Z 43.8320-00.00 cabin heating is mounted

Z 43.8320-00.00

Обогрев кабины
Vytápění kabiny
Kabinenheizung
Cabin Heating

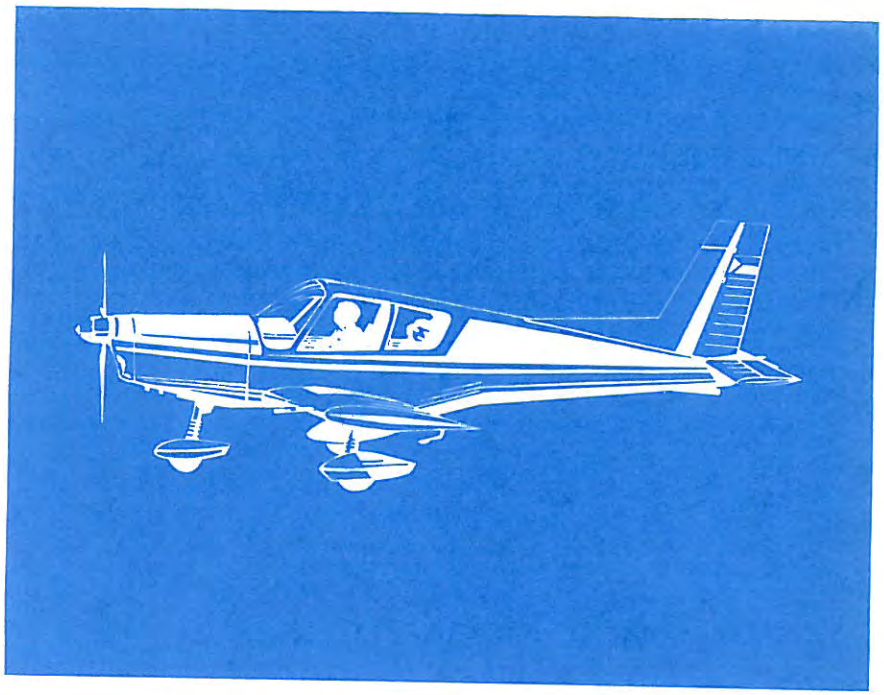

# Z43.8320-00.00

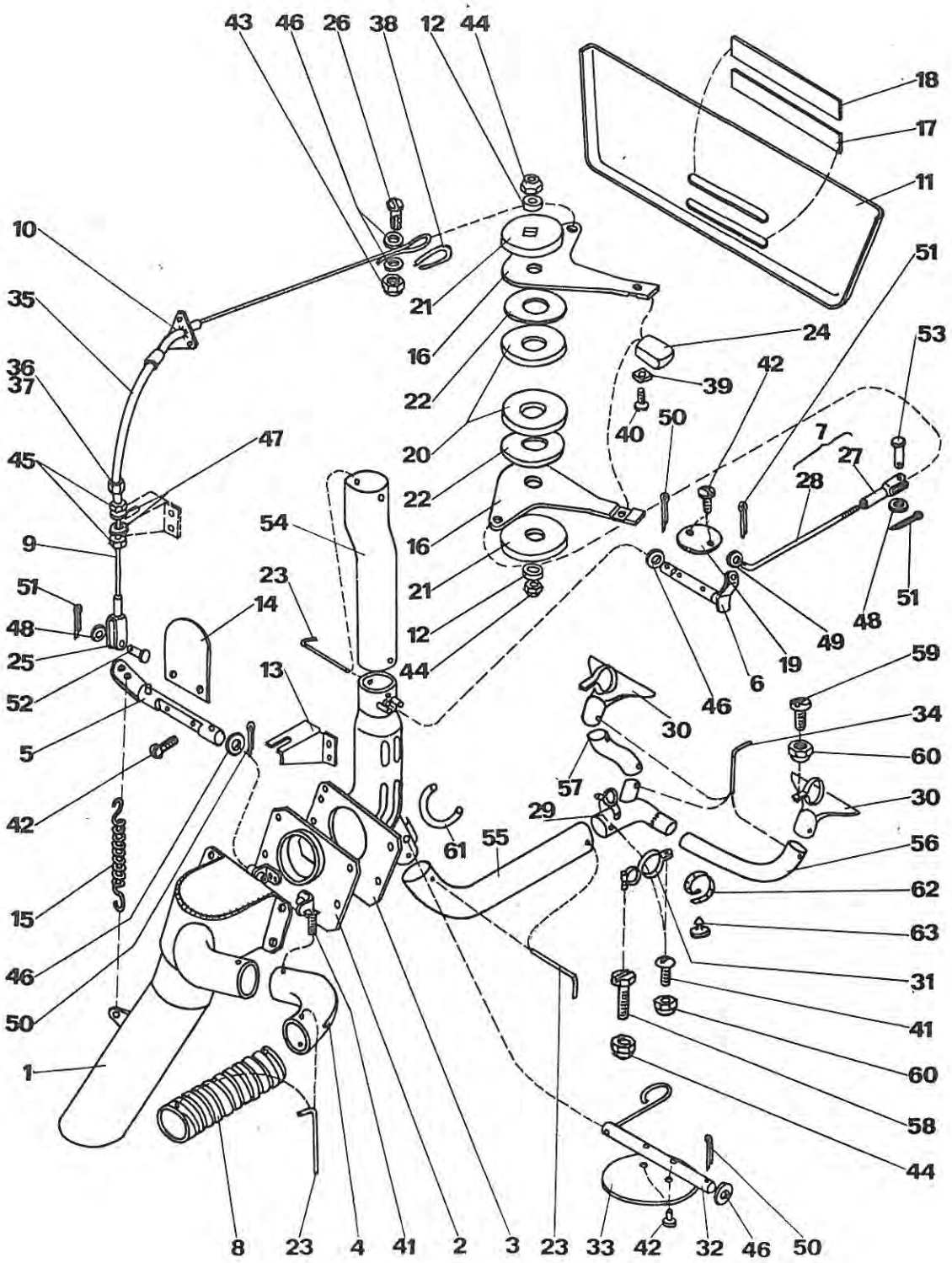

| Z 43.8320-00.00 SPEC | Обогрев кабины<br>Vytápění kabiny<br>Kabinenheizung<br>Cabin Heating | Состоит из поз.<br>Sestává z poz.<br>Besteht aus Pos.<br>Consists of pos.<br>1-26,29-63 |
|---|---|---|

| Поз.<br>Poz.<br>Pos.<br>Pos. | Номер части<br>Číslo části<br>Teilnummer<br>No. of part | Шт.<br>Ks<br>Stk<br>Pcs | Наименование<br>Název části<br>Benennung<br>Name | Примечание<br>Poznámka<br>Bemerkung<br>Note |
|---|---|---|---|---|
| 1. | Z 42.8321-00.00 | 1 | Распределитель<br>Rozdělovač<br>Verteiler<br>Distributor | |
| 2. | Z 42.8322-00.00 | 1 | Вставка<br>Vložka<br>Einlage<br>Insert | |
| 3. | Z 43.8323-00.00 | 1 | Колено распределительное<br>Koleno rozváděcí<br>Verteilungsknie<br>Distributing elbow | |
| 4. | Z 42.8324-00.00 | 1 | Колено<br>Koleno<br>Knie<br>Elbow | |
| 5. | Z 42.8325-00.00 | 1 | Рычаг заслонки<br>Páka klapky<br>Klappenhebel<br>Flap lever | |
| 6, | Z 42.8326-00.00 | 1 | Рычаг заслонки<br>Páka klapky<br>Klappenhebel<br>Flap lever | |
| 7. | Z 42.8327-00.00 | 1 | Тяга<br>Táhlo<br>Zugstange<br>Pull rod | состоит из поз.<br>sest.z poz.<br>Besteht aus Pos.<br>Consists of pos.<br>27,28 |
| 8. | Z 42.8328-00.00 | 1 | Шланг<br>Hadice<br>Schlauch<br>Hose | |

| Z 43.8320-00.00 SPEC | | Обогрев кабины<br>Vytápění kabiny<br>Kabinenheizung<br>Cabin Heating | | Состоит из поз.<br>Sestává z poz.<br>Besteht aus Pos.<br>Consists of pos.<br>1-26,29-63 |
|---|---|---|---|---|
| Поз.<br>Poz.<br>Pos.<br>Pos. | Номер части<br>Číslo části<br>Teilnummer<br>No. of part | Шт.<br>Ks<br>Stk<br>Pcs | Наименование<br>Název části<br>Benennung<br>Name | Примечание<br>Poznámka<br>Bemerkung<br>Note |
| 9. | Z 42.8329-00.00 | 1 | Трос<br>Lano<br>Seil<br>Cable | |
| 10. | Z 42.8320-10.00 | 1 | Ввод<br>Průchodka<br>Durchführungsstück<br>Passage piece | |
| 11. | | | | |
| 12. | Z 42.8320-00.17 | 2 | Шайба<br>Podložka<br>Unterlegscheibe<br>Washer | |
| 13. | Z 42.8320-00.18 | 1 | Держатель Боудена<br>Držák bowdenu<br>Bowdenhalter<br>Bowden holder | |
| 14. | Z 42.8320-00.19 | 1 | Лист заслонки<br>Plech klapky<br>Klappenblech<br>Flap sheet | |
| 15. | Z 42.8320-00.20 | 1 | Пружина<br>Pružina<br>Feder<br>Spring | |
| 16. | Z 42.8320-00.21 | 2 | Рычаг управления<br>Ovládací páka<br>Betätigungshebel<br>Control lever | |

| Z 43.8320-00.00 SPEC | Обогрев кабины<br>Vytápění kabiny<br>Kabinenheizung<br>Cabin Heating | Состоит из поз.<br>Sestává z poz.<br>Besteht aus Pos.<br>Consists of pos.<br>1-26,29-63 |
|---|---|---|

| Поз.<br>Poz.<br>Pos.<br>Pos. | Номер части<br>Číslo části<br>Teilnummer<br>No. of part | Шт.<br>Ks<br>Stk<br>Pcs | Наименование<br>Název části<br>Benennung<br>Name | Примечание<br>Poznámka<br>Bemerkung<br>Note |
|---|---|---|---|---|
| 17. | Z 42.8320-00.22 | 1 | Бирка<br>Štítek<br>Schild<br>Placard | |
| 18. | Z 42.8320-00.23 | 1 | Бирка<br>Štítek<br>Schild<br>Placard | |
| 19. | Z 42.8320-00.24 | 1 | Лист заслонки<br>Plech klapky<br>Klappenblech<br>Flap sheet | |
| 20. | Z 42.8320-00.25 | 2 | Пружинная шайба<br>Pružná podložka<br>Federscheibe<br>Spring washer | |
| 21. | Z 42.8320-00.26 | 2 | Фрикционная шайба<br>Třecí podložka<br>Friktionsscheibe<br>Friction washer | |
| 22. | Z 42.8320-00.27 | 2 | Фрикционная шайба<br>Třecí podložka<br>Friktionsscheibe<br>Friction washer | |
| 23. | Z 42.8320-00.29 | 6 | Предохранитель<br>Pojistka<br>Sicherungsdraht<br>Safety wire | |

| Z 43.8320-00.00 SPEC | | Обогрев кабины<br>Vytápění kabiny<br>Kabinenheizung<br>Cabin Heating | | Состоит из поз.<br>Sestává z poz.<br>Besteht aus Pos.<br>Consists of pos.<br>1-26,29-63 |
|---|---|---|---|---|
| Поз.<br>Poz.<br>Pos.<br>Pos. | Номер части<br>Číslo části<br>Teilnummer<br>No. of part | Шт.<br>Ks<br>Stk<br>Pcs | Наименование<br>Název části<br>Benennung<br>Name | Примечание<br>Poznámka<br>Bemerkung<br>Note |
| 24. | Z 42.8310-00.18 | 2 | Рукоятка<br>Rukojeť<br>Handgriff<br>Handle | |
| 25. | Z 42.7520-00.08 | 1 | Хомут<br>Příchytka<br>Befestigungsschelle<br>Clamp | |
| 26. | Z 326.441-09 | 1 | Винт с разрезом в стержне<br>Šroub rozříznutý<br>Geschnittene Schraube<br>Screw with cut-up body | |
| 27. | Z 42.8314-01.00 | 1 | Надставка<br>Nástavec<br>Aufsatz<br>Tube fitting | |
| 28. | Z 42.8327-00.06 | 1 | Проволока<br>Drát<br>Draht<br>Wire | |
| 29. | Z 43.8324-00.00 | 1 | Распределитель компл.<br>Rozvaděč úplný<br>Verteiler-komplett<br>Distributor-complete | |
| 30. | Z 43.8325-00.00 | 2 | Форсунка<br>Hubice<br>Düse<br>Nozzle | |

| Z 43.8320-00.00 SPEC | Обогрев кабины<br>Vytápění kabiny<br>Kabinenheizung<br>Cabin Heating | Состоит из поз.<br>Sestává z poz.<br>Besteht aus Pos.<br>Consists of pos.<br>1-26,29-63 |
|---|---|---|

| Поз.<br>Poz.<br>Pos.<br>Pos. | Номер части<br>Číslo části<br>Teilnummer<br>No. of part | Шт.<br>Ks<br>Stk<br>Pcs | Наименование<br>Název části<br>Benennung<br>Name | Примечание<br>Poznámka<br>Bemerkung<br>Note |
|---|---|---|---|---|
| 31. | Z 43.8326-00.00 | 1 | Держатель<br>Držák<br>Halter<br>Holder | |
| 32. | Z 43.8327-00.00 | 1 | Штанга управления заслонкой<br>Ovládač klapky<br>Klappensteller<br>Flap control rod | |
| 33. | Z 43.8320-00.12 | 1 | Заслонка<br>Klapka<br>Klappe<br>Flap | |
| 34. | Z 43.8320-00.13 | 3 | Предохранитель<br>Pojistka<br>Sicherungsdraht<br>Safety wire | |
| 35. | 2/4,6 ON 028482.1 | 1 | Шланг<br>Hadice<br>Schlauch<br>Wire | |
| 36. | 4,8 ONA 028484.1 | 1 | Наконечник<br>Koncovka<br>Endverschluss<br>Terminal | |
| 37. | 5,7x25 ONA 028486.2 | 1 | Регулировочный винт<br>Seřizovací šroub<br>Stellschraube<br>Adjusting screw | |
| 38. | 2,5 ONL 3730 | 1 | Коуш<br>Očnice<br>Kausche<br>Eye ring | |

| Z 43.8320-00.00 SPEC | | Обогрев кабины<br>Vytápění kabiny<br>Kabinenheizung<br>Cabin Heating | | Состоит из поз.<br>Sestává z poz.<br>Besteht aus Pos.<br>Consists of pos.<br>1-26,29-63 |
|---|---|---|---|---|
| Поз.<br>Poz.<br>Pos.<br>Pos. | Номер части<br>Číslo části<br>Teilnummer<br>No. of part | Шт.<br>Ks<br>Stk<br>Pcs | Наименование<br>Název části<br>Benennung<br>Name | Примечание<br>Poznámka<br>Bemerkung<br>Note |
| 39. | ONL 3602 | 2 | Вставка<br>Vložka<br>Einlage<br>Insert | |
| 40. | M5x8 ČSN 021155.24 | 2 | Винт<br>Šroub<br>Schraube<br>Screw | |
| 41. | M4x12 ČSN 021146.24 | 4 | Винт<br>Šroub<br>Schraube<br>Screw | |
| 42. | M3x5 ČSN 021131.24 | 6 | Винт<br>Šroub<br>Schraube<br>Screw | |
| 43. | M6 ONL 3240 | 1 | Гайка<br>Matice<br>Mutter<br>Nut | |
| 44. | M5 ONL 3240 | 3 | Гайка<br>Matice<br>Mutter<br>Nut | |
| 45. | M5 ČSN 021403.24 | 2 | Гайка<br>Matice<br>Mutter<br>Nut | |
| 46. | 6,4 ČSN 021702.14 | 5 | Шайба<br>Podložka<br>Unterlegscheibe<br>Washer | |

| Z 43.8320-00.00 SPEC | | Обогрев кабины<br>Vytápění kabiny<br>Kabinenheizung<br>Cabin Heating | | Состоит из поз.<br>Sestává z poz.<br>Besteht aus Pos.<br>Consists of pos.<br>1-26,29-63 |
|---|---|---|---|---|
| Поз.<br>Poz.<br>Pos.<br>Pos. | Номер части<br>Číslo části<br>Teilnummer<br>No. of part | Шт.<br>Ks<br>Stk<br>Pcs | Наименование<br>Název části<br>Benennung<br>Name | Примечание<br>Poznámka<br>Bemerkung<br>Note |
| 47. | 5,1 ČSN 021740.02 | 2 | Шайба<br>Podložka<br>Unterlegscheibe<br>Washer | |
| 48. | 4,3 ČSN 021702.14 | 2 | Шайба<br>Podložka<br>Unterlegscheibe<br>Washer | |
| 49. | 3,2 ČSN 021702.14 | 1 | Шайба<br>Podložka<br>Unterlegscheibe<br>Washer | |
| 50. | 1,6x12 ČSN 021781.05 | 3 | Шплинт<br>Závlačka<br>Splint<br>Split pin | |
| 51. | 1x8 ČSN 021781.05 | 3 | Шплинт<br>Závlačka<br>Splint<br>Split pin | |
| 52. | 4x12 ONL 3331.1 | 1 | Цапфа<br>Čep<br>Zapfen<br>Pin | |
| 53. | 4x10 ONL 3331.1 | 1 | Цапфа<br>Čep<br>Zapfen<br>Pin | |
| 54. | typ 2348/PP | 1 | Гибкая трубка /поли-пропилен/<br>Ohebná trubka (polypropylen)<br>Beigsames Rohr<br>Flexible tube | длина=280<br>l=280<br>Länge=280<br>Length=280 |

| Z 43.8320-00.00 SPEC | | Обогрев кабины<br>Vytápění kabiny<br>Kabinenheizung<br>Cabin Heating | | Состоит из поз.<br>Sestává z poz.<br>Besteht aus Pos.<br>Consists of pos.<br>1-26,29-63 |
|---|---|---|---|---|
| Поз.<br>Poz.<br>Pos.<br>Pos. | Номер части<br>Číslo části<br>Teilnummer<br>No. of part | Шт.<br>Ks<br>Stk<br>Pcs | Наименование<br>Název části<br>Benennung<br>Name | Примечание<br>Poznámka<br>Bemerkung<br>Note |
| 55. | typ 2348/PP | 1 | Гибкая трубка /полипропилен/<br>Ohebná trubka (polypropylen)<br>Biegsames Rohr<br>Flexible tube | длина=950<br>l=950<br>Länge=950<br>Length=950 |
| 56. | typ 2336/PP | 1 | Гибкая трубка /полипропилен/<br>Ohebná trubka (polyp.)<br>Biegsames Rohr<br>Flexible tube | длина=500<br>l=500<br>Länge=500<br>Length=500 |
| 57. | typ 2336/PP | 1 | Гибкая трубка /полипропилен/<br>Ohebná trubka (polypropylen)<br>Biegsames Rohr<br>Flexible tube | длина=300<br>l=300<br>Länge=300<br>Length=300 |
| 58. | M5x25 ČSN 021105.24 | 1 | Винт<br>Šroub<br>Schraube<br>Screw | |
| 59. | M4x14 ČSN 021146.24 | 2 | Винт<br>Šroub<br>Schraube<br>Screw | |
| 60. | M4 ONL 3240 | 4 | Гайка<br>Matice<br>Mutter<br>Nut | |
| 61. | 6 ČSN 633882.1 | 1 | Лента отбортовочная<br>Lemovka<br>Einfassband<br>Bordering strip | длина=80<br>l=80<br>Länge=80<br>Length=80 |

| Z 43.8320-00.00 SPEC | | Обогрев кабины<br>Vytápění kabiny<br>Kabinenheizung<br>Cabin Heating | | Состоит из поз.<br>Sestává z poz.<br>Besteht aus Pos.<br>Consists of pos.<br>1-26,29-63 |
|---|---|---|---|---|
| Поз.<br>Poz.<br>Pos.<br>Pos. | Номер части<br>Číslo části<br>Teilnummer<br>No. of part | Шт.<br>Ks<br>Stk<br>Pcs | Наименование<br>Název části<br>Benennung<br>Name | Примечание<br>Poznámka<br>Bemerkung<br>Note |
| 62. | 250 ONL 3450 | 3 | Лента<br>Pás<br>Streifen<br>Strip | |
| 63. | ONL 3451.1 | 3 | Кнопка<br>Knoflík<br>Knopf<br>Knob | |

Z 43.8400-00.00

Буксировочное устройство
Vlečné zařízení
Schleppvorrichtung
Towing Gear

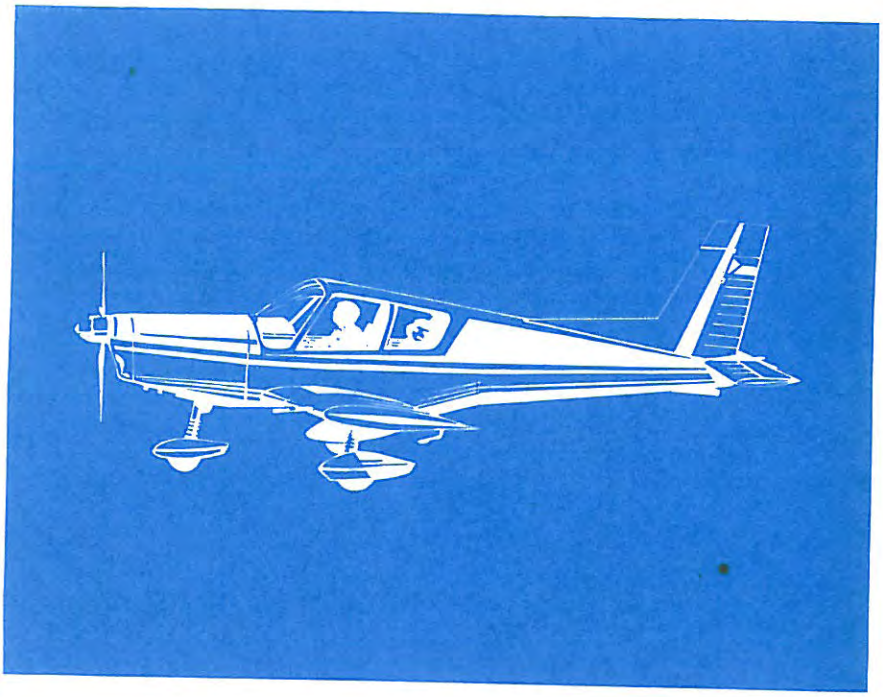

# Z43.8400-00.00

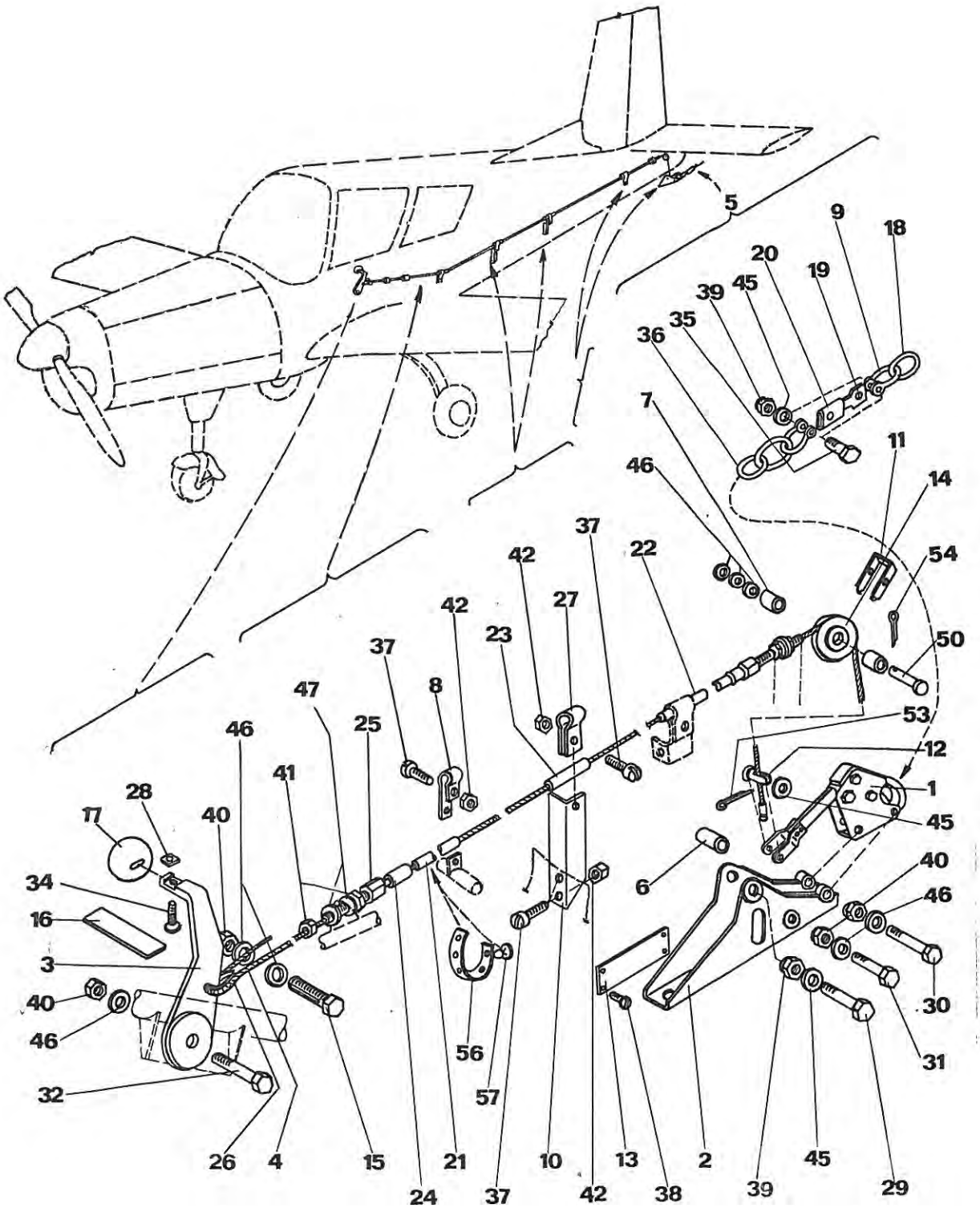

| Z 43.8400-00.00 SPEC | Буксировочное устройство<br>Vlečné zařízení<br>Schleppvorrichtung<br>Towing Gear | | | Состоит из поз.<br>Sestává z poz.<br>Besteht aus Pos.<br>Consists of pos. 1-8<br>10-17,21-34,37-57 |
|---|---|---|---|---|
| Поз.<br>Poz.<br>Pos.<br>Pos. | Номер части<br>Číslo části<br>Teilnummer<br>No. of part | Шт.<br>Ks<br>Stk<br>Pcs | Наименование<br>Název části<br>Benennung<br>Name | Примечание<br>Poznámka<br>Bemerkung<br>Note |
| 1. | Z 42.8410-00.00 | 1 | Выключающее устройство<br>Vypínací zařízení<br>Auslösevorrichtung<br>Release device | |
| 2. | Z 42.8420-00.00 | 1 | Держатель выключателя<br>Držák vypínače<br>Auslöserhalter<br>Release device holder | |
| 3. | Z 42.8430-00.00 | 1 | Рычаг буксировочного устройства<br>Páka vleku<br>Schleppvorrichtungshebel<br>Release device lever | |
| 4. | Z 43.8440-00.00 | 1 | Трос<br>Lano<br>Seil<br>Cable | |
| 5. | Z 42.8450-00.00 | 5 | Предохранитель буксировочного троса<br>Pojistka vlečného lana<br>Sicherung des Schleppseiles<br>Tow cable breaking piece | Состоит из поз.<br>Sestává z poz.<br>Besteht aus Pos.<br>Consists of pos. 9,18,19,20,35, 36,39,45 |
| 6. | Z 42.8400-00.06 | 1 | Втулка<br>Pouzdro<br>Buchse<br>Bushing | |
| 7. | Z 42.8400-00.07 | 2 | Втулка<br>Pouzdro<br>Buchse<br>Bushing | |

| Z 43.8400-00.00 SPEC | | Буксировочное устройство<br>Vlečné zařízení<br>Schleppvorrichtung<br>Towing Gear | | Состоит из поз.<br>Sestává z poz.<br>Besteht aus Pos.<br>Consists of pos.1-8<br>10-17,21-34,37-57 |
|---|---|---|---|---|
| Поз.<br>Poz.<br>Pos.<br>Pos. | Номер части<br>Číslo části<br>Teilnummer<br>No. of part | Шт.<br>Ks<br>Stk<br>Pcs | Наименование<br>Název části<br>Benennung<br>Name | Примечание<br>Poznámka<br>Bemerkung<br>Note |
| 8. | Z 42.8400-00.08 | 1 | Хомут<br>Příchytka<br>Schelle<br>Clamp | |
| 9. | Z 42.8450-01.00 | 2 | Хомут<br>Třmen<br>Bügel<br>Clip | |
| 10. | Z 42.8400-00.10 | 2 | Угольник<br>Úhelník<br>Winkel<br>Angle | |
| 11. | Z 42.8400-00.11 | 1 | Кожух<br>Chránič<br>Seilschutz<br>Cable protector | |
| 12. | Z 42.8400-00.12 | 1 | Цапфа<br>Čep<br>Zapfen<br>Pin | |
| 13. | Z 42.8400-00.13 | 1 | Бирка<br>Štítek<br>Schild<br>Placard | |
| 14. | Z 326.453-03.04 | 1 | Ролик<br>Kladka<br>Rolle<br>Pulley | |
| 15. | Z 326.441-09.00 | 1 | Винт с разрезом в стержне<br>Šroub rozříznutý<br>Geschnittene Schraube<br>Screw with cut-up body | |

| Z 43.8400-00.00 SPEC | Буксировочное устройство<br>Vlečné zařízení<br>Schleppvorrichtung<br>Towing Gear | Состоит из поз.<br>Sestává z poz.<br>Besteht aus Pos.<br>Consists of pos.1-8<br>10-17,21-34,37-57 |
|---|---|---|

| Поз.<br>Poz.<br>Pos.<br>Pos. | Номер части<br>Číslo části<br>Teilnummer<br>No. of part | Шт.<br>Ks<br>Stk<br>Pcs | Наименование<br>Název části<br>Benennung<br>Name | Примечание<br>Poznámka<br>Bemerkung<br>Note |
|---|---|---|---|---|
| 16. | 74-850 | 1 | Бирка<br>Štítek<br>Schild<br>Placard | |
| 17. | 252-990 | 1 | Рукоятка<br>Rukojeť<br>Handgriff<br>Handle | |
| 18. | Z 42.8450-00.06 | 1 | Ушко<br>Oko<br>Auge<br>Eye | |
| 19. | Z 42.8450-00.07 | 1 | Предохранитель<br>Pojistka<br>Sicherung<br>Breaking piece | |
| 20. | Z 42.8450-00.08 | 1 | Втулка<br>Pouzdro<br>Buchse<br>Bushing | |
| 21. | 2,5/5,1 ON 028482.1 | 1 | Шланг<br>Hadice<br>Schlauch<br>Hose | длина=1800<br>l=1800<br>Länge=1800<br>Length=1800 |
| 22. | 2,5/5,1 ON 028482.1 | 1 | Шланг<br>Hadice<br>Schlauch<br>Hose | длина=550<br>l=550<br>Länge=550<br>Length=550 |
| 23. | 2,5/5,1 ON 028482.1 | 2 | Шланг<br>Hadice<br>Schlauch<br>Hose | длина=20<br>l=20<br>Länge=20<br>Length=20 |

| Z 43.8400-00.00 SPEC | Буксировочное устройство<br>Vlečné zařízení<br>Schleppvorrichtung<br>Towing Gear | Состоит из поз.<br>Sestává z poz.<br>Besteht aus Pos.<br>Consists of pos. 1-8<br>10-17,21-34,37-57 |
|---|---|---|

| Поз.<br>Poz.<br>Pos.<br>Pos. | Номер части<br>Číslo části<br>Teilnummer<br>No. of part | Шт.<br>Ks<br>Stk<br>Pcs | Наименование<br>Název části<br>Benennung<br>Name | Примечание<br>Poznámka<br>Bemerkung<br>Note |
|---|---|---|---|---|
| 24. | 5,3 ONA 028484.1 | 2 | Наконечник<br>Koncovka<br>Endverschluss<br>Terminal | |
| 25. | 6,5x32 ONA 028486.2 | 2 | Регулировочный винт<br>Seřizovací šroub<br>Stellschraube<br>Adjusting screw | |
| 26. | 2,5 ONL 3730 | 1 | Коуш<br>Oč-nice<br>Kausche<br>Cable ring | |
| 27. | 1x5 ČSN 022706.5 | 2 | Хомут<br>Příchytka<br>Befestigungsschelle<br>Clamp | |
| 28. | ONL 3602 | 1 | Шайба<br>Podložka<br>Unterlage<br>Washer | |
| 29. | 8x43 ONL 3120.24 | 1 | Болт пригнанный<br>Šroub lícovaný<br>Passchraube<br>Fitted bolt | |
| 30. | 6x51 ONL 3120.24 | 1 | Боль пригнанный<br>Šroub lícovaný<br>Passchraube<br>Fitted bolt | |
| 31. | 6x41 ONL 3120.24 | 1 | Болт пригнанный<br>Šroub lícovaný<br>Passchraube<br>Fitted bolt | |

| Z 43.8400-00.00 SPEC | Буксировочное устройство<br>Vlečné zařízení<br>Schleppvorrichtung<br>Towing Gear | Состоит из поз.<br>Sestává z poz.<br>Besteht aus Pos.<br>Consists of pos. 1-8<br>10-17,21-34,37-57 |
|---|---|---|

| Поз.<br>Poz.<br>Pos.<br>Pos. | Номер части<br>Číslo části<br>Teilnummer<br>No. of part | Шт.<br>Ks<br>Stk<br>Pcs | Наименование<br>Název části<br>Benennung<br>Name | Примечание<br>Poznámka<br>Bemerkung<br>Note |
|---|---|---|---|---|
| 32. | 6x25 ONL 3120.24 | 1 | Болт пригнанный<br>Šroub lícovaný<br>Passchraube<br>Fitted bolt | |
| 33. | | | | |
| 34. | M5x18 ČSN 021155.24 | 1 | Винт<br>Šroub<br>Schraube<br>Screw | |
| 35. | 8x31 ONL 3120.24 | 2 | Болт пригнанный<br>Šroub lícovaný<br>Passchraube<br>Fitted bolt | |
| 36. | K 224 | 1 | Ушко<br>Oko<br>Auge<br>Eye | |
| 37. | M4x10 ČSN 021131.24 | 8 | Винт<br>Šroub<br>Schraube<br>Screw | |
| 38. | 3x12 ONL 3160 | 4 | Винт<br>Šroub<br>Schraube<br>Screw | |
| 39. | M8 ONL 3240 | 3 | Гайка<br>Matice<br>Mutter<br>Nut | |

| Z 43.8400-00.00 SPEC | Буксировочное устройство<br>Vlečné zařízení<br>Schleppvorrichtung<br>Towing Gear | Состоит из поз.<br>Sestává z poz.<br>Besteht aus Pos.<br>Consists of pos.1-8, 10-17,21-34,37-57 |
|---|---|---|

| Поз.<br>Poz.<br>Pos.<br>Pos. | Номер части<br>Číslo části<br>Teilnummer<br>No. of part | Шт.<br>Ks<br>Stk<br>Pcs | Наименование<br>Název části<br>Benennung<br>Name | Примечание<br>Poznámka<br>Bemerkung<br>Note |
|---|---|---|---|---|
| 40. | M6 ONL 3240 | 4 | Гайка<br>Matice<br>Mutter<br>Nut | |
| 41. | M6 ČSN 021403.24 | 4 | Гайка<br>Matice<br>Mutter<br>Nut | |
| 42. | M4 ONL 3240 | 8 | Гайка<br>Matice<br>Mutter<br>Nut | |
| 43. | | | | |
| 44. | | | | |
| 45. | 8,4 ČSN 021702.14 | 4 | Шайба<br>Podložka<br>Unterlegscheibe<br>Washer | |
| 46. | 6,4 ČSN 021702.14 | 8 | Шайба<br>Podložka<br>Unterlegscheibe<br>Washer | |
| 47. | 6,1 ČSN 021740.22 | 4 | Шайба<br>Podložka<br>Unterlegscheibe<br>Washer | |

| Z 43.8400-00.00 SPEC | | Буксировочное устройство<br>Vlečné zařízení<br>Schleppvorrichtung<br>Towing Gear | | Состоит из поз.<br>Sestává z poz.<br>Besteht aus Pos.<br>Consists of pos.1-8<br>10-17,21-34,37-57 |
|---|---|---|---|---|
| Поз.<br>Poz.<br>Pos.<br>Pos. | Номер части<br>Číslo části<br>Teilnummer<br>No. of part | Шт.<br>Ks<br>Stk<br>Pcs | Наименование<br>Název části<br>Benennung<br>Name | Примечание<br>Poznámka<br>Bemerkung<br>Note |
| 48. | | | | |
| 49. | | | | |
| 50. | 6x32 ONL 3331.1 | 1 | Цапфа<br>Čep<br>Zapfen<br>Pin | |
| 51. | | | | |
| 52. | | | | |
| 53. | 2x16 ČSN 021781.05 | 1 | Шплинт<br>Závlačka<br>Splint<br>Split pin | |
| 54. | 1,6x12 ČSN 021781.05 | 1 | Шплинт<br>Závlačka<br>Splint<br>Split pin | |
| 55. | | | | |
| 56. | ONL 3450 | 2 | Лента<br>Pásek<br>Streifen<br>Strip | |

| Z 43.8400-00.00 SPEC | | Буксировочное устройство<br>Vlečné zařízení<br>Schleppvorrichtung<br>Rowing Gear | | Состоит из поз.<br>Sestává z poz.<br>Besteht aus Pos.<br>Consists of pos. ~~1-8~~ 10-17,21-34,37-57 |
|---|---|---|---|---|
| Поз.<br>Poz.<br>Pos.<br>Pos. | Номер части<br>Číslo části<br>Teilnummer<br>No. of part | Шт.<br>Ks<br>Stk<br>Pcs | Наименование<br>Název části<br>Benennung<br>Name | Примечание<br>Poznámka<br>Bemerkung<br>Note |
| 57. | ONL 3450.1 | 2 | Кнопка<br>Knoflík<br>Knopf<br>Knob | |

Z 43.8700-00.00

Приборы по особому желанию
Přístroje na zvláštní přání
Geräte auf besonderen Wunsch
Optional Instruments

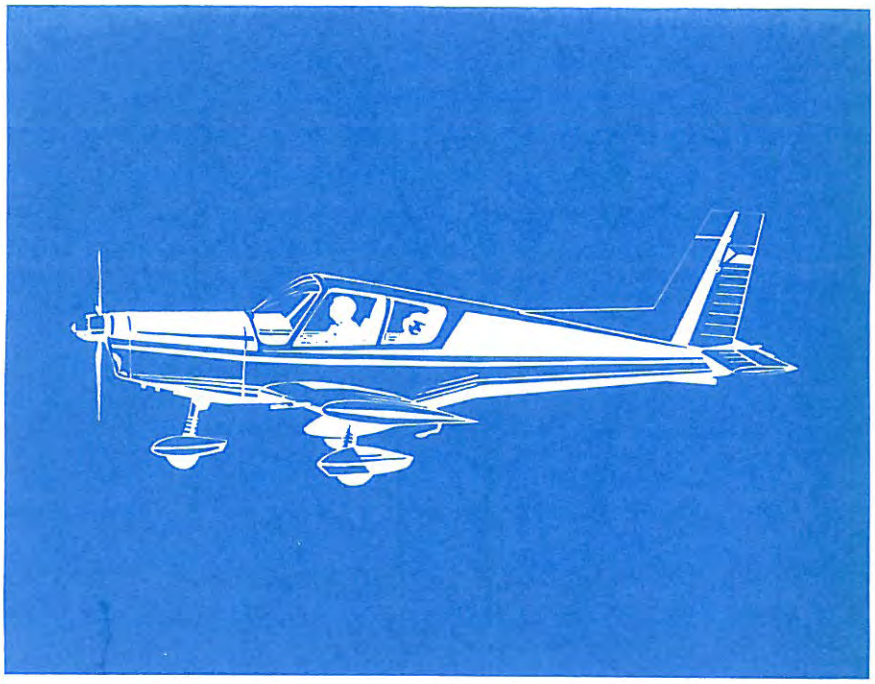

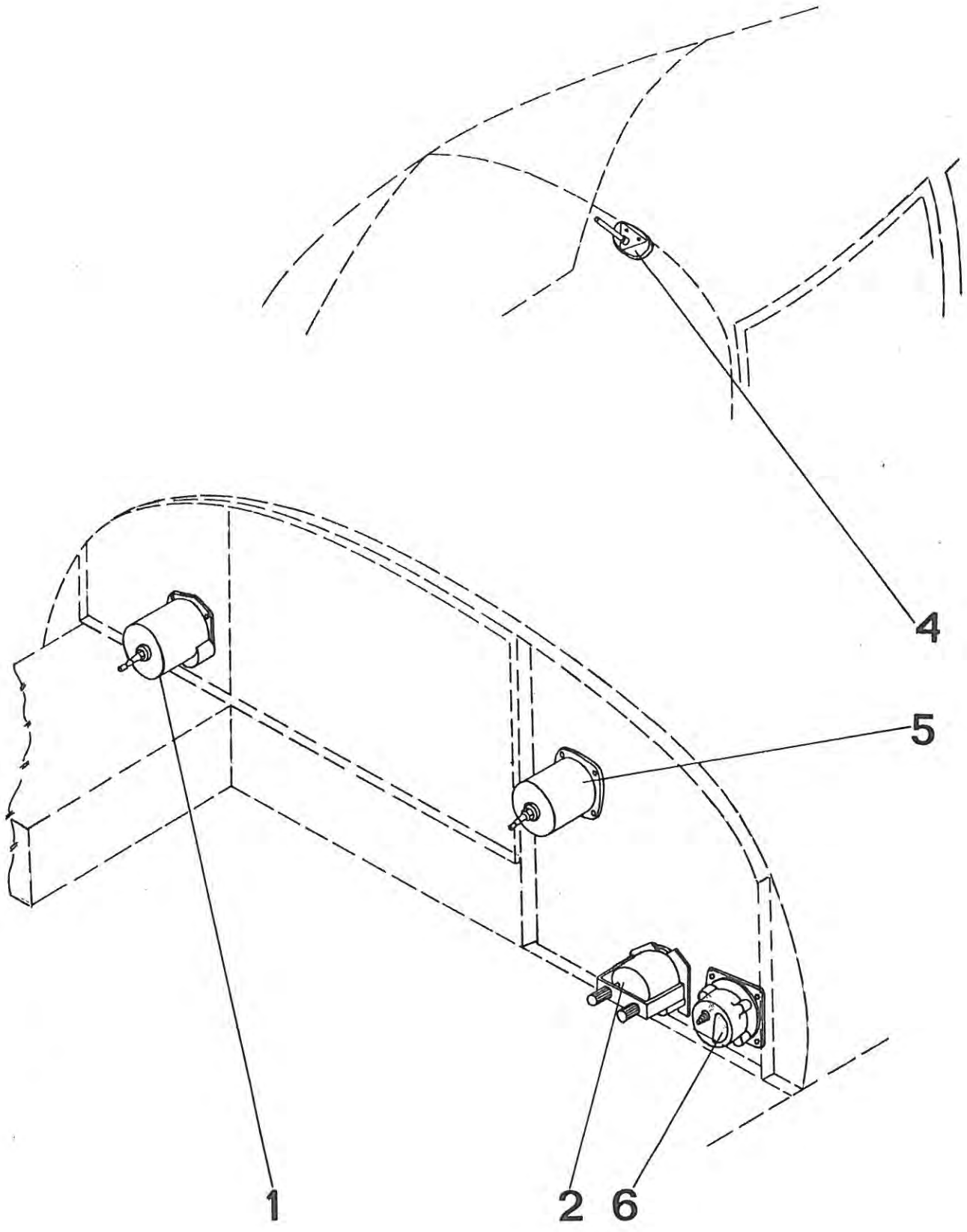
4
5
1
2
6

| Z 43.8700-00.00 SPEC | | Приборы по особому желанию<br>Přístroje na zvláštní přání<br>Geräte auf besonderen Wunsch<br>Optional Instruments | | Состоит из поз.<br>Sestává z poz.<br>Besteht aus Pos.<br>Consists of pos. 1 - 6 |
|---|---|---|---|---|
| Поз.<br>Poz.<br>Pos.<br>Pos. | Номер части<br>Číslo části<br>Teilnummer<br>No. of part | Шт.<br>Ks<br>Stk<br>Pcs | Наименование<br>Název části<br>Benennung<br>Name | Примечание<br>Poznámka<br>Bemerkung<br>Note |
| 1. | Z 42.8710-00.00 | 1 | Установка высотомера II<br>Zástavba výškoměru II<br>Einbau des Höhenmessers II<br>Altimeter II Installation | |
| 2. | Z 42.8720-00.00 | 1 | Установка бортовых часов<br>Zástavba palub.hodin<br>Borduhreinbau<br>Aircraft Clock Installation | |
| 3. | | | | |
| 4. | Z 43.8740-00.00 | 1 | Установка термометра наружного воздуха<br>Zástavba teploměru vnějšího vzduchu<br>Aussenluft-thermometereinbau<br>Ambient Air Thermometer Installation | |
| 5. | Z 42.8750-00.00 | 1 | Установка вариометра<br>Zástavba variometru<br>Steiggeschwindigkeits-messereinbau<br>Variometer Installation | |
| 6. | Z 42.8740-00.00 | 1 | Установка акцелерометра<br>Zástavba akcelerometru<br>Beschleunigungsmessereinbau<br>Accelerometer installation | |

Z 42.8710-00.00

Установка высотомера II.
Zástavba výškoměru II.
Einbau des Höhenmessers II.
Altimeter II. Installation

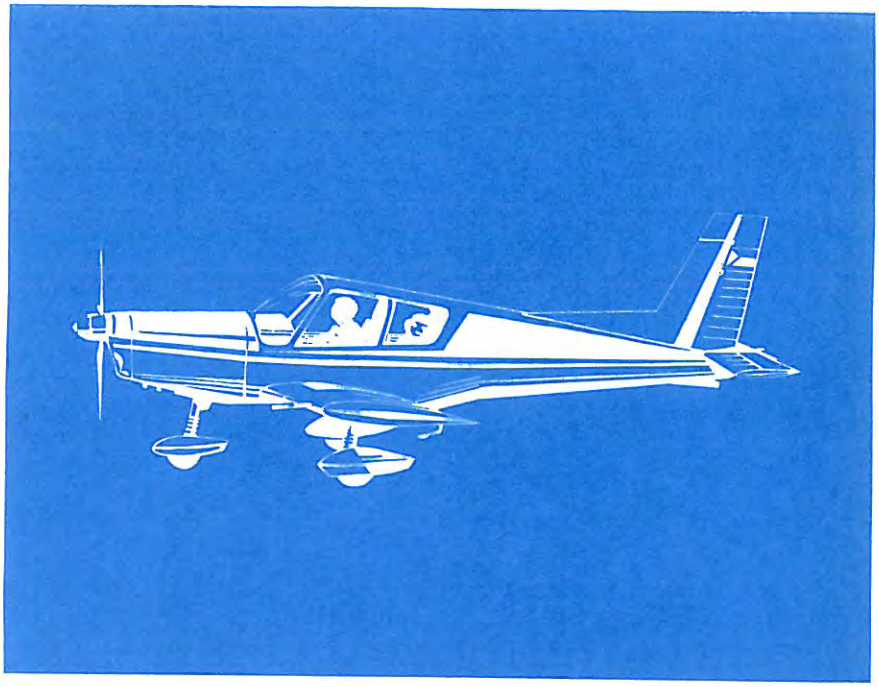

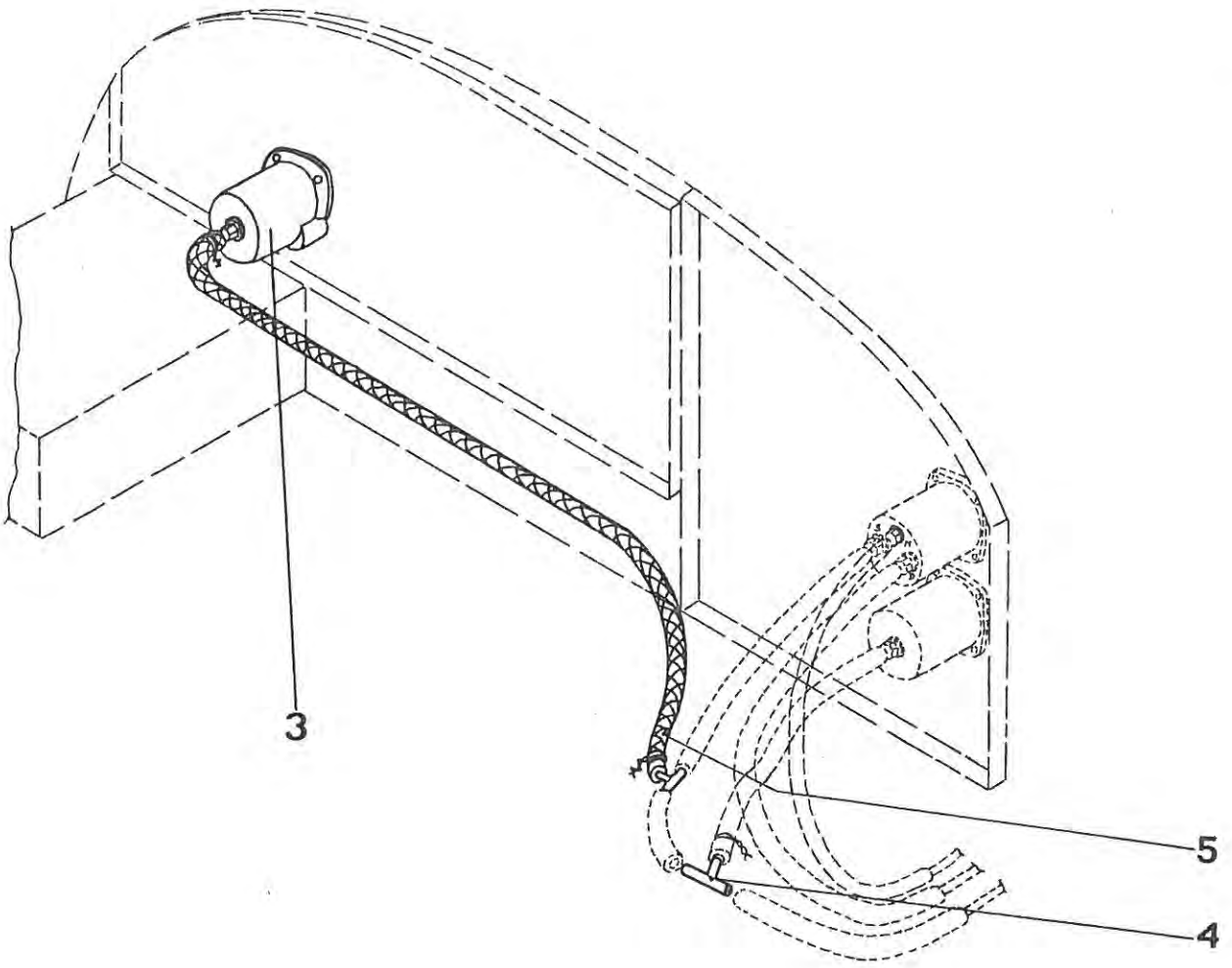
3
5
4

| Z 42.8710-00.00 SPEC | | Установка высотомера II<br>Zástavba výškoměru II<br>Einbau des Höhenmessers II<br>Altimeter II Installation | | Состоит из поз.<br>Sestává z poz.<br>Besteht aus Pos.<br>Consists of pos.<br>1 - 5 |
|---|---|---|---|---|
| Поз.<br>Poz.<br>Pos.<br>Pos. | Номер части<br>Číslo části<br>Teilnummer<br>No. of part | Шт.<br>Ks<br>Stk<br>Pcs | Наименование<br>Název části<br>Benennung<br>Name | Примечание<br>Poznámka<br>Bemerkung<br>Note |
| 1. | | | | |
| 2. | | | | |
| 3. | LUN 1121 | 1 | Высотомер<br>Výškoměr<br>Höhenmesser<br>Altimeter | |
| 4. | T4 MON 3501 | 1 | Тройник<br>Rozvodka<br>T-Stück<br>Tee | |
| 5. | 5 ČSN 635369 | 1 | Шланг<br>Hadice<br>Schlauch<br>Hose | длина=250<br>l=250<br>Länge=250<br>Length=250 |

Z 42.8720-00.00

Установка бортовых часов
Zástavba palubních hodin
Borduhreinbau
Board Clock Installation

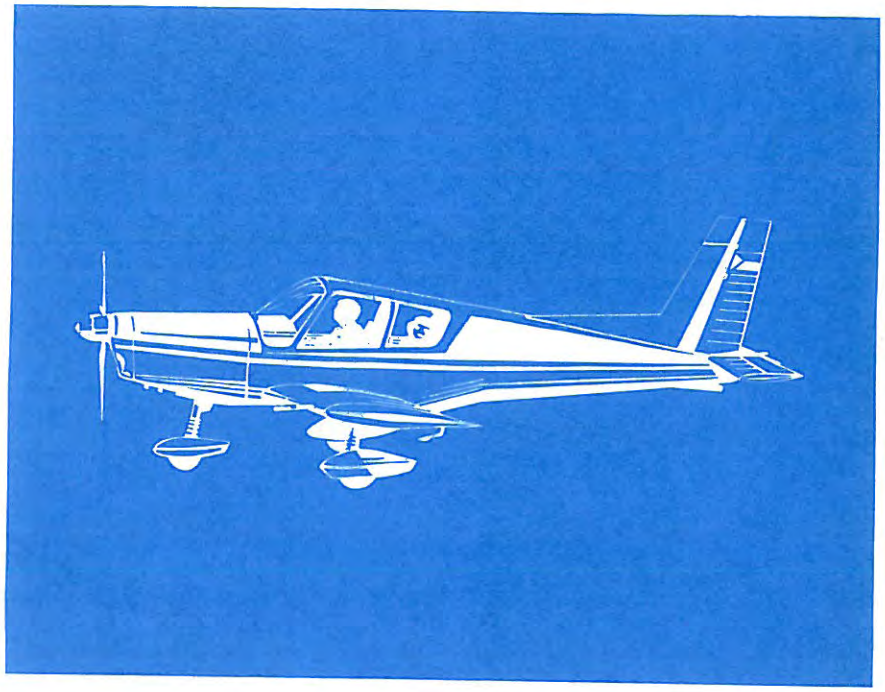

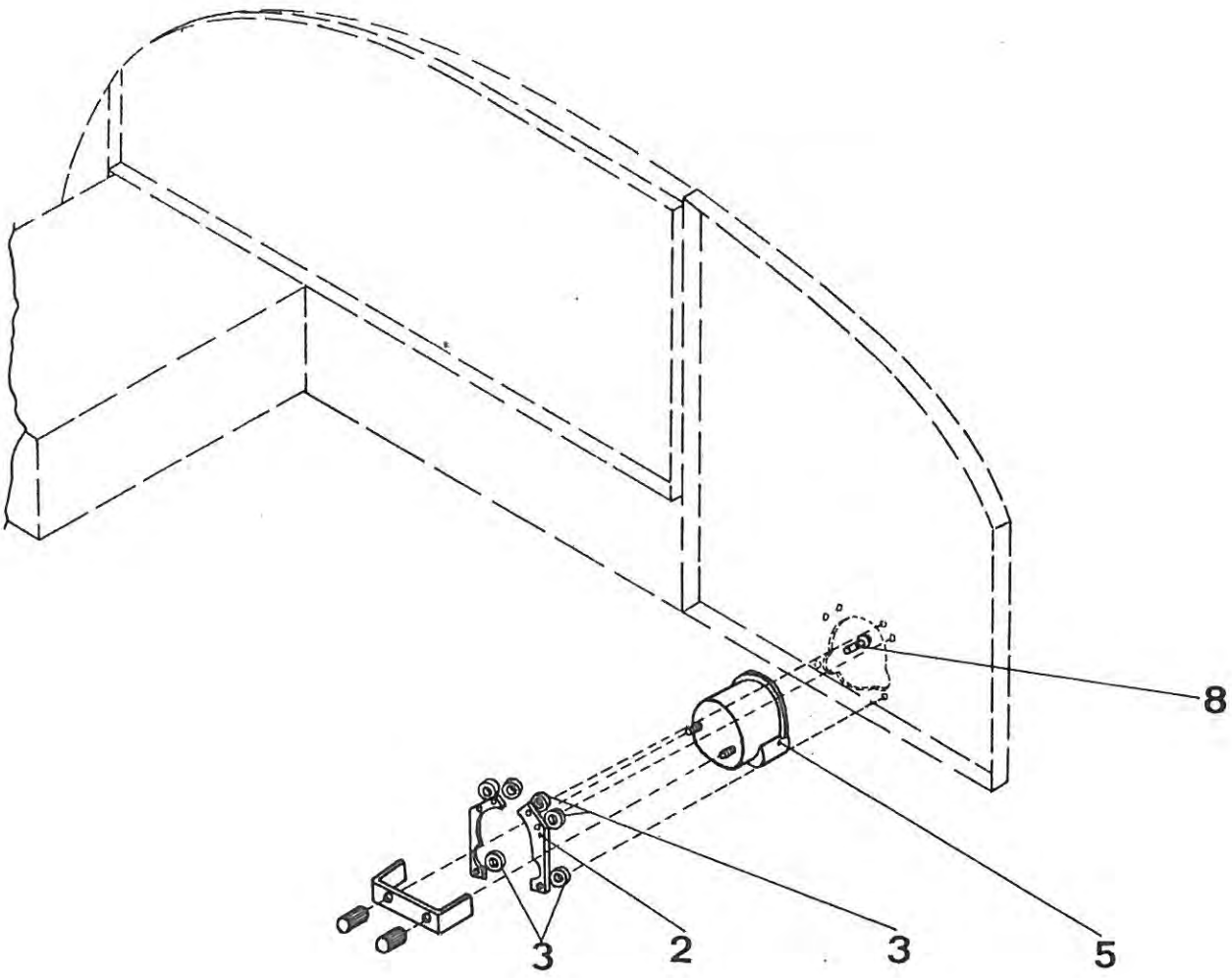
8
3
2
3
5

| Z 42.8720-00.00 SPEC | | Установка бортовых часов<br>Zástavba palubních hodin<br>Borduhreinbau<br>Board Clock Installation | | Состоит из поз.<br>Sestává z poz.<br>Besteht aus Pos.<br>Consists of pos.<br>1 - 8 |
|---|---|---|---|---|
| Поз.<br>Poz.<br>Pos.<br>Pos. | Номер части<br>Číslo části<br>Teilnummer<br>No. of part | Шт.<br>Ks<br>Stk<br>Pcs | Наименование<br>Název části<br>Benennung<br>Name | Примечание<br>Poznámka<br>Bemerkung<br>Note |
| 1. | | | | |
| 2. | Z 42.8720-00.02 | 2 | Накладка<br>Přílożka<br>Beilage<br>Packing piece | |
| 3. | Z 42.8720-00.03 | 6 | Шайба<br>Podložka<br>Unterlegscheibe<br>Washer | |
| 4. | | | | |
| 5. | | | | |
| 6. | AČS | 1 | Часы<br>Hodiny<br>Uhr<br>Clock | |
| 7. | | | | |
| 8. | 2,6x10 ČSN 022302.0 | 6 | Заклепка<br>Nýt<br>Niet<br>Rivet | |

Z 43.8740-00.00

Установка термометра окружающего воздуха
Zástavba teploměru vnějšího vzduchu
Aussenluftthermometereinbau
Installation of Ambient Air Thermometer

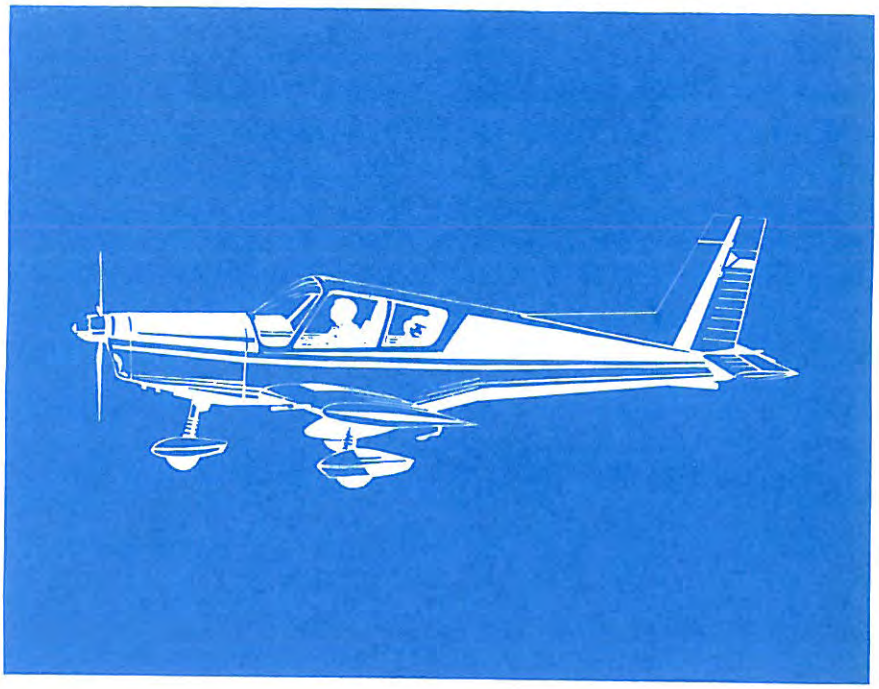

# Z43.8740-00.00

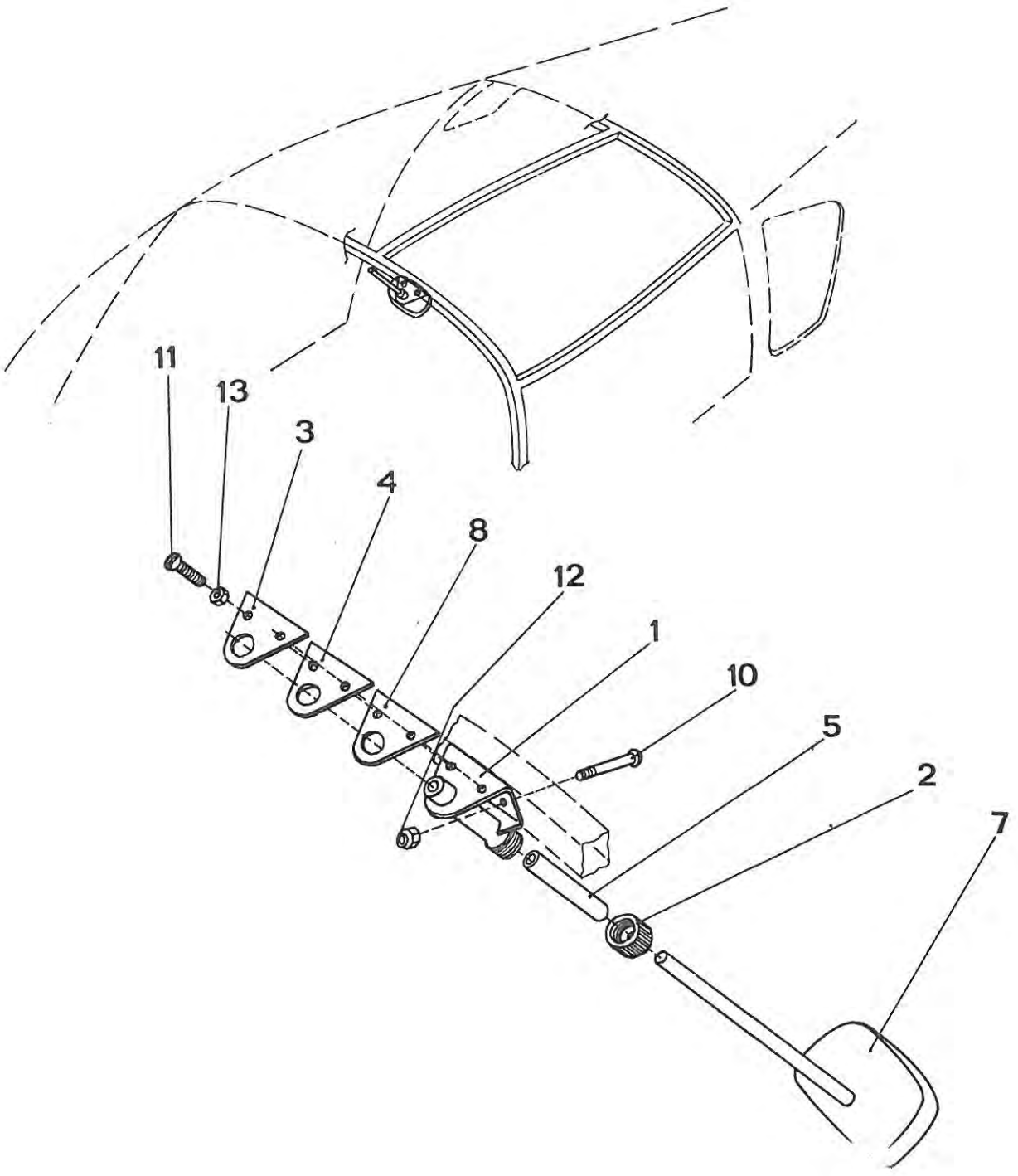

| Z 43.8740-00.00<br>SPEC | Установка термометра окружающего воздуха<br>Zástavba teploměru vnějšího vzduchu<br>Aussenluftthermometereinbau<br>Installation of Ambient Air Thermometer | Состоит из поз.<br>Sestává z poz.<br>Besteht aus Pos.<br>Consists of pos.<br>1 - 13 |
|---|---|---|

| Поз.<br>Poz.<br>Pos.<br>Pos. | Номер части<br>Číslo části<br>Teilnummer<br>No. of part | Шт.<br>Ks<br>Stk<br>Pcs | Наименование<br>Název části<br>Benennung<br>Name | Примечание<br>Poznámka<br>Bemerkung<br>Note |
|---|---|---|---|---|
| 1. | Z 43.8741 | 1 | Держатель термометра<br>Držák teploměru<br>Thermometerhalter<br>Thermometer holder | |
| 2. | Z 43.8740-00.06 | 1 | Гайка<br>Matice<br>Mutter<br>Nut | |
| 3. | Z 43.8740-00.07 | 1 | Кух<br>Krycí plech<br>Deckblech<br>Cover | |
| 4. | Z 43.8740-00.08 | 1 | Уплотнение<br>Těsnění<br>Dichtung<br>Sealing | |
| 5. | Z 43.8740-00.09 | 1 | Шланг<br>Hadice<br>Schlauch<br>Hose | |
| 6. | | | | |
| 7. | RN 45 | 1 | Термометр<br>Teploměr<br>Thermometer<br>Thermometer | |
| 8. | TPD-7-027-61 | 1 | Уплотнение ФАКО<br>Těsnění fako s=1<br>Dichtung FAKO<br>FAKO sealing | 40x50 |

| Z 43.8740-00.00 SPEC | Установка термометра окружающего воздуха<br>Zástavba teploměru vnějšího vzduchu<br>Aussenluftthermometereinbau<br>Installation of Ambient Air Thermometer | Состоит из поз.<br>Sestává z póz.<br>Besteht aus Pos.<br>Consists of pos.<br>1 - 13 |
|---|---|---|

| Поз.<br>Poz.<br>Pos.<br>Pos. | Номер части<br>Číslo části<br>Teilnummer<br>No. of part | Шт.<br>Ks<br>Stk<br>Pcs | Наименование<br>Název části<br>Benennung<br>Name | Примечание<br>Poznámka<br>Bemerkung<br>Note |
|---|---|---|---|---|
| 9. | | | | |
| 10. | M4x22 ONL 3147 | 2 | Винт<br>Šroub<br>Schraube<br>Screw | |
| 11. | M3x14 ONL 3147 | 2 | Винт<br>Šroub<br>Schraube<br>Screw | |
| 12. | M4 ONL 3240 | 2 | Гайка<br>Matice<br>Mutter<br>Nut | |
| 13. | M3 ONL 3240 | 2 | Гайка<br>Matice<br>Mutter<br>Nut | |

Z 42.8750-00.00

Установка вариометра
Zástavba variometru
Steiggeschwindigkeitsmessereinbau
Variometer Installation

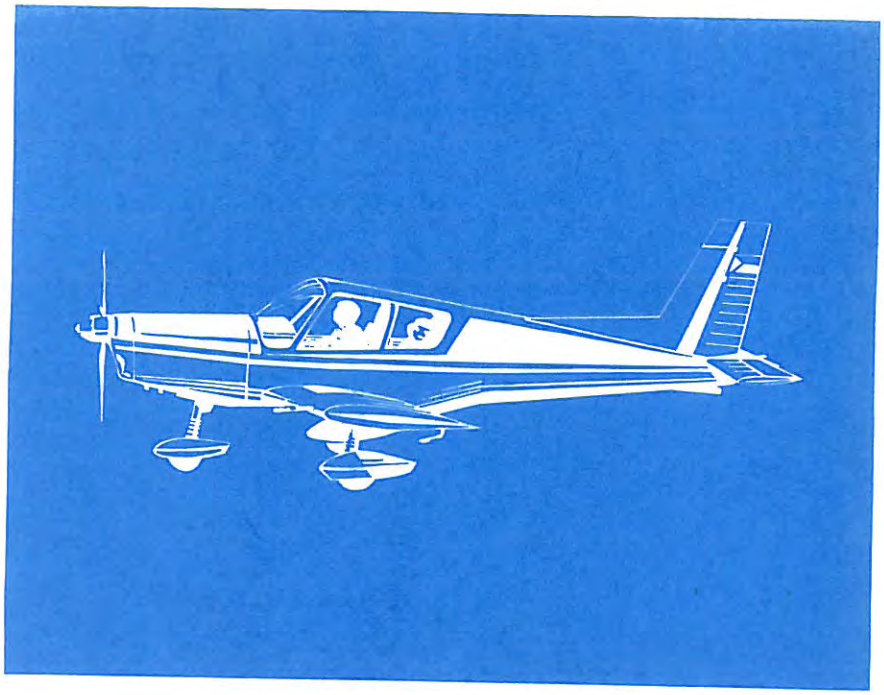

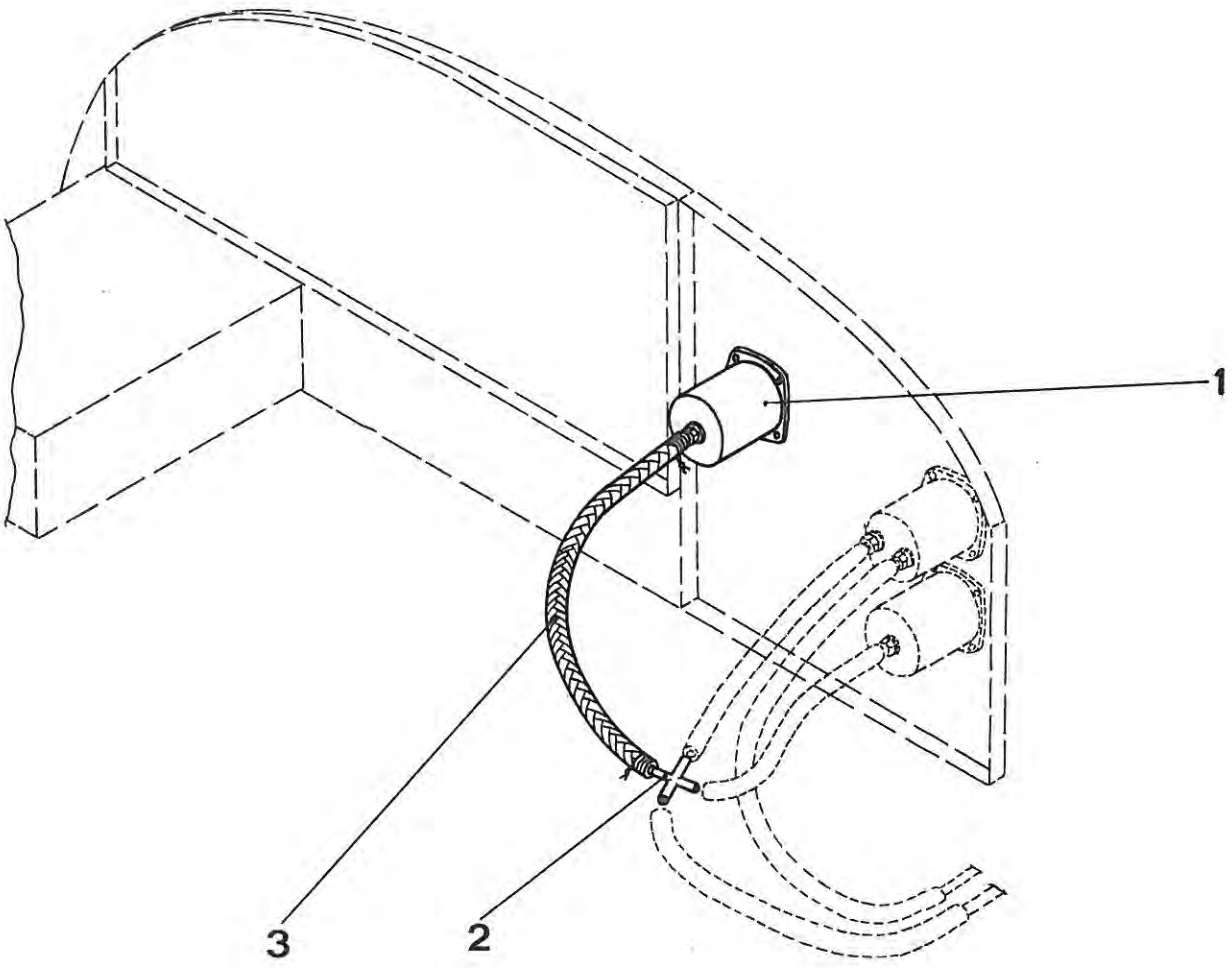
1
2
3

| Z 42.8750-00.00 SPEC | | Установка вариометра<br>Zástavba variometru<br>Steiggeschwindigkeitsmesser-einbau<br>Variometer Installation | | Состоит из поз.<br>Sestává z poz.<br>Besteht aus Pos.<br>Consists of pos.<br>1 - 3 |
|---|---|---|---|---|
| Поз.<br>Poz.<br>Pos.<br>Pos. | Номер части<br>Číslo části<br>Teilnummer<br>No. of part | Шт.<br>Ks<br>Stk<br>Pcs | Наименование<br>Název části<br>Benennung<br>Name | Примечание<br>Poznámka<br>Bemerkung<br>Note |
| 1. | LUN 1147 | 1 | Вариометр<br>Variometr<br>Steiggeschwindigkeits-messer<br>Variometer | |
| 2. | X4 MON 3502 | 1 | Крест<br>Rozvodka<br>Kreuzstück<br>Cross piece | |
| 3. | 5 ČSN 635369 | 1 | Шланг<br>Hadice<br>Schlauch<br>Hose | длина=300<br>l=300<br>Länge=300<br>Length=300 |

Z 43.8500-00.00

Електросистема
Elektrická instalace
Elektroinstallation
Electrical System

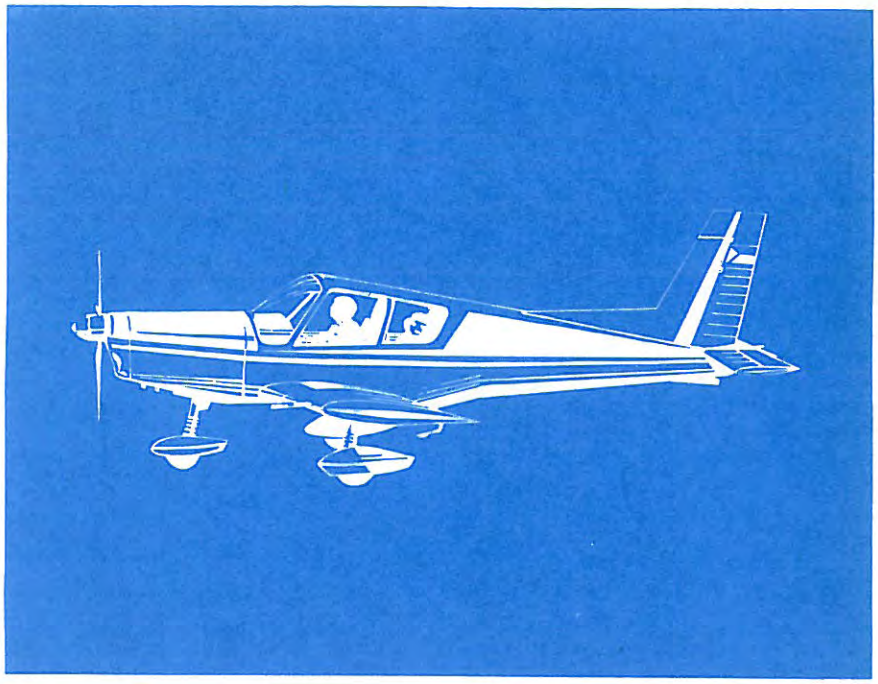

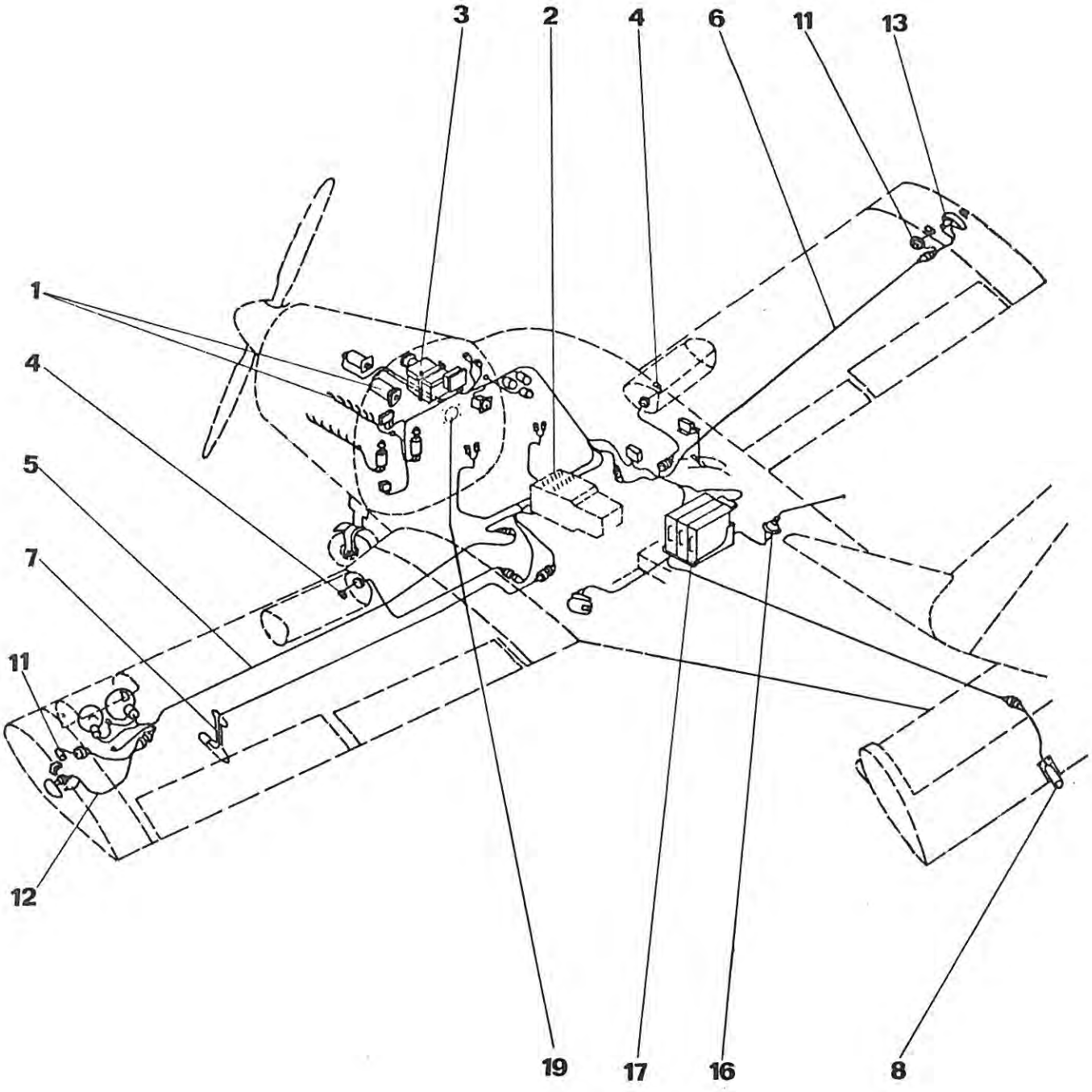
3
2
4
6
11
13
1
4
5
7
11
12
19
17
16
8

| Z 43.8500-00.00 | Электросистема<br>Elektrická instalace<br>Elektroinstallation<br>Electrical System | Состоит из поз.<br>Sestává z poz.<br>Besteht aus Pos.<br>Consists of pos.<br>1 - 13 |
|---|---|---|

| Поз.<br>Poz.<br>Pos.<br>Pos. | Номер части<br>Číslo části<br>Teilnummer<br>No. of part | Шт.<br>Ks<br>Stk<br>Pcs | Наименование<br>Název části<br>Benennung<br>Name | Примечание<br>Poznámka<br>Bemerkung<br>Note |
|---|---|---|---|---|
| 1. | Z 42.8510-00.00 | 1 | Электросистема двигателя<br>El.instalace motoru<br>Elektroinstallation des Motors<br>Engine Electrical System | |
| 2. | Z 43.8520-00.00 | 1 | Электросистема во фюзеляже<br>El.instalace v trupu<br>Elektroinstallation im Rumpf<br>Electrical System in Fuselage | |
| 3. | Z 43.8521-00.00 | 1 | Установка аккумуляторной батареи<br>Zástavba baterie<br>Batterieneinbau<br>Storage Battery Installation | |
| 4. | Z 42.8525-00.00 | 1 | Установка топливомеров<br>Zástavba palivoměrů<br>Einbau der Kraftstoffvorratsmesser<br>Fuel Gauges Installation | главные баки<br>hl.nádrže<br>Hauptbehälter<br>Main tanks |
| 5. | Z 42.8530-00.00 | 1 | Электросистема в крыле Л<br>El.instalace v křídle L<br>Elektroinstallation im Flügel L<br>El.System in Wing L.H. | |
| 6. | Z 42.8540-00.00 | 1 | Электросистема в крыле П<br>El.instalace v křídle P<br>Elektroinstallation im Flügel R<br>El.System in Wing R.H. | |

| Z 43.8500-00.00 | | Электросистема<br>Elektrická instalace<br>Elektroinstallation<br>Electrical System | | Состоит из поз.<br>Sestává z poz.<br>Besteht aus Pos.<br>Consists of pos.<br>1 - 13 |
|---|---|---|---|---|
| Поз.<br>Poz.<br>Pos.<br>Pos. | Номер части<br>Číslo části<br>Teilnummer<br>No. of part | Шт.<br>Ks<br>Stk<br>Pcs | Наименование<br>Název části<br>Benennung<br>Name | Примечание<br>Poznámka<br>Bemerkung<br>Note |
| 7. | Z 42.8550-00.00 | 1 | Электросистема обогрева ПВД<br>El.instalace vytápění Pitot<br>Elektroinstallation der Pitotheizung<br>Pitot Heating Electrical System | |
| 8. | Z 42.8560-00.00 | 1 | Электросистема горизонтального оперения<br>El.instalace VOP<br>Elektroinstallation des Höhenleitwerks<br>Horizontal Tail Surfaces El.System | |
| 9. | | | | |
| 10. | | | | |
| 11. | Z 42.8502-00.00 | 1 | Установка топливомеров в концевых крыльевых баках<br>Zástavba palivoměrů v příd.nádržích<br>Einbau der Kraftstoff-vorratsmesser in den Zusatzbehältern<br>Fuel Gauge Installation in Wing Tip Tanks | |

| Z 43.8500-00.00 | | Электросистема<br>Elektrická instalace<br>Elektroinstallation<br>Electrical System | | Состоит из поз.<br>Sestává z poz.<br>Besteht aus Pos.<br>Consists of pos.<br>1 - 13 |
|---|---|---|---|---|
| Поз.<br>Poz.<br>Pos.<br>Pos. | Номер части<br>Číslo části<br>Teilnummer<br>No. of part | Шт.<br>Ks<br>Stk<br>Pcs | Наименование<br>Název části<br>Benennung<br>Name | Примечание<br>Poznámka<br>Bemerkung<br>Note |
| 12. | Z 42.8581-00.00 | 1 | Эл. система концевого крыльевого бака крыла Л<br>El.instal.příd.nádrží v křídle L<br>Elektroinstallation des Zusatzbehälters im Flügel L<br>Tip Tank El.System in Wing L.H. | |
| 13. | Z 42.8582-00.00 | 1 | Эл. система концевого крыльевого бака крыла П<br>El.instal.příd.nádrže v křídle P<br>Elektroinstallation des Zusatzbehälters im Flügel R<br>Tip Tank El.System in Wing R.H. | |
| 14. | | | | |
| 15. | | | | |
| 16. | Z 43.8610-00.00 | 1 | Модификация для установки радиостанции<br>Úprava pro zástavbu radiostanice<br>Vorbereitung für Radiostationseinbau<br>Modification for Radio Station Installation | |

| Z 43.8500-00.00 | | Электросистема<br>Elektrická instalace<br>Elektroinstallation<br>Electrical System | | Состоит из поз.<br>Sestává z poz.<br>Besteht aus Pos.<br>Consists of pos.<br>1 - 13 |
|---|---|---|---|---|
| Поз.<br>Poz.<br>Pos.<br>Pos. | Номер части<br>Číslo části<br>Teilnummer<br>No. of part | Шт.<br>Ks<br>Stk<br>Pcs | Наименование<br>Název části<br>Benennung<br>Name | Примечание<br>Poznámka<br>Bemerkung<br>Note |
| 17. | Z 43.8620-00.00 | 1 | Установка радиостанции ВКДЦ - 1<br>Zástavba radiostanice VKDC-1<br>Einbau der Radiostation VKDC-1<br>VKDC-1 Radio Station Installation | |
| 18. | Z 43.8800-00.00 | 1 | Электроприборы по особому заказу<br>El.přístroje na zvláštní přání<br>El.Geräte auf besonderen Wunsch<br>El.Instruments--Optional | |
| 19. | Z 43.8630-00.00 | 1 | Установка радиокомпаса РКЛ-41/ц<br>Zástavba radiokompasu RKL-41/c<br>Einbau des Funkkompasses RKL-41/c<br>RKL-41/c Radio compass Installation | |
| 20. | | | | |

Z 42.8510-00.00

# Электрическая проводка двигателя
# Elektrická instalace motoru
# Elektroinstallation des Motors
# Engine Electrical System

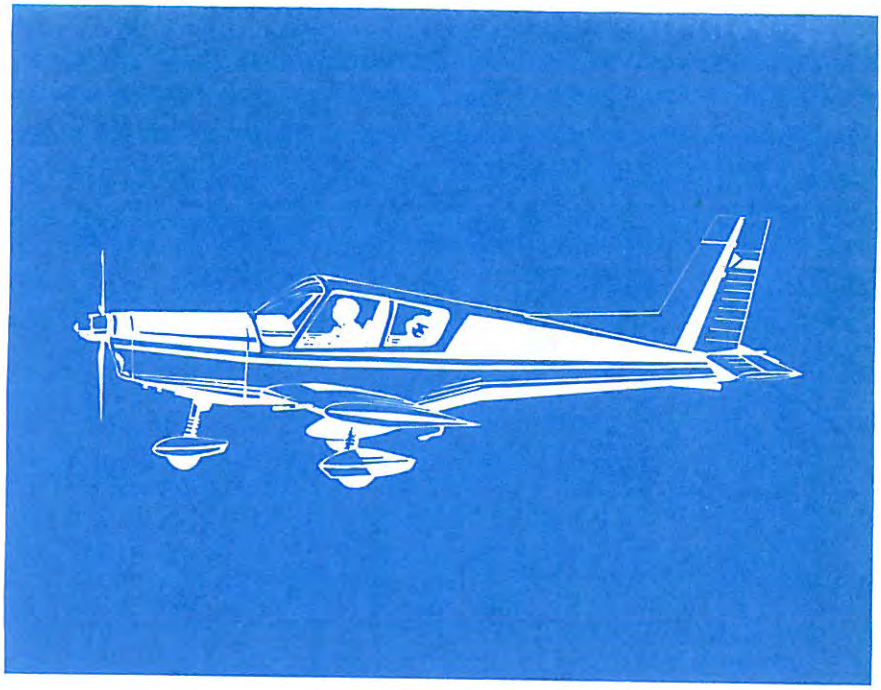

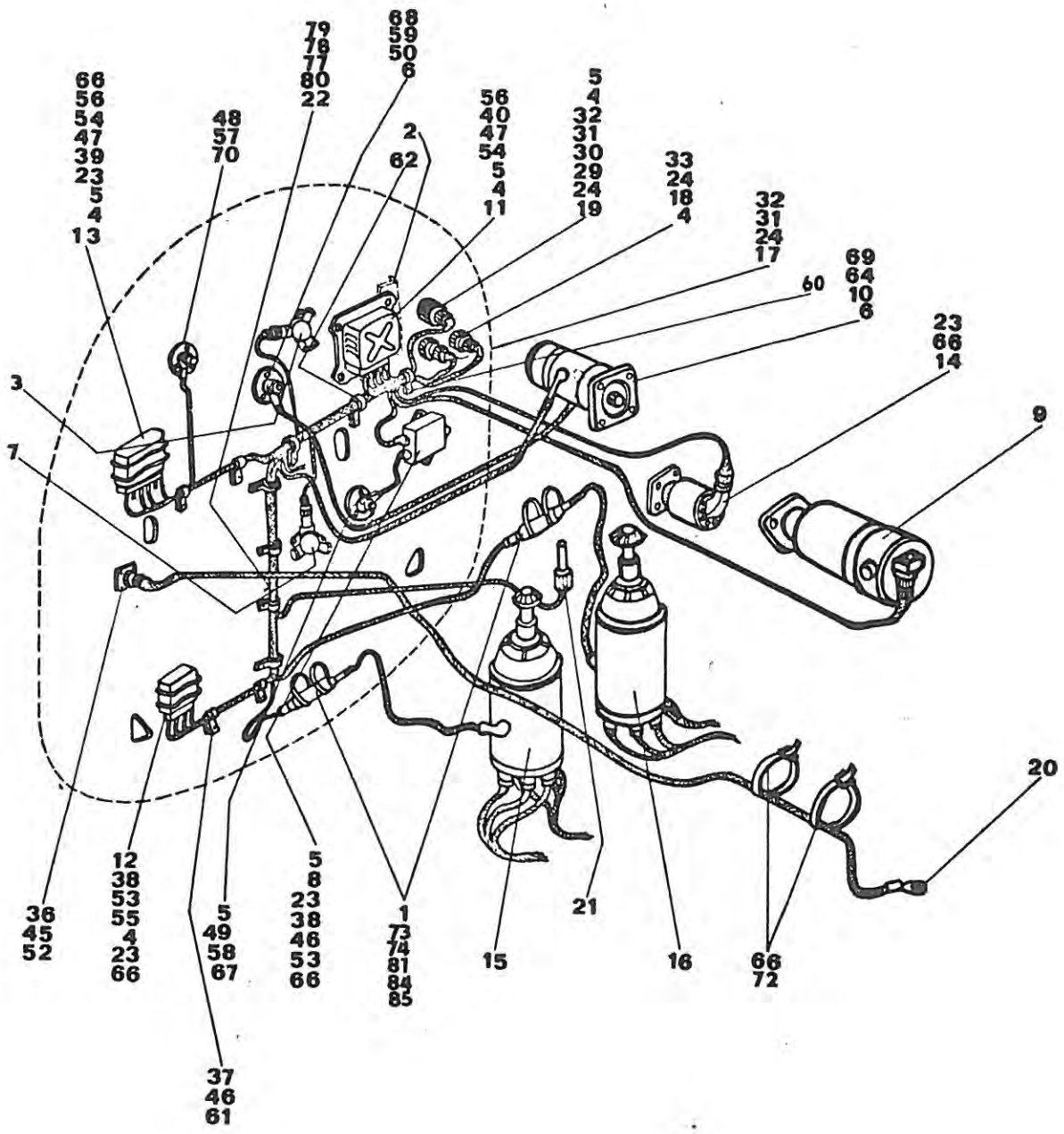
66 56 54 47 39 23 5 4 13
48 57 70
79 78 77 80 22
68 59 50 6
2 62
56 40 47 54 5 4 11
5 4 32 31 30 29 24 19
33 24 18 4
32 31 24 17
69 64 10 6
60
23 66 14
9
20
3
7
36 45 52
12 38 53 55 4 23 66
5 49 58 67
5 8 23 38 46 53 66
1 73 74 81 84 85
15
21
16
66 72
37 46 61

| Z 42.8510-00.00 | | Электрическая проводка двигателя<br>Elektrická instalace motoru<br>Elektroinstallation des Motors<br>Engine Electrical System | | Состоит из поз.<br>Sestává z poz.<br>Besteht aus Pos.<br>Consists of pos.<br>1 - 85 |
|---|---|---|---|---|
| Поз.<br>Poz.<br>Pos.<br>Pos. | Номер части<br>Číslo části<br>Teilnummer<br>No. of part | Шт.<br>Ks<br>Stk<br>Pcs | Наименование<br>Název části<br>Benennung<br>Name | Примечание<br>Poznámka<br>Bemerkung<br>Note |
| 1. | F 526.910-03 | 2 | Дроссель<br>Odrušovací tlumivka<br>Entstörungsdrossel<br>Interference chock | |
| 2. | Z 42.8510-00.02 | 1 | Крепление<br>Výztuha<br>Versteifung<br>Stiffener | |
| 3. | LUN 1552 | 1 | Датчик давления топлива<br>Vysílač tlaku paliva<br>Kraftstoffdruckgeber<br>Fuel pressure transmitter | с 1. серии<br>od 1.série<br>seit Ser.1<br>from ser.1 |
| 4. | Z 42.8510-00.04 | 30 | Табличка<br>Štítek<br>Schild<br>Placard | |
| 5. | Z 42.8510-00.05 | 15 | Табличка<br>Štítek<br>Schild<br>Placard | |
| 6. | Z 42.8510-10.06 | 10 | Табличка<br>Štítek<br>Schild<br>Placard | |
| 7. | LUN 1563 | 1 | Датчик давления<br>Vysílač tlaku oleje<br>Öldruckgeber<br>Oil pressure indicator | с 1. серии<br>od 1.série<br>seit Ser.1<br>from ser.1 |

| Z 42.8510-00.00 | | | Электрическая проводка двигателя<br>Elektrická instalace motoru<br>Elektroinstallation des Motors<br>Engine Electrical System | Состоит из поз.<br>Sestává z poz.<br>Besteht aus Pos.<br>Consists of pos.<br>1 - 85 |
|---|---|---|---|---|
| Поз.<br>Poz.<br>Pos.<br>Pos. | Номер части<br>Číslo části<br>Teilnummer<br>No. of part | Шт.<br>Ks<br>Stk<br>Pcs | Наименование<br>Název části<br>Benennung<br>Name | Примечание<br>Poznámka<br>Bemerkung<br>Note |
| 8. | LUN 2171 | 1 | Фильтр<br>Filtr<br>Filter<br>Filter | |
| 9. | LUN 2111 | 1 | Динамо<br>Dynamo<br>Dynamo<br>Dynamo | Поставляется с двигателем<br>dodáno s motorem<br>Mit Motor geliefert<br>Delivered with engine |
| 10. | 1500 W | 1 | Стартер<br>Starter<br>Starter<br>Starter | |
| 11. | LUN 2141 | 1 | Регулятор<br>Regulátor<br>Regler<br>Regulator | |
| 12. | LUN 2231 | 1 | Зуммер<br>Bzučák<br>Summer<br>Buzzer | |
| 13. | LUN 2285 | 1 | Контактор<br>Stykač<br>Schütz<br>Contactor | Поставляется с двигателем<br>dodáno s motorem<br>Mit Motor geliefert<br>Delivered with engine |
| 14. | LUN 1316 | 1 | Датчик числа оборотов<br>Vysílač otáček<br>Drehzahlgeber<br>Tachometer transmitter | |

| Z 42.8510-00.00 | | Электрическая проводка двигателя<br>Elektrická instalace motoru<br>Elektroinstallation des Motors<br>Engine Electrical System | | Состоит из поз.<br>Sestává z poz.<br>Besteht aus Pos.<br>Consists of pos.<br>1 - 85 |
|---|---|---|---|---|
| Поз.<br>Poz.<br>Pos.<br>Pos. | Номер части<br>Číslo části<br>Teilnummer<br>No. of part | Шт.<br>Ks<br>Stk<br>Pcs | Наименование<br>Název části<br>Benennung<br>Name | Примечание<br>Poznámka<br>Bemerkung<br>Note |
| 15. | | 1 | Магнето Л<br>Magneto L<br>Magnetzünder L<br>Magneto L.H. | Поставляется с двигателем<br>dodáno s motorem<br>Mit Motor geliefert<br>Delivered with engine |
| 16. | | 1 | Магнето П<br>Magneto P<br>Magnetzünder R<br>Magneto R.H. | |
| 17. | 702.3 | 1 | Штепсельная розетка<br>Zásuvka<br>Steckkontakt<br>Socket | |
| 18. | 702.4 | 1 | Штепсельная розетка<br>Zásuvka<br>Steckkontakt<br>Socket | |
| 19. | 702.13 | 1 | Штепсельная розетка<br>Zásuvka<br>Steckkontakt<br>Socket | |
| 20. | LUN 1397.1 | 1 | Датчик температуры головок цилиндров<br>Vysílač teploty hlav válců<br>Zylinderkopftemperaturgeber<br>Cylinder head temperature transmitter | |
| 21. | P-1 | 1 | Датчик температуры<br>Vysílač teploty<br>Temperaturgeber<br>Temperature transmitter | |

| Z 42.8510-00.00 | Электрическая проводка двигателя<br>Elektrická instalace motoru<br>Elektroinstallation des Motors<br>Engine Electrical System | Состоит из поз.<br>Sestává z poz.<br>Besteht aus Pos.<br>Consists of pos.<br>1 - 85 |
|---|---|---|

| Поз.<br>Poz.<br>Pos.<br>Pos. | Номер части<br>Číslo části<br>Teilnummer<br>No. of part | Шт.<br>Ks<br>Stk<br>Pcs | Наименование<br>Název části<br>Benennung<br>Name | Примечание<br>Poznámka<br>Bemerkung<br>Note |
|---|---|---|---|---|
| 22. | 13 ČSN 347260 | 1 | Средний шланг экранирующий<br>Střední hadice<br>Mittlerer Schlauch -geschirmt<br>Middle hose-shielded | длина=3000 (3м)<br>l=3000 (3m)<br>Länge=3000<br>Length=3000 |
| 23. | 13 ČSN 347260 | 16 | Средний шланг экранирующий<br>Střední hadice<br>Mittlerer Schlauch -geschirmt<br>Middle hose-shielded | длина=1600 (1,6м)<br>l=1600 (1,6m)<br>Länge=1600<br>Length=1600 |
| 24. | 20 ČSN 347260 | 3 | Грубый шланг экранирующий<br>Hrubá hadice<br>Roher Schlauch-geschirmt<br>Crude hose-shielded | длина=0,360 (0,3м)<br>l=0,360 (0,3m)<br>Länge=0,360<br>Length=0,360 |
| 25. | | | | |
| 26. | | | | |
| 27. | | | | |
| 28. | | | | |

| Z 42.8510-00.00 | | Электрическая проводка двигателя<br>Elektrická instalace motoru<br>Elektroinstallation des Motors<br>Engine Electrical System | | Состоит из поз.<br>Sestává z poz.<br>Besteht aus Pos.<br>Consists of pos.<br>1 - 85 |
|---|---|---|---|---|
| Поз.<br>Poz.<br>Pos.<br>Pos. | Номер части<br>Číslo části<br>Teilnummer<br>No. of part | Шт.<br>Ks<br>Stk<br>Pcs | Наименование<br>Název části<br>Benennung<br>Name | Примечание<br>Poznámka<br>Bemerkung<br>Note |
| 29. | 3 MON 3132 | 1 | Наконечник<br>Výústka<br>Endverschluss<br>Terminal | |
| 30. | 3 MON 3133 | 1 | Наконечник<br>Výústka<br>Endverschluss<br>Terminal | |
| 31. | 1 MON 3132 | 1 | Наконечник<br>Výústka<br>Endverschluss<br>Terminal | |
| 32. | 1 MON 3133 | | Наконечник<br>Výústka<br>Endverschluss<br>Terminal | |
| 33. | 14,5 ONL 6640 | 1 | Наконечник<br>Koncovka<br>Endverschluss<br>Terminal | |
| 34. | | | | |
| 35. | | | | |
| 36. | M3x8 ČSN 021131.24 | 4 | Винт<br>Šroub<br>Schraube<br>Screw | |

| Z 42.8510-00.00 | Электрическая проводка двигателя<br>Elektrická instalace motoru<br>Elektroinstallation des Motors<br>Engine Electrical System | Состоит из поз.<br>Sestává z poz.<br>Besteht aus Pos.<br>Consists of pos.<br>1 - 85 |
|---|---|---|

| Поз.<br>Poz.<br>Pos.<br>Pos. | Номер части<br>Číslo části<br>Teilnummer<br>No. of part | Шт.<br>Ks<br>Stk<br>Pcs | Наименование<br>Název části<br>Benennung<br>Name | Примечание<br>Poznámka<br>Bemerkung<br>Note |
|---|---|---|---|---|
| 37. | M4x12 ČSN 021131.24 | 11 | Винт<br>Šroub<br>Schraube<br>Screw | |
| 38. | M4x16 ČSN 021131.24 | 5 | Винт<br>Šroub<br>Schraube<br>Screw | |
| 39. | M5x16 ČSN 021131.24 | 6 | Винт<br>Šroub<br>Schraube<br>Screw | |
| 40. | M5x30 ČSN 021131.24 | 4 | Винт<br>Šroub<br>Schraube<br>Screw | |
| 41. | | | | |
| 42. | | | | |
| 43. | | | | |
| 44. | | | | |

| Z 42.8510-00.00 | | Электрическая проводка двигателя<br>Elektrická instalace motoru<br>Elektroinstallation des Motors<br>Engine Electrical System | | Состоит из поз.<br>Sestává z poz.<br>Besteht aus Pos.<br>Consists of pos.<br>1 - 85 |
|---|---|---|---|---|
| Поз.<br>Poz.<br>Pos.<br>Pos. | Номер части<br>Číslo části<br>Teilnummer<br>No. of part | Шт.<br>Ks<br>Stk<br>Pcs | Наименование<br>Název části<br>Benennung<br>Name | Примечание<br>Poznámka<br>Bemerkung<br>Note |
| 45. | M3 ONL 3240 | 4 | Гайка<br>Matice<br>Mutter<br>Nut | |
| 46. | M4 ONL 3240 | 16 | Гайка<br>Matice<br>Mutter<br>Nut | |
| 47. | M5 ONL 3240 | 10 | Гайка<br>Matice<br>Mutter<br>Nut | |
| 48. | M4 ČSN 021402.24 | 2 | Гайка<br>Matice<br>Mutter<br>Nut | |
| 49. | M5 ČSN 021402.24 | 2 | Гайка<br>Matice<br>Mutter<br>Nut | |
| 50. | M6 ČSN 021402.24 | 2 | Гайка<br>Matice<br>Mutter<br>Nut | |
| 51. | | | | |
| 52. | 3 ČSN 313284.4 | 4 | Шайба<br>Podložka<br>Unterlegscheibe<br>Washer | |

| Z 42.8510-00.00 | Электрическая проводка двигателя<br>Elektrická instalace motoru<br>Elektroinstallation des Motors<br>Engine Electrical System | Состоит из поз.<br>Sestává z poz.<br>Besteht aus Pos.<br>Consists of pos.<br>1 - 85 |
|---|---|---|

| Поз.<br>Poz.<br>Pos.<br>Pos. | Номер части<br>Číslo části<br>Teilnummer<br>No. of part | Шт.<br>Ks<br>Stk<br>Pcs | Наименование<br>Název části<br>Benennung<br>Name | Примечание<br>Poznámka<br>Bemerkung<br>Note |
|---|---|---|---|---|
| 53. | 4 ČSN 313284.4 | 5 | Шайба<br>Podložka<br>Unterlegscheibe<br>Washer | |
| 54. | 5 ČSN 313284.4 | 10 | Шайба<br>Podložka<br>Unterlegscheibe<br>Washer | |
| 55. | 4,3 ČSN 021745.04 | 2 | Шайба<br>Podložka<br>Unterlegscheibe<br>Washer | |
| 56. | 5,3 ČSN 021745.04 | 2 | Шайба<br>Podložka<br>Unterlegscheibe<br>Washer | |
| 57. | 4,3 ČSN 021702.14 | 2 | Шайба<br>Podložka<br>Unterlegscheibe<br>Washer | |
| 58. | 5,3 ČSN 021702.14 | 2 | Шайба<br>Podložka<br>Unterlegscheibe<br>Washer | |
| 59. | 6,4 ČSN 021702.14 | 2 | Шайба<br>Podložka<br>Unterlegscheibe<br>Washer | |
| 60. | 1x25 ČSN 022706.5 | 2 | Хомут<br>Příchytka<br>Schelle<br>Clamp | |

| Z 43.8510-00.00 | | Электрическая проводка двигателя<br>Elektrická instalace motoru<br>Elektroinstallation des Motors<br>Engine Electrical System | | Состоит из поз.<br>Sestává z poz.<br>Besteht aus Pos.<br>Consists of pos.<br>1 - 85 |
|---|---|---|---|---|
| Поз.<br>Poz.<br>Pos.<br>Pos. | Номер части<br>Číslo části<br>Teilnummer<br>No. of part | Шт.<br>Ks<br>Stk<br>Pcs | Наименование<br>Název části<br>Benennung<br>Name | Примечание<br>Poznámka<br>Bemerkung<br>Note |
| 61. | 1x8 ČSN 022706.5 | 2 | Хомут<br>Příchytka<br>Schelle<br>Clamp | |
| 62. | 1x20 ČSN 022706.5 | 1 | Хомут<br>Příchytka<br>Schelle<br>Clamp | |
| 63. | | | | |
| 64. | 954 213/21 | 2 | Выводной наконечник кабеля<br>Vývodka kabelu<br>Kabelendtülle<br>Cable outlet | |
| 65. | | | | |
| 66. | 9 ČSN 022757 K | 19 | Лента<br>Pásek<br>Band<br>Strip | |
| 67. | 6/5 ČSN 371341.11 | 1 | Кабельный башмак<br>Kabelové oko<br>Kabelschuh<br>Cable eye | |
| 68. | 10/6 ČSN 371341.11 | 1 | Кабельный башмак<br>Kabelové oko<br>Kabelschuh<br>Cable eye | |

| Z 42.8510-00.00 | | Электрическая проводка двигателя<br>Elektrická instalace motoru<br>Elektroinstallation des Motors<br>Engine Electrical System | | Состоит из поз.<br>Sestává z poz.<br>Besteht aus Pos.<br>Consists of pos.<br>1 - 85 |
|---|---|---|---|---|
| Поз.<br>Poz.<br>Pos.<br>Pos. | Номер части<br>Číslo části<br>Teilnummer<br>No. of part | Шт.<br>Ks<br>Stk<br>Pcs | Наименование<br>Název části<br>Benennung<br>Name | Примечание<br>Poznámka<br>Bemerkung<br>Note |
| 69. | 10/8 ČSN 371341.11 | 1 | Кабельный башмак<br>Kabelové oko<br>Kabelschuh<br>Cable eye | |
| 70. | N 73 s 2,5-4 | 4 | Кабельный башмак<br>Kabelové oko<br>Kabelschuh<br>Cable eye | |
| 71. | | | | |
| 72. | 650-4410-325 | 1 | Искусств. кожа Винытол<br>Koženka Vinytol<br>Kunstleder Vinytol<br>Artificial leather<br>Vinytol | 0,023 $m^2$ |
| 73. | 500 ONL 3450 | 1 | Лента<br>Pás<br>Band<br>Strap | длина=500<br>l=500<br>Länge=500<br>Length=500 |
| 74. | ONL 3451.1 | 4 | Кнопка<br>Knoflík<br>Knopf<br>Knob | |
| 75. | | | | |
| 76. | | | | |

| Z 42.8510-00.00 | | Электрическая проводка двигателя<br>Elektrická instalace motoru<br>Elektroinstallation des Motors<br>Engine Electrical System | | Состоит из поз.<br>Sestává z poz.<br>Besteht aus Pos.<br>Consists of pos.<br>1 - 85 |
|---|---|---|---|---|
| Поз.<br>Poz.<br>Pos.<br>Pos. | Номер части<br>Číslo části<br>Teilnummer<br>No. of part | Шт.<br>Ks<br>Stk<br>Pcs | Наименование<br>Název části<br>Benennung<br>Name | Примечание<br>Poznámka<br>Bemerkung<br>Note |
| 77. | + TPE-28-34-425/65 | 1 | Авиапровод SYPE 0,75<br>Letecký vodič SYPE 0,75<br>Flugzeugleiter SYPE 0,75<br>Aircraft conductor SYPE 0,75 | длина=4000<br>l=4000 (4,0m)<br>Länge=4000<br>Length=4000 |
| 78. | + TPE-28-34-425/65 | 1 | Авиапровод SYPE 1,5<br>Letecký vodič SYPE 1,5<br>Flugzeugleiter SYPE 1,5<br>Aircraft conductor SYPE 1,5 | длина=2000<br>l=2000 (2,0m)<br>Länge=2000<br>Length=2000 |
| 79. | + TPE-28-34-425/65 | 1 | Авиапровод SYPE 4<br>Letecký vodič SYPE 4<br>Flugzeugleiter SYPE 4<br>Aircraft conductor SYPE 4 | длина=6000<br>l=6000 (6,0m)<br>Länge=6000<br>Length=6000 |
| 80. | + TPE-28-34-425/65 | 1 | Авиапровод SYPE 10<br>Letecký vodič SYPE 10<br>Flugzeugleiter SYPE 10<br>Aircraft conductor SYPE 10 | длина=3000<br>l=3000 (3,0m)<br>Länge=3000<br>Length=3000 |
| | + группа проводов<br>+ svazek vodičů<br>+ Leifterbündel<br>+ Conductor bundle | | | |
| 81. | 16/3 ČSN 802151 | | Нитка черная<br>Nit černá<br>Schwarzer Faden<br>Black thread | |
| 82. | | | | |
| 83. | | | | |

| Z 42.8510-00.00 | Электрическая проводка двигателя<br>Elektrická instalace motoru<br>Elektroinstallation des Motors<br>Engine Electrical System | Состоит из поз.<br>Sestává z poz.<br>Besteht aus Pos.<br>Consists of pos.<br>1 - 85 |
|---|---|---|

| Поз.<br>Poz.<br>Pos.<br>Pos. | Номер части<br>Číslo části<br>Teilnummer<br>No. of part | Шт.<br>Ks<br>Stk<br>Pcs | Наименование<br>Název části<br>Benennung<br>Name | Примечание<br>Poznámka<br>Bemerkung<br>Note |
|---|---|---|---|---|
| 84. | | 1 | Асбестовый шнур<br>Asbestová šnůra<br>Asbestschnur<br>Asbestos rope | длина=600<br>Ø 3 l=600<br>Länge=600<br>Length=600 |
| 85. | 9 ČSN 022757 K | 1 | Лента<br>Pásek<br>Band<br>Strip | |

Z 42.8502-00.00

Установка топливомеров в концевых крыльевых баках
Zástavba palivoměru v přídavných nádržích
Einbau der Kraftstoffvorratsmesser in den Zusatzbehältern
Fuel Gauge Installation in Wing Tip

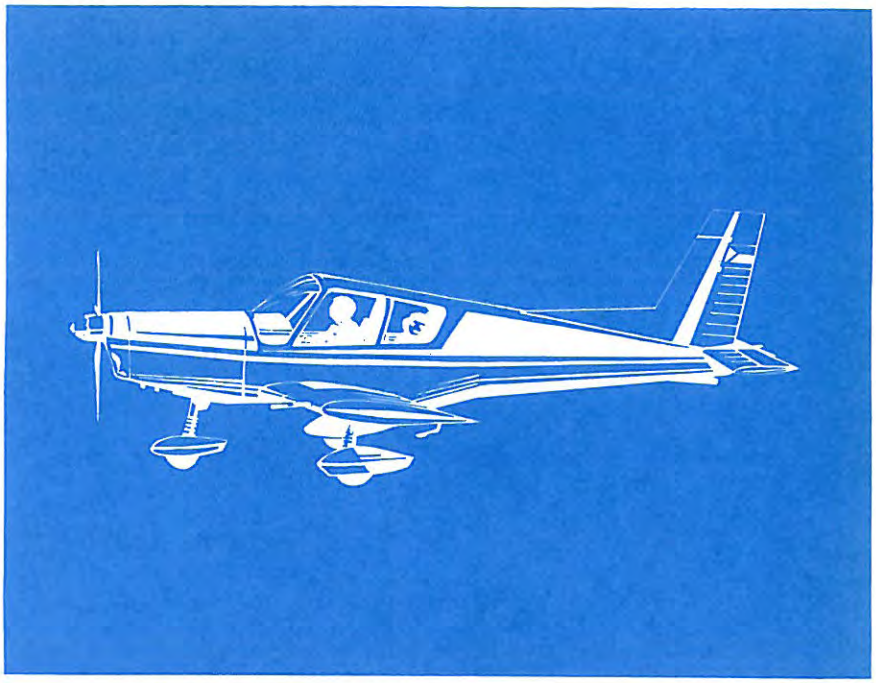

# Z42.8502-00.00

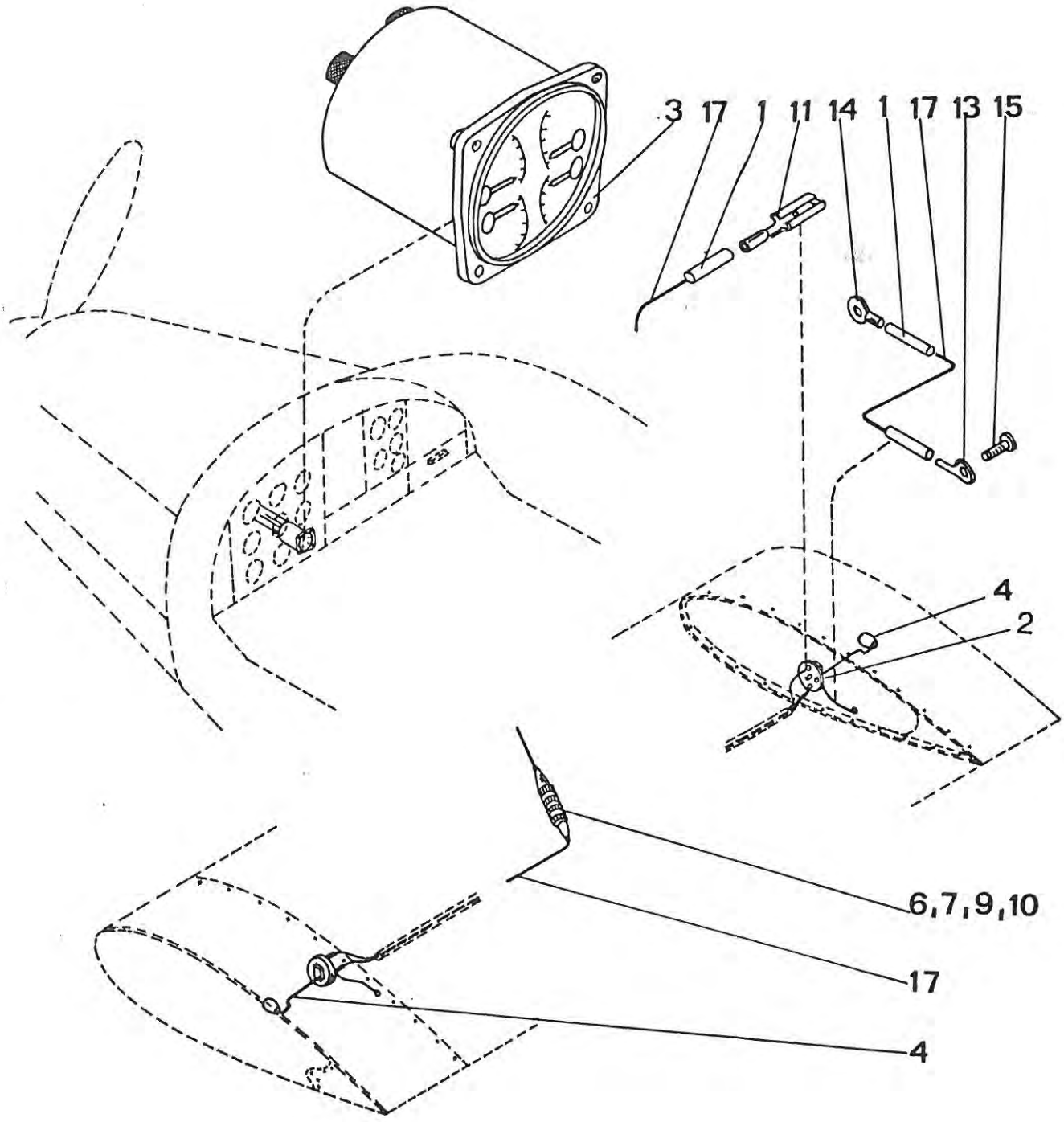

| Z 42.8502-00.00 | Установка топливомеров в концевых крыльевых баках<br>Zástavba palivoměrů v příd.nádržích<br>Einbau der Kraftstoffvorratsmesser in den Zusatzbehältern<br>Fuel Gauge Installation in Wing Tip | Состоит из поз.<br>Sestává z poz.<br>Besteht aus Pos.<br>Consists of pos.<br>1-4,11-17<br>Tanks |
|---|---|---|

| Поз.<br>Poz.<br>Pos.<br>Pos. | Номер части<br>Číslo části<br>Teilnummer<br>No. of part | Шт.<br>Ks<br>Stk<br>Pcs | Наименование<br>Název části<br>Benennung<br>Name | Примечание<br>Poznámka<br>Bemerkung<br>Note |
|---|---|---|---|---|
| 1. | Z 42.8502-00.01 | 12 | Бирка<br>Štítek<br>Schild<br>Placard | |
| 2. | Z 42.8525-00.02 | 2 | Уплотнительный конус<br>Těsnicí kužel<br>Dichtungskegel<br>Sealing cone | |
| 3. | LUN 1639 | 1 | Четырехстрелочный указатель<br>Čtyřnásobný ukazatel<br>Vierfach-Anzeiger<br>Four-pointer indicator | |
| 4. | 443 429 057 020 | 2 | Поплавок<br>Plovákové zařízení<br>Schwimmer<br>Float | |
| 5. | | | | |
| 6.+ | 702.3 | 1 | Штепсельная розетка<br>Zásuvka<br>Steckdose<br>Socket | |
| 7.+ | 761-3 | 1 | Штепсель<br>Vidlice<br>Stecker<br>Plug | |
| 8. | | | | |

| Z 42.8502-00.00 | Установка топливомеров в концевых крыльевых баках<br>Zástavba palivoměrů v příd.nádržích<br>Einbau der Kraftstoffvorratsmesser in den Zusatzbehältern<br>Fuel Gauge Installation in Wing Tip | Состоит из поз.<br>Sestává z poz.<br>Besteht aus Pos.<br>Consists of pos.<br>1-4,11-17<br>Tanks |
|---|---|---|

| Поз.<br>Poz.<br>Pos.<br>Pos. | Номер части<br>Číslo části<br>Teilnummer<br>No. of part | Шт.<br>Ks<br>Stk<br>Pcs | Наименование<br>Název části<br>Benennung<br>Name | Примечание<br>Poznámka<br>Bemerkung<br>Note |
|---|---|---|---|---|
| 9.+ | 21 ONL 6640 | 2 | Наконечник<br>Koncovka<br>Verschluss<br>Terminal | |
| 10.+ | 4 LN-0643 | 2 | Кожух<br>Kryt<br>Abdeckung<br>Cover | |
| 11. | 5 ČSN 304496 | 4 | Полость<br>Dutinka<br>Hülse<br>Cavity | |
| 12. | | | | |
| 13. | N 73s-2,5-4 | 2 | Кабельный наконечник<br>Kabelové oko<br>Kabelschuh<br>Cable terminal | |
| 14. | N 73s-2,5-5 | 2 | Кабельный наконечник<br>Kabelové oko<br>Kabelschuh<br>Cable terminal | |
| 15. | M4x12 ČSN 021131.24 | 2 | Винт<br>Šroub<br>Schraube<br>Screw | |
| 16. | | | | |

| Z 42.8502-00.00 | Установка топливомеров в концевых крыльевых баках<br>Zástavba palivoměrů v příd.nádržích<br>Einbau der Kraftstoffvorratsmesser in den Zusatzbehältern<br>Fuel Gauge Installation in Wing Tip Tanks | Состоит из поз.<br>Sestává z poz.<br>Besteht aus Pos.<br>Consists of pos.<br>1-4,11-17 |
|---|---|---|

| Поз.<br>Poz.<br>Pos.<br>Pos. | Номер части<br>Číslo části<br>Teilnummer<br>No. of part | Шт.<br>Ks<br>Stk<br>Pcs | Наименование<br>Název části<br>Benennung<br>Name | Примечание<br>Poznámka<br>Bemerkung<br>Note |
|---|---|---|---|---|
| 17. | TPE 28-34.425/65 | 1 | Авиац. проводник СЫП 0,75<br>Letecký vodič SYP 0,75<br>Flugzeugleiter SYP 0,75<br>Aircraft conductor SYP 0,75 | длина=10000<br>l=10 000<br>Länge=10 000<br>Length=10 000 |
| | + Пов. 6, 7, 9, 10 общие с эл.-системой обогрева Пито<br>З 42.8500-00.00<br>+ Poz.6,7,9,10 jsou společné s el.instalací vytápění Pitot<br>Z 42.8500-00.00<br>Pos.6,7,9,10 sind mit der Elektroinstallation der Pitotheizung<br>Z 42.8500-00.00 gemeinsam<br>No. 6,7,9,10 are common with el.system of Pitot heating<br>Z 42.8500-00.00 | | | |

Z 43.8520-00.00

Электросистема во фюзеляже
Elektrická instalace v trupu
Elektroinstallation im Rumpf
Electrical System in Fuselage

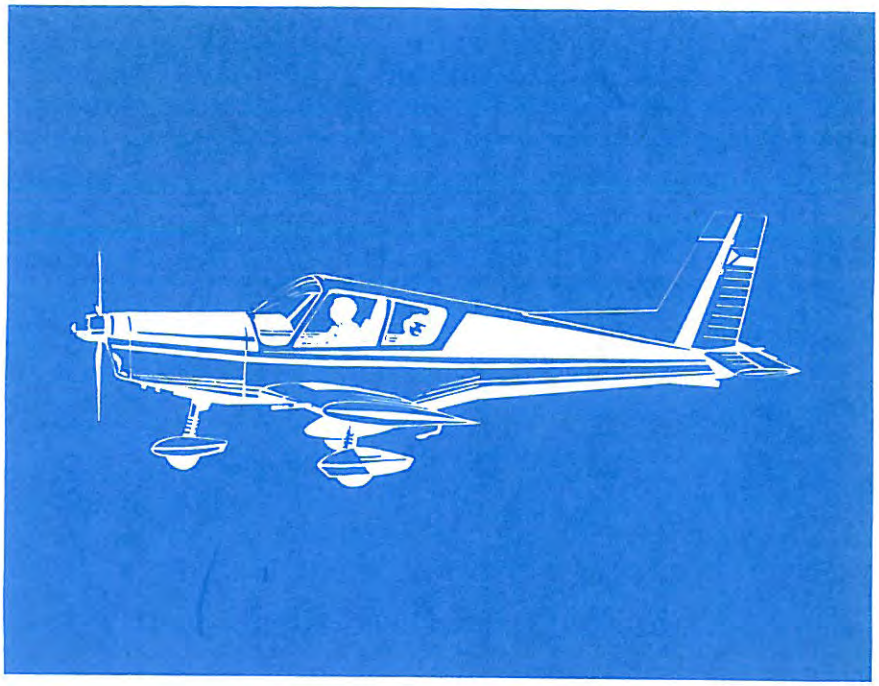

# Z43.8520-00.00

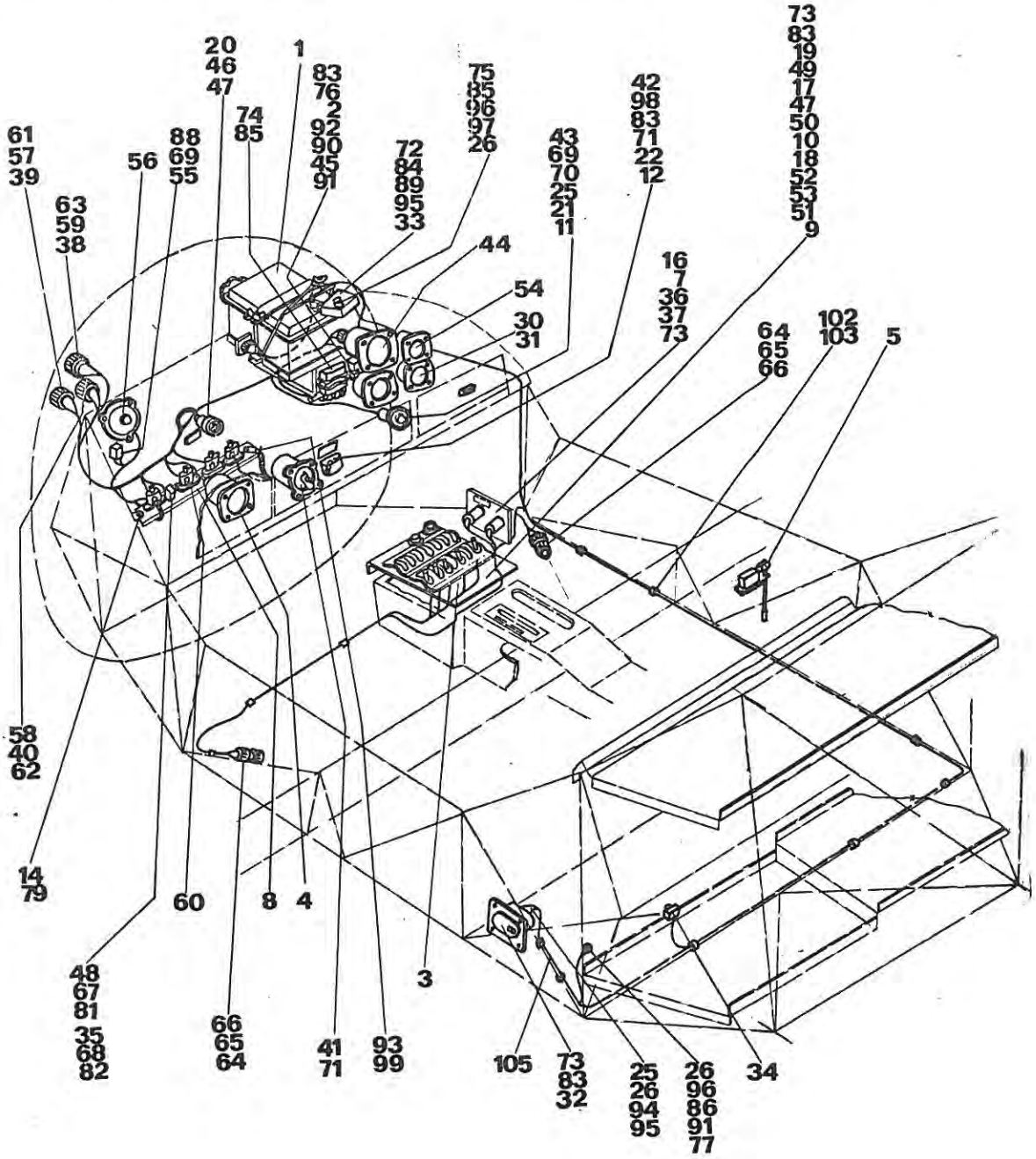

| Z 43.8520-00.00 | Электросистема во фюзеляже<br>Elektrická instalace v trupu<br>Elektroinstallation im Rumpf<br>Electrical System in Fuselage | Состоит из поз.<br>Sestává z poz.<br>Besteht aus Pos.<br>Consists of pos.<br>1 - 105 |
|---|---|---|

| Поз.<br>Poz.<br>Pos.<br>Pos. | Номер части<br>Číslo části<br>Teilnummer<br>No. of part | Шт.<br>Ks<br>Stk<br>Pcs | Наименование<br>Název části<br>Benennung<br>Name | Примечание<br>Poznámka<br>Bemerkung<br>Note |
|---|---|---|---|---|
| 1. | Z 43.8521-00.00 | 1 | Установка аккум.батареи<br>Zástavba baterie<br>Batterieneinbau<br>Storage battery installation | |
| 2. | Z 42.8522-00.00 | 1 | Держатель диода КУ ~~704~~ 132/150<br>Držák diody KY ~~704~~<br>Halter der Diode KY ~~704~~<br>KY ~~704~~ diode holder | |
| 3. | Z 42.8523-00.00 | 1 | Панель защитных выключателей<br>Panel jističů<br>Paneel der Schutzschalter<br>Circuit breakers panel | |
| 4. | Z 42.8525-00.00 | 1 | Установка топливомеров<br>Zástavba palivoměrů<br>Einbau der Kraftstoffvorratsmesser<br>Fuel gauges installation | |
| 5. | Z 43.8525-00.00 | 1 | Установка выключателя сигнализатора срыва<br>Zástavba vypínače signalisátoru přetažení<br>Einbau des Abkippgeschwindigkeitssignalisationsschalters<br>Stall Signalling Switch Installation | |
| 6. | | | | |

| Z 43.8520-00.00 | | Электросистема во фюзеляже<br>Elektrická instalace v trupu<br>Elektroinstallation im Rumpf<br>Electrical System in Fuselage | | Состоит из поз.<br>Sestává z poz.<br>Besteht aus Pos.<br>Consists of pos.<br>1 - 105 |
|---|---|---|---|---|
| Поз.<br>Poz.<br>Pos.<br>Pos. | Номер части<br>Číslo části<br>Teilnummer<br>No. of part | Шт.<br>Ks<br>Stk<br>Pcs | Наименование<br>Název části<br>Benennung<br>Name | Примечание<br>Poznámka<br>Bemerkung<br>Note |
| 7. | Z 42.8520-00.07 | 1 | Лист предохранителей<br>Plech pojistek<br>Blech der Sicherungen<br>Fuse sheet | |
| 8. | Z 42.8520-00.08 | 1 | Кронштейн клеммников<br>Konzola svorkovnic<br>Konsole der Klemmbretter<br>Connecting block bracket | |
| 9. | Z 42.8520-00.09 | 1 | Сборная шина<br>Sběrnice<br>Hauptleitung<br>Collector | |
| 10. | Z 42.8520-00.10 | 10 | Лист для заделки наглухо<br>Zaslepovací plech<br>Verblendungsblech<br>Blind sheet | |
| 11. | Z 42.8520-00.11 | 1 | Крышка<br>Chránítko<br>Schutzscheibe<br>Cover | |
| 12. | Z 42.8520-00.12 | 1 | Предохранительный кожух<br>Chránič<br>Schutzschild<br>Protecting shield | |
| 13. | | | | |
| 14. | Z 42.8520-00.14 | 2 | Призма<br>Hranol<br>Prisma<br>Prism | |

| Z 43.8520-00.00 | | Электросистема во фюзеляже<br>Elektrická instalace v trupu<br>Elektroinstallation im Rumpf<br>Electrical System in Fuselage | | Состоит из поз.<br>Sestává z poz.<br>Besteht aus Pos.<br>Consists of pos.<br>1 - 105 |
|---|---|---|---|---|
| Поз.<br>Poz.<br>Pos.<br>Pos. | Номер части<br>Číslo části<br>Teilnummer<br>No. of part | Шт.<br>Ks<br>Stk<br>Pcs | Наименование<br>Název části<br>Benennung<br>Name | Примечание<br>Poznámka<br>Bemerkung<br>Note |
| 15. | | | | |
| 16. | Z 42.8520-00.16 | 1 | Бирка<br>Štítek<br>Schild<br>Placard | |
| 17. | Z 42.8520-00.17 | 1 | Бирка<br>Štítek<br>Schild<br>Placard | |
| 18. | Z 42.8520-00.18 | 1 | Бирка<br>Štítek<br>Schild<br>Placard | |
| 19. | Z 42.8520-00.19 | 1 | Бирка<br>Štítek<br>Schild<br>Placard | |
| 20. | Z 42.8520-00.20 | 1 | Бирка<br>Štítek<br>Schild<br>Placard | |
| 21. | Z 42.8520-00.21 | 1 | Бирка<br>Štítek<br>Schild<br>Placard | |
| 22. | Z 42.8520-00.22 | 1 | Бирка<br>Štítek<br>Schild<br>Placard | |

| Z 43.8520-00.00 | | | Электросистема во фюзеляже<br>Elektrická instalace v trupu<br>Elektroinstallation im Rumpf<br>Electrical System in Fuselage | Состоит из поз.<br>Sestává z poz.<br>Besteht aus Pos.<br>Consists of pos.<br>1 - 105 |
|---|---|---|---|---|
| Поз.<br>Poz.<br>Pos.<br>Pos. | Номер части<br>Číslo části<br>Teilnummer<br>No. of part | Шт.<br>Ks<br>Stk<br>Pcs | Наименование<br>Název části<br>Benennung<br>Name | Примечание<br>Poznámka<br>Bemerkung<br>Note |
| 23. | | | | |
| 24. | | | | |
| 25. | Z 43.8520-00.25 | 70 | Бирка 3,5/0,3 длина=30<br>Štítek 3,5/0,3 l=30<br>Schild 3,5/0,3 Länge=30<br>Placard 3,5/0,3 Length=30 | длина=2,1 м<br>l=2,1 m<br>Länge=2,1 m<br>Length=2,1 m |
| 26. | Z 43.8520-00.26 | 30 | Бирка 8/0,5 длина=30<br>Štítek 8/0,5 l=30<br>Schild 8/0,5 Länge=30<br>Placard 8/0,5 Length=30 | длина=0,900 м<br>l=0,900 m<br>Länge=0,900 m<br>Length=0,900 m |
| 27. | | | | |
| 28. | | | | |
| 29. | | | | |
| 30. | LUN 1521 | 1 | Трехстрелочный указатель<br>Třínásobný ukazatel<br>Dreifacher Anzeiger<br>Triple indicator | Действ. с сер.1<br>Platí od 1.série<br>Gültig seit Ser.1<br>Valid from ser.1 |

| Z 43.8520-00.00 | | Электросистема во фюзеляже<br>Elektrická instalace v trupu<br>Elektroinstallation im Rumpf<br>Electrical System in Fuselage | | Состоит из поз.<br>Sestává z poz.<br>Besteht aus Pos.<br>Consists of pos.<br>1 - 105 |
|---|---|---|---|---|
| Поз.<br>Poz.<br>Pos.<br>Pos. | Номер части<br>Číslo části<br>Teilnummer<br>No. of part | Шт.<br>Ks<br>Stk<br>Pcs | Наименование<br>Název části<br>Benennung<br>Name | Примечание<br>Poznámka<br>Bemerkung<br>Note |
| 31. | TUE 48 T | 1 | Указатель температуры масла<br>Ukazatel teploty oleje<br>Öltemperaturanzeiger<br>Oil temperature indicator | Действ. для 0.сер.<br>Platí pro 0.sér.<br>Gültig seit Ser.1<br>Valid from ser.1 |
| 32. | L 200.8522-00 | 1 | Штепсельная розетка<br>Zásuvka<br>Steckdose<br>Socket | |
| 33. | 990-266 | 1 | Клеммник<br>Svorkovnice<br>Klemmbrett<br>Connecting block | |
| 34. | 75 K | 1 | Клеммник<br>Svorkovnice<br>Klemmbrett<br>Connecting block | |
| 35. | 74 K | 4 | Клеммник<br>Svorkovnice<br>Klemmbrett<br>Connecting block | |
| 36. | PD 4250 | 2 | Держатель предохранителя<br>Držák pojistky<br>Sicherungshalter<br>Fuse holder | |
| 37. | 1/250 ČSN 354731 | 2 | Вставка<br>Vložka<br>Einlage<br>Insert | |
| 38. | 761-13 | 2 | Штепсель<br>Vidlice<br>Stecker<br>Plug | |

| Z 43.8520-00.00 | | Электросистема во фюзеляже<br>Elektrická instalace v trupu<br>Elektroinstallation im Rumpf<br>Electrical System in Fuselage | | Состоит из поз.<br>Sestává z poz.<br>Besteht aus Pos.<br>Consists of pos.<br>1 - 105 |
|---|---|---|---|---|
| Поз.<br>Poz.<br>Pos.<br>Pos. | Номер части<br>Číslo části<br>Teilnummer<br>No. of part | Шт.<br>Ks<br>Stk<br>Pcs | Наименование<br>Název části<br>Benennung<br>Name | Примечание<br>Poznámka<br>Bemerkung<br>Note |
| 39. | 761.4 | 1 | Штепсель<br>Vidlice<br>Stecker<br>Plug | |
| 40. | 761.3 | 1 | Штепсель<br>Vidlice<br>Stecker<br>Plug | |
| 41. | PM 1 | 1 | Переключатель магнето<br>Přepínač magnet<br>Magnetumschalter<br>Magneto switch | |
| 42. | 2 V 45 | 1 | Выключатель<br>Vypínač<br>Schalter<br>Switch | |
| 43. | 205 K | 1 | Кнопка<br>Tlačítko<br>Druckknopf<br>Push button | |
| 44. | LUN 1318.2 | 1 | Указатель оборотов<br>Otáčkoměr<br>Drehzahlmesser<br>Tachometer | |
| 45. | LUN 2285 | 2 | Контактор<br>Stykač<br>Schaltschütz<br>Contactor | |
| 46. | SLC 51 | 1 | Лампа<br>Svítilna<br>Leuchte<br>Lamp | |

| Z 43.8520-00.00 | Электросистема во фюзеляже<br>Elektrická instalace v trupu<br>Elektroinstallation im Rumpf<br>Electrical System in Fuselage | Состоит из поз.<br>Sestává z poz.<br>Besteht aus Pos.<br>Consists of pos.<br>1 - 105 |
|---|---|---|

| Поз.<br>Poz.<br>Pos.<br>Pos. | Номер части<br>Číslo části<br>Teilnummer<br>No. of part | Шт.<br>Ks<br>Stk<br>Pcs | Наименование<br>Název části<br>Benennung<br>Name | Примечание<br>Poznámka<br>Bemerkung<br>Note |
|---|---|---|---|---|
| 47. | SM 30 | 2 | Лампа накаливания<br>Žárovka<br>Glühlampe<br>Bulb | |
| 48. | LUN 2621.42 | 1 | Реле<br>Relé<br>Relais<br>Relay | |
| 49. | A 09-9430-64 | 1 | Кнопка<br>Tlačítko<br>Druckknopf<br>Push button | |
| 50. | SLC 51 | 1 | Лампа<br>Svítilna<br>Leuchte<br>Lamp | |
| 51. | AZS 50 | 1 | Защитный выключатель<br>Jistič<br>Schutzschalter<br>Circuit breaker | |
| 52. | AZS 30 | 1 | Защитный выключатель<br>Jistič<br>Schutzschalter<br>Circuit breaker | |
| 53. | AZS 5 | 3 | Защитный выключатель<br>Jistič<br>Schutzschalter<br>Circuit breaker | |

| Z 43.8520-00.00 | | Электросистема во фюзеляже<br>Elektrická instalace v trupu<br>Elektroinstallation im Rumpf<br>Electrical System in Fuselage | | Состоит из поз.<br>Sestává z poz.<br>Besteht aus Pos.<br>Consists of pos.<br>1 - 105 |
|---|---|---|---|---|
| Поз.<br>Poz.<br>Pos.<br>Pos. | Номер части<br>Číslo části<br>Teilnummer<br>No. of part | Шт.<br>Ks<br>Stk<br>Pcs | Наименование<br>Název části<br>Benennung<br>Name | Примечание<br>Poznámka<br>Bemerkung<br>Note |
| 54. | LUN 1380.1 | 1 | Указатель температуры головок цилиндров<br>Ukazatel teploty hlav válců<br>Zylinderkopftemperatur-anzeiger<br>Cylinder head temperature indicator | |
| 55. | RP 6 | 1 | Реле<br>Relé<br>Relais<br>Relay | |
| 56. | z MR-48 P | 1 | Звонок<br>Zvonek<br>Glocke<br>Bell | |
| 57. | 3 LN-064 3 | 1 | Кожух<br>Kryt<br>Abdeckung<br>Cover | |
| 58. | 4 LN-0643 | 1 | Кожух<br>Kryt<br>Abdeckung<br>Cover | |
| 59. | 6 LN-0643 | 2 | Кожух<br>Kryt<br>Abdeckung<br>Cover | |
| 60. | LN 0482.01 | 3 | Подкладка<br>Propojka<br>Unterlage<br>Pad | |

| Z 43.8520-00.00 | | Электросистема во фюзеляже<br>Elektrická instalace v trupu<br>Elektroinstallation im Rumpf<br>Electrical System in Fuselage | | Состоит из поз.<br>Sestává z poz.<br>Besteht aus Pos.<br>Consists of pos.<br>1 - 105 |
|---|---|---|---|---|
| Поз.<br>Poz.<br>Pos.<br>Pos. | Номер части<br>Číslo části<br>Teilnummer<br>No. of part | Шт.<br>Ks<br>Stk<br>Pcs | Наименование<br>Název části<br>Benennung<br>Name | Примечание<br>Poznámka<br>Bemerkung<br>Note |
| 61. | 14,5 ONL 6640 | 1 | Наконечник<br>Koncovka<br>Endverschluss<br>Terminal | |
| 62. | 21 ONL 6640 | 1 | Наконечник<br>Koncovka<br>Endverschluss<br>Terminal | |
| 63. | 27 ONL 6640 | 2 | Наконечник<br>Koncovka<br>Endverschluss<br>Terminal | |
| 64. | 761.9 | 1 | Штепсель<br>Vidlice<br>Stecker<br>Plug | |
| 65. | 23 ONL 6640 | 1 | Наконечник<br>Koncovka<br>Endverschluss<br>Terminal | |
| 66. | 5 LN-0643 | 1 | Кожух<br>Kryt<br>Abdeckung<br>Cover | |
| 67. | M2,5x6 ČSN 021131.24 | 1 | Винт<br>Šroub<br>Schraube<br>Screw | |
| 68. | M3x12 ČSN 021131.24 | 10 | Винт<br>Šroub<br>Schraube<br>Screw | |

| Z 43.8520-00.00 | | Электросистема во фюзеляже<br>Elektrická instalace v trupu<br>Elektroinstallation im Rumpf<br>Electrical System in Fuselage | | Состоит из поз.<br>Sestává z poz.<br>Besteht aus Pos.<br>Consists of pos.<br>1 - 105 |
|---|---|---|---|---|
| Поз.<br>Poz.<br>Pos.<br>Pos. | Номер части<br>Číslo části<br>Teilnummer<br>No. of part | Шт.<br>Ks<br>Stk<br>Pcs | Наименование<br>Název části<br>Benennung<br>Name | Примечание<br>Poznámka<br>Bemerkung<br>Note |
| 69. | M3x5 ČSN 021131.24 | 5 | Винт<br>Šroub<br>Schraube<br>Screw | |
| 70. | M3x5 ČSN 021185.24 | 2 | Винт<br>Šroub<br>Schraube<br>Screw | |
| 71. | M4x14 ČSN 021155.24 | 6 | Винт<br>Šroub<br>Schraube<br>Screw | |
| 72. | M4x16 ČSN 021131.24 | 4 | Винт<br>Šroub<br>Schraube<br>Screw | |
| 73. | M4x12 ONL 3147 | 46 | Винт<br>Šroub<br>Schraube<br>Screw | |
| 74. | M5x16 ČSN 021131.24 | 7 | Винт<br>Šroub<br>Schraube<br>Screw | |
| 75. | M5x14 ČSN 021155.24 | 2 | Винт<br>Šroub<br>Schraube<br>Screw | |
| 76. | M4x12 ČSN 021131.24 | 2 | Винт<br>Šroub<br>Schraube<br>Screw | |

| Z 43.8520-00.00 | Электросистема во фюзеляже<br>Elektrická instalace v trupu<br>Elektroinstallation im Rumpf<br>Electrical System in Fuselage | Состоит из поз.<br>Sestává z poz.<br>Besteht aus Pos.<br>Consists of pos.<br>1 - 105 |
|---|---|---|

| Поз.<br>Poz.<br>Pos.<br>Pos. | Номер части<br>Číslo části<br>Teilnummer<br>No. of part | Шт.<br>Ks<br>Stk<br>Pcs | Наименование<br>Název části<br>Benennung<br>Name | Примечание<br>Poznámka<br>Bemerkung<br>Note |
|---|---|---|---|---|
| 77. | M6x18 ČSN 021131.24 | 1 | Винт<br>Šroub<br>Schraube<br>Screw | |
| 78. | | | | |
| 79. | M4x8 ČSN 021131.24 | 4 | Винт<br>Šroub<br>Schraube<br>Screw | |
| 80. | | | | |
| 81. | M2,5 ČSN 021401.24 | 1 | Гайка<br>Matice<br>Mutter<br>Nut | |
| 82. | M3 ONL 3240 | 10 | Гайка<br>Matice<br>Mutter<br>Nut | |
| 83. | M4 ONL 3240 | 44 | Гайка<br>Matice<br>Mutter<br>Nut | |
| 84. | M4 ČSN 021403.24 | 4 | Гайка<br>Matice<br>Mutter<br>Nut | |

| Z 43.8520-00.00 | | Электросистема во фюзеляже<br>Elektrická instalace v trupu<br>Elektroinstallation im Rumpf<br>Electrical System in Fuselage | | Состоит из поз.<br>Sestává z poz.<br>Besteht aus Pos.<br>Consists of pos.<br>1 - 105 |
|---|---|---|---|---|
| Поз.<br>Poz.<br>Pos.<br>Pos. | Номер части<br>Číslo části<br>Teilnummer<br>No. of part | Шт.<br>Ks<br>Stk<br>Pcs | Наименование<br>Název části<br>Benennung<br>Name | Примечание<br>Poznámka<br>Bemerkung<br>Note |
| 85. | M5 ONL 3240 | 9 | Гайка<br>Matice<br>Mutter<br>Nut | |
| 86. | M6 ČSN 021403.24 | 2 | Гайка<br>Matice<br>Mutter<br>Nut | |
| 87. | | | | |
| 88. | 3 ČSN 313282.41 | 2 | Шайба<br>Podložka<br>Unterlegscheibe<br>Washer | |
| 89. | 4 ČSN 313282.11 K | 4 | Шайба<br>Podložka<br>Unterlegscheibe<br>Washer | |
| 90. | 5,3 ČSN 021745.04 | 2 | Шайба<br>Podložka<br>Unterlegscheibe<br>Washer | |
| 91. | 6 ČSN 313282.11 K | 2 | Шайба<br>Podložka<br>Unterlegscheibe<br>Washer | |
| 92. | 5 ČSN 313284.4 | 7 | Шайба<br>Podložka<br>Unterlegscheibe<br>Washer | |

| Z 43.8520-00.00 | | Электросистема во фюзеляже<br>Elektrická instalace v trupu<br>Elektroinstallation im Rumpf<br>Electrical System in Fuselage | | Состоит из поз.<br>Sestává z poz.<br>Besteht aus Pos.<br>Consists of pos.<br>1 - 105 |
|---|---|---|---|---|
| Поз.<br>Poz.<br>Pos.<br>Pos. | Номер части<br>Číslo části<br>Teilnummer<br>No. of part | Шт.<br>Ks<br>Stk<br>Pcs | Наименование<br>Název části<br>Benennung<br>Name | Примечание<br>Poznámka<br>Bemerkung<br>Note |
| 93. | 7-200 ONL 6664.01 | 1 | Перемычка<br>Přemostění<br>Massen-Verbinder<br>Ground strap | |
| 94. | 10/8 ČSN 371341.11 | 2 | Кабельный наконечник<br>Kabelové oko<br>Kabelschuh<br>Cable eye | |
| 95. | 6,4 MON 3171 | 1 | Кабельный наконечник<br>Kabelové oko<br>Kabelschuh<br>Cable eye | |
| 96. | 10/6 ČSN 371341.11 | 8 | Кабельный наконечник<br>Kabelové oko<br>Kabelschuh<br>Cable eye | |
| 97. | 4/6 ČSN 371341.11 | 3 | Кабельный наконечник<br>Kabelové oko<br>Kabelschuh<br>Cable eye | |
| 98. | N 74 s 5,5-4 | 8 | Кабельный наконечник<br>Kabelové oko<br>Kabelschuh<br>Cable eye | |
| 99. | N 73 s 2,5-4 | 52 | Кабельный наконечник<br>Kabelové oko<br>Kabelschuh<br>Cable eye | |
| 100. | | | | |

| Z 43.8520-00.00 | | | Электросистема во фюзеляже<br>Elektrická instalace v trupu<br>Elektroinstallation im Rumpf<br>Electrical System in Fuselage | Состоит из поз.<br>Sestává z poz.<br>Besteht aus Pos.<br>Consists of pos.<br>1 - 105 |
|---|---|---|---|---|
| Поз.<br>Poz.<br>Pos.<br>Pos. | Номер части<br>Číslo části<br>Teilnummer<br>No. of part | Шт.<br>Ks<br>Stk<br>Pcs | Наименование<br>Název části<br>Benennung<br>Name | Примечание<br>Poznámka<br>Bemerkung<br>Note |
| 101. | | | | |
| 102. | 6000 ONL 3450 | 1 | Лента<br>Pás<br>Streifen<br>Strip | длина= 6 м<br>l=6 m<br>Länge=6 m<br>Length=6 m |
| 103. | ONL 3451.1 | 50 | Кнопка<br>Knoflík<br>Knopf<br>Button | |
| 104. | | | | |
| 105. | TPE 28-34.425/65 | 1 | Авиационный проводник СНП 0,75<br>Letecký vodič SYP 0,75<br>Flugzeugleiter SYP 0,75<br>Aircraft conductor SYP 0,75 | длина= 120 м<br>l=120 m<br>Länge=120 m<br>Length=120 m |
| | TPE 28-34.425/65 | 1 | Авиационный проводник СНПФ 0,75<br>Letecký vodič SYPF 0,75<br>Flugzeugleiter SYPF0,75<br>Aircraft conductor SYPF 0,75 | длина= 36 м<br>l=36 m<br>Länge=36 m<br>Length=36 m |
| | TPE28-34.425/65 | 1 | Авиационный проводник СНП 4<br>Letecký vodič SYP 4<br>Flugzeugleiter SYP 4<br>Aircraft conductor SYP 4 | длина= 15 м<br>l=15 m<br>Länge=15 m<br>Length=15 m |

| Z 43.8520-00.00 | | | Электросистема во фюзеляже<br>Elektrická instalace v trupu<br>Elektroinstallation im Rumpf<br>Electrical System in Fuselage | Состоит из поз.<br>Sestává z poz.<br>Besteht aus Pos.<br>Consists of pos.<br>1 - 105 |
|---|---|---|---|---|
| Поз.<br>Poz.<br>Pos.<br>Pos. | Номер части<br>Číslo části<br>Teilnummer<br>No. of part | Шт.<br>Ks<br>Stk<br>Pcs | Наименование<br>Název části<br>Benennung<br>Name | Примечание<br>Poznámka<br>Bemerkung<br>Note |
| | TPE 28-34.425/65 | 1 | Авиационный проводник СЫП 10<br>Letecký vodič SYP 10<br>Flugzeugleiter SYP 10<br>Aircraft conductor SYP 10 | длина= 16 м<br>l=16 m<br>Länge=16 m<br>Length=16 m |
| | TPD 5-046-60 | 1 | Шланг ПВЦ 45/0,4<br>Hadička PVC 45/0,5<br>Schlauch PVC 45/0,4<br>Hose PVC 45/0,4 | длина= 2 м<br>l=2 m<br>Länge=2 m<br>Length=2 m |
| | TPD 5-046-60 | 1 | Шланг ПВЦ 8/0,5<br>Hadička PVC 8/0,5<br>Schlauch PVC 8/0,5<br>Hose PVC 8/0,5 | длина= 3 м<br>l=3 m<br>Länge=3 m<br>Length=3 m |
| | 10x11000 MON 2701 | 1 | Защитная лента<br>Ochranný pásek<br>Schutzstreifen<br>Protective strip | длина= 11 м<br>l=11 m<br>Länge=11 m<br>Length=11 m |
| | ČSN 622851.00 | | Ячеистая резина толщина=<br>Mechová pryž s=3,5<br>Moosgummi Dicke=<br>Expanded rubber Thickness= | 20x300 mm |
| | TPE 28-34.425/65 | | Авиационный проводник СЫП 1,5<br>Letecký vodič SYP 1,5<br>Flugzeugleiter SYP 1,5<br>Aircraft conductor SYP 1,5 | длина= 12 м<br>l=12 m<br>Länge=12 m<br>Length=12 m |

Z 43.8521-00.00

Установка аккумуляторной батареи
Zástavba baterie
Batterieneinbau
Storage Battery Installation

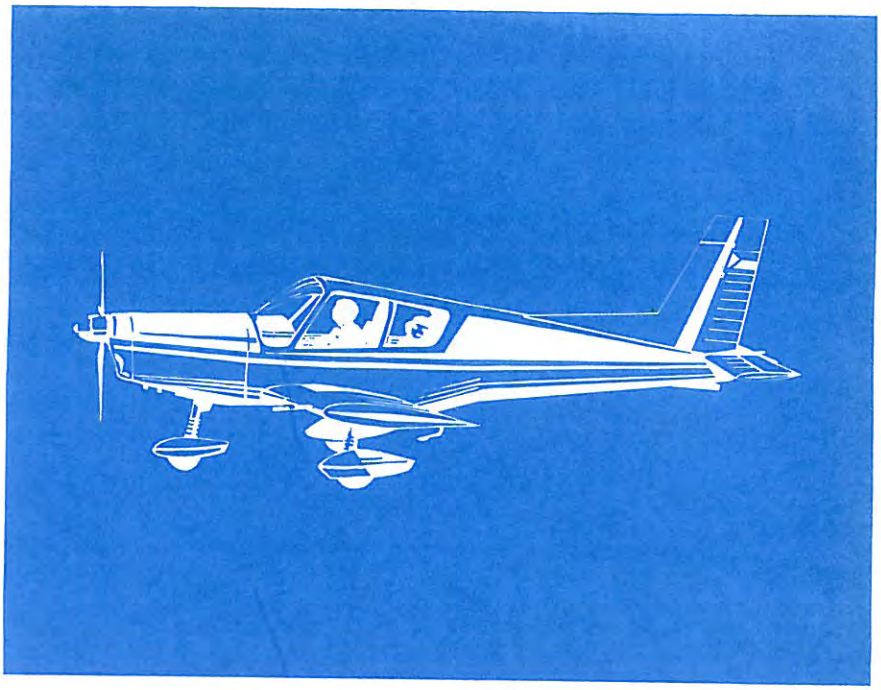

# Z43. 8521-00.00

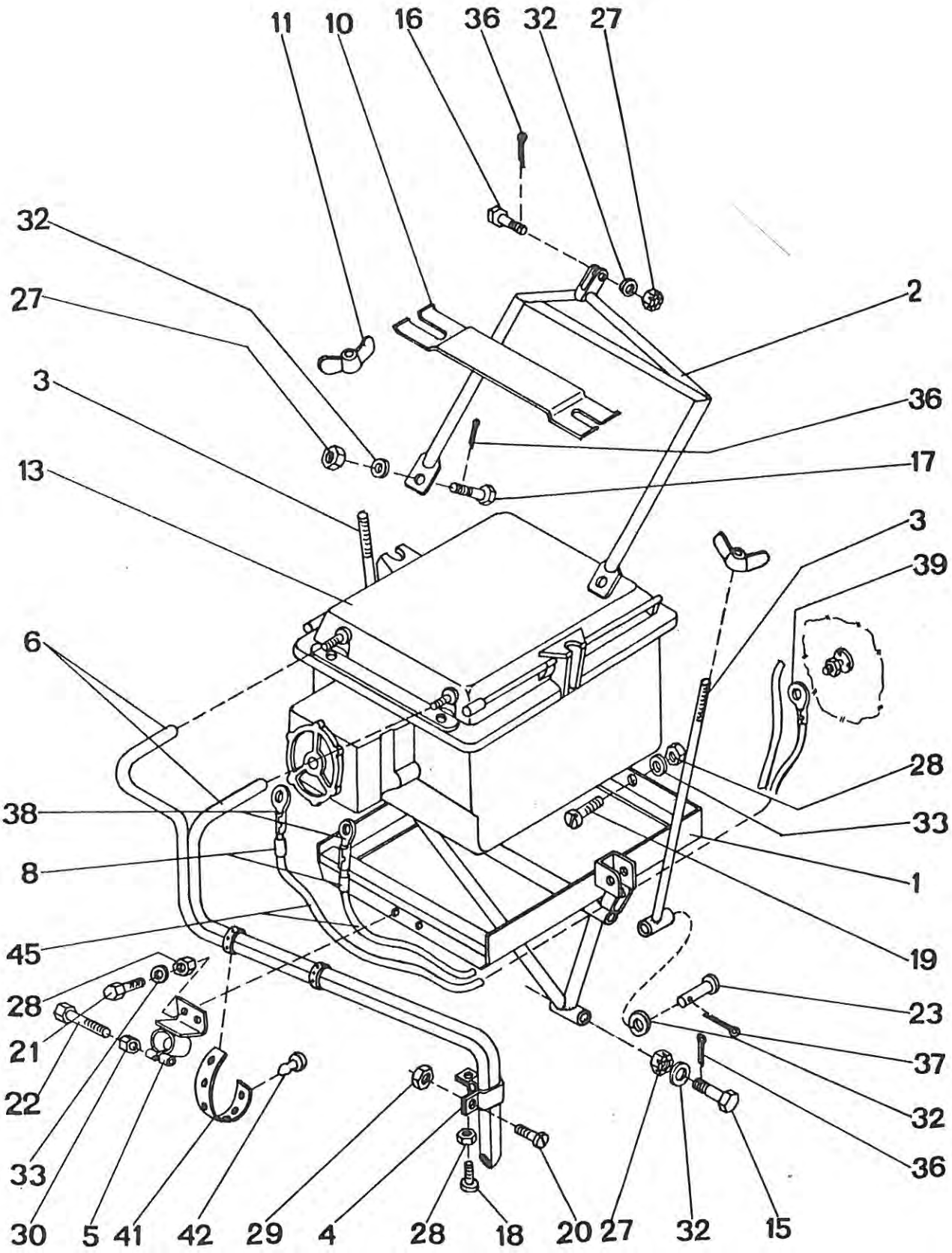

| Z 43.8521-00.00 | | Установка аккумуляторной батареи<br>Zástavba baterie<br>Batterieneinbau<br>Storage Battery Installation | | Состоит из поз.<br>Sestává z poz.<br>Besteht aus Pos.<br>Consists of pos.<br>1 - 45 |
|---|---|---|---|---|
| Поз.<br>Poz.<br>Pos.<br>Pos. | Номер части<br>Číslo části<br>Teilnummer<br>No. of part | Шт.<br>Ks<br>Stk<br>Pcs | Наименование<br>Název části<br>Benennung<br>Name | Примечание<br>Poznámka<br>Bemerkung<br>Note |
| 1. | Z 43.8521-01.00 | 1 | Держатель батареи<br>Držák baterie<br>Batterienhalter<br>Battery holder | |
| 2. | Z 43.8521-02.00 | 1 | Подвесной кронштейн батареи<br>Závěs baterie<br>Befestigungskonsole der Batterie<br>Battery fastening bracket | |
| 3. | Z 43.8521-03.00 | 2 | Держатель<br>Držák<br>Halter<br>Holder | |
| 4. | Z 43.8521-04.00 | 1 | Хомут<br>Držák<br>Befestigungsschelle<br>Clamp | |
| 5. | Z 43.8521-05.00 | | Хомут<br>Příchytka<br>Schelle<br>Clamp | |
| 6. | Z 43.8521-00.06 | 2 | Шланг Новопласт<br>Hadice Novoplast<br>Schlauch Novoplast<br>Novoplast hose | |
| 7. | | | | |

| Z 43.8521-00.00 | | Установка аккумуляторной батареи<br>Zástavba baterie<br>Batterieneinbau<br>Storage Battery Installation | | Состоит из поз.<br>Sestává z poz.<br>Besteht aus Pos.<br>Consists of pos.<br>1 - 45 |
|---|---|---|---|---|
| Поз.<br>Poz.<br>Pos.<br>Pos. | Номер части<br>Číslo části<br>Teilnummer<br>No. of part | Шт.<br>Ks<br>Stk<br>Pcs | Наименование<br>Název části<br>Benennung<br>Name | Примечание<br>Poznámka<br>Bemerkung<br>Note |
| 8. | Z 43.8521-00.07 | 4 | Бирка<br>Štítek<br>Schild<br>Placard | |
| 9. | | | | |
| 10. | Z 326.922.1-26 | 1 | Кронштейн<br>Konzola<br>Konsole<br>Bracket | |
| 11. | Z 326.922.1-02 | 2 | Крылатая гайка<br>Křídlová matice<br>Flügelmutter<br>Wing nut | |
| 12. | | | | |
| 13. | 24.19/25 C | 1 | Батарея Варлей<br>Baterie Varley<br>Batterie Varley<br>Varley battery | |
| 14. | | | | |
| 15. | 6x39 ONL 3120.14 | 1 | Болт пригнанный<br>Šroub lícovaný<br>Passchraube<br>Fitted bolt | |

| Z 43.8521-00.00 | | Установка аккумуляторной батареи<br>Zástavba baterie<br>Batterieneinbau<br>Storage Battery Installation | | Состоит из поз.<br>Sestává z poz.<br>Besteht aus Pos.<br>Consists of pos.<br>1 - 45 |
|---|---|---|---|---|
| Поз.<br>Poz.<br>Pos.<br>Pos. | Номер части<br>Číslo části<br>Teilnummer<br>No. of part | Шт.<br>Ks<br>Stk<br>Pcs | Наименование<br>Název části<br>Benennung<br>Name | Примечание<br>Poznámka<br>Bemerkung<br>Note |
| 16. | 6x19 ONL 3120.14 | 1 | Болт пригнанный<br>Šroub lícovaný<br>Passchraube<br>Fitted bolt | |
| 17. | 6x15 ONL 3120.14 | 2 | Болт пригнанный<br>Šroub lícovaný<br>Passchraube<br>Fitted bolt | |
| 18. | M5x25 ČSN 021105.24 | 1 | Винт<br>Šroub<br>Schraube<br>Screw | |
| 19. | M5x12 ČSN 021131.24 | 2 | Винт<br>Šroub<br>Schraube<br>Screw | |
| 20. | M4x12 ČSN 021131.24 | 1 | Винт<br>Šroub<br>Schraube<br>Screw | |
| 21. | M5x12 ČSN 021103.24 | 2 | Винт<br>Šroub<br>Schraube<br>Screw | |
| 22. | M5x28 ČSN 021105.24 | 1 | Винт<br>Šroub<br>Schraube<br>Screw | |
| 23. | 6x22 ONL 3331.1 | 2 | Цапфа<br>Čep<br>Zapfen<br>Pin | |

| Z 43.8521-00.00 | | Установка аккумуляторной батареи<br>Zástavba baterie<br>Batterieneinbau<br>Storage Battery Installation | | Состоит из поз.<br>Sestává z poz.<br>Besteht aus Pos.<br>Consists of pos.<br>1 - 45 |
|---|---|---|---|---|
| Поз.<br>Poz.<br>Pos.<br>Pos. | Номер части<br>Číslo části<br>Teilnummer<br>No. of part | Шт.<br>Ks<br>Stk<br>Pcs | Наименование<br>Název části<br>Benennung<br>Name | Примечание<br>Poznámka<br>Bemerkung<br>Note |
| 24. | | | | |
| 25. | | | | |
| 26. | | | | |
| 27. | M6 ČSN 021413.44 | 4 | Гайка<br>Matice<br>Mutter<br>Nut | |
| 28. | M5 ONL 3240 | 5 | Гайка<br>Matice<br>Mutter<br>Nut | |
| 29. | M4 ONL 3240 | 1 | Гайка<br>Matice<br>Mutter<br>Nut | |
| 30. | M5 LDN 3217 | 1 | Гайка<br>Matice<br>Mutter<br>Nut | |
| 31. | | | | |
| 32. | 6 ČSN 313282.11 K | 6 | Шайба<br>Podložka<br>Unterlegscheibe<br>Washer | |

| Z 43.8521-00.00 | | Установка аккумуляторной батареи<br>Zástavba baterie<br>Batterieneinbau<br>Storage Battery Installation | | Состоит из поз.<br>Sestává z poz.<br>Besteht aus Pos.<br>Consists of pos.<br>1 - 45 |
|---|---|---|---|---|
| Поз.<br>Poz.<br>Pos.<br>Pos. | Номер части<br>Číslo části<br>Teilnummer<br>No. of part | Шт.<br>Ks<br>Stk<br>Pcs | Наименование<br>Název části<br>Benennung<br>Name | Примечание<br>Poznámka<br>Bemerkung<br>Note |
| 33. | 5 ČSN 313282.41 | 4 | Шайба<br>Podložka<br>Unterlegscheibe<br>Washer | |
| 34. | | | | |
| 35. | | | | |
| 36. | 1,6x16 ČSN 021781.05 | 4 | Шплинт<br>Závlačka<br>Splint<br>Split pin | |
| 37. | 1,6x12 ČSN 021781.05 | 2 | Шплинт<br>Závlačka<br>Splint<br>Split pin | |
| 38. | 10/8 ČSN 371341.11 | 2 | Кабельный наконечник<br>Kabelové oko<br>Kabelschuh<br>Cable eye | |
| 39. | 10/6 ČSN 371341.11 | 1 | Кабельный наконечник<br>Kabelové oko<br>Kabelschuh<br>Cable eye | |
| 40. | | | | |

| Z 43.8521-00.00 | | Установка аккумуляторной батареи<br>Zástavba baterie<br>Batterieneinbau<br>Storage Battery Installation | | Состоит из поз.<br>Sestává z poz.<br>Besteht aus Pos.<br>Consists of pos.<br>1 - 45 |
|---|---|---|---|---|
| Поз.<br>Poz.<br>Pos.<br>Pos. | Номер части<br>Číslo části<br>Teilnummer<br>No. of part | Шт.<br>Ks<br>Stk<br>Pcs | Наименование<br>Název části<br>Benennung<br>Name | Примечание<br>Poznámka<br>Bemerkung<br>Note |
| 41. | 300 ONL 3450 | 1 | Лента<br>Pás<br>Streifen<br>Strip | |
| 42. | ONL 3451.1 | 4 | Кнопка<br>Knoflík<br>Knopf<br>Button | |
| 43. | | | | |
| 44. | | | | |
| 45. | VTV-MOP-047 | | Проводник ВПВЛ<br>Vodič BPVL<br>Leiter BPVL<br>BPVL conductor | длина=2 500<br>l=2500<br>Länge=2500<br>Length=2500 |

Z 42.8525-00.00

Установка топливомеров
Zástavba palivoměrů
Kraftstoffstandanzeigereinbau
Fuel Gauge Installation

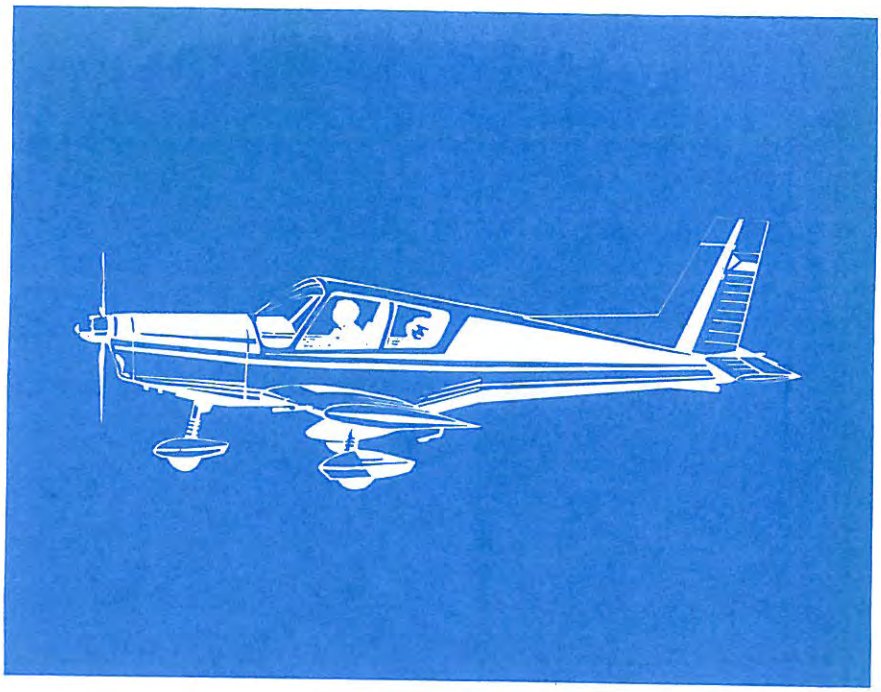

# Z42.8525-00.00

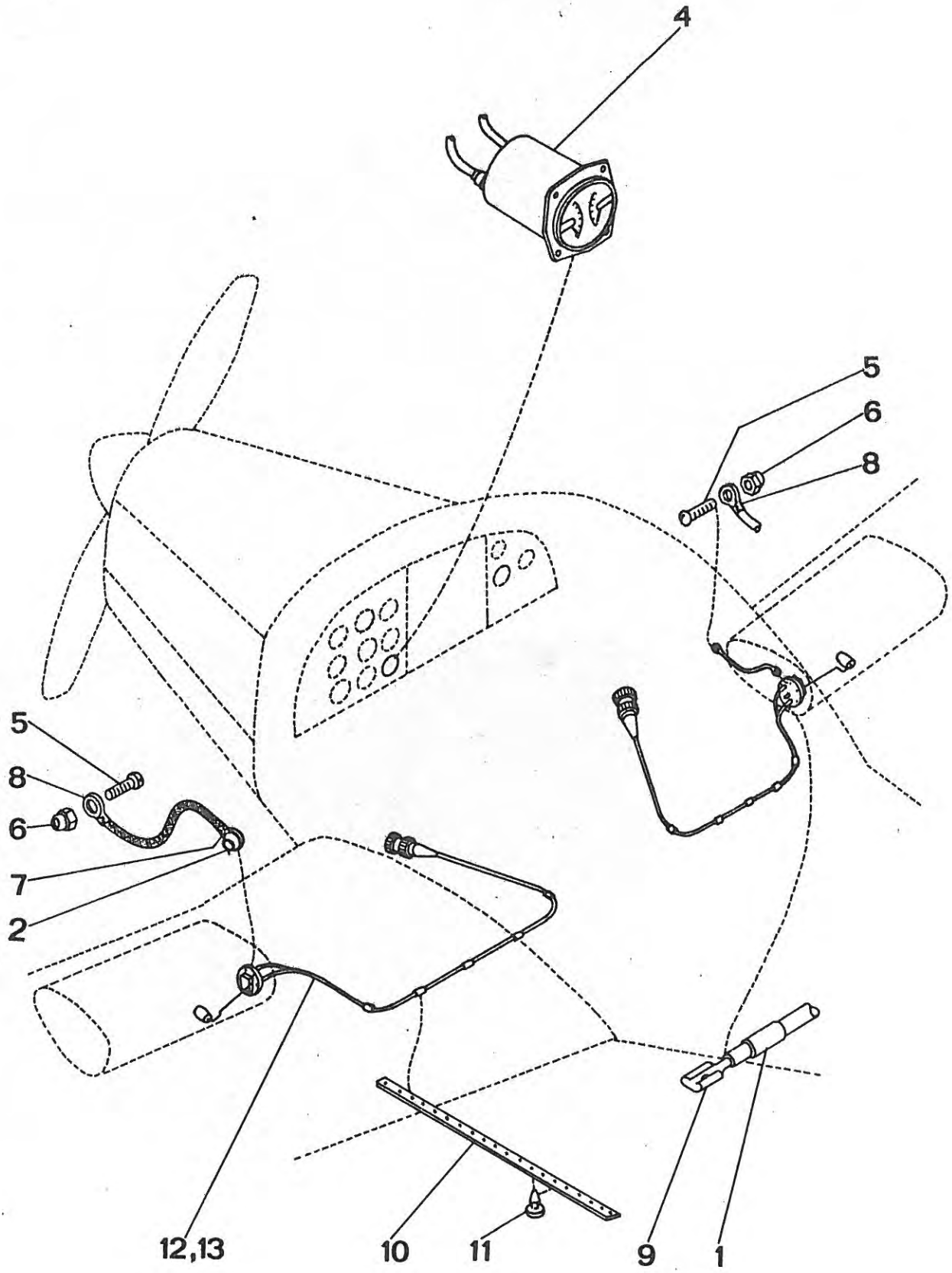

| Z 42.8525-00.00 | | Установка топливомеров<br>Zástavba palivoměrů<br>Kraftstoffstandanzeigereinbau<br>Fuel Gauge Installation | | Состоит из поз.<br>Sestává z poz.<br>Besteht aus Pos.<br>Consists of pos.<br>1 - 13 |
|---|---|---|---|---|
| Поз.<br>Poz.<br>Pos.<br>Pos. | Номер части<br>Číslo části<br>Teilnummer<br>No. of part | Шт.<br>Ks<br>Stk<br>Pcs | Наименование<br>Název části<br>Benennung<br>Name | Примечание<br>Poznámka<br>Bemerkung<br>Note |
| 1. | Z 42.8525-00.01 | 26 | Табличка<br>Štítek<br>Schild<br>Placard | |
| 2. | Z 42.8525-00.05 | 2 | Уплотнительный конус<br>Těsnicí kužel<br>Dichtungskegel<br>Sealing cone | |
| 3. | | | | |
| 4.+ | LUN 1605 | 1 | Двухстрелочный указатель<br>Dvojnásobný ukazatel<br>Doppeltanzeiger<br>Double indicator | |
| 5. | M4x12 ČSN 021131.24 | 2 | Винт<br>Šroub<br>Schraube<br>Screw | |
| 6. | M4 ONL 3240 | 2 | Гайка<br>Matice<br>Mutter<br>Nut | |
| 7. | 2,5/5 ČSN 371341.22 | 2 | Кабельный башмак<br>Kabelové oko<br>Kabelschuh<br>Cable eye | |
| 8. | N 73 s=2,5-4 | 3 | Кабельный башмак<br>Kabelové oko<br>Kabelschuh<br>Cable eye | |

| Z 42.8525-00.00 | | Установка топливомеров<br>Zástavba palivoměrů<br>Kraftstoffstandanzeigereinbau<br>Fuel Gauge Installation | | Состоит из поз.<br>Sestává z poz.<br>Besteht aus Pos.<br>Consists of pos.<br>1 - 13 |
|---|---|---|---|---|
| Поз.<br>Poz.<br>Pos.<br>Pos. | Номер части<br>Číslo části<br>Teilnummer<br>No. of part | Шт.<br>Ks<br>Stk<br>Pcs | Наименование<br>Název části<br>Benennung<br>Name | Примечание<br>Poznámka<br>Bemerkung<br>Note |
| 9. | 5 ČSN 304496 | 4 | Полость<br>Dutinka<br>Höhle<br>Cavity | |
| 10. | 800 ONL 3450 | 1 | Лента<br>Pás<br>Band<br>Strip | длина=800 (0,800м)<br>l=800 (0,800m) |
| 11. | ONL 3451.1 | 8 | Кнопка<br>Knoflík<br>Knopf<br>Knob | |
| 12. | TPE 28-34.425/65 | | Авиапровод СПП 0,75<br>Letecký vodič SYP<br>Flugzeugleiter SYP<br>Aircraft conductor SYP | l=1400 (14,00m) |
| 13. | TPD 5-046-60 | | Шланг ПВЦ<br>Hadička PVC<br>Schlauch PVC<br>Hose PVC | l=2600 (2,600m) |

+ В случае установки концевых крыльевых баков двухстрелочных указатель поз. 4 заменен четырехстрелочным указателем ЛУН 1639 см. З 42.8502-00.00

+ Jsou-li montovány přídavné nádrže, je dvojnásobný ukazatel poz.4 nahrazen čtyřnásobným ukazatelem LUN 1639 - viz. Z 42.8502-00.00

Falls die Zusatzbehälter montiert sind, ist der Zweifach--Anzeiger Pos.4 durch den Vierfach-Anzeiger LUN 1639-ersetzt -sieh Z 42.8502-00.00

If the tip tanks are installed, the two-pointer indicator No.4 is replaced by the four-pointer indicator LUN 1639-see Z 42.8502-00.00

Z 43.8525-00.00

Установка выключателя
сигнализатора срыва
Zástavba vypínače signalizátoru
přetažení
Einbau des Abkippgeschwindigkeits-
signalisationsschalters
Stall Signalling Switch Installation

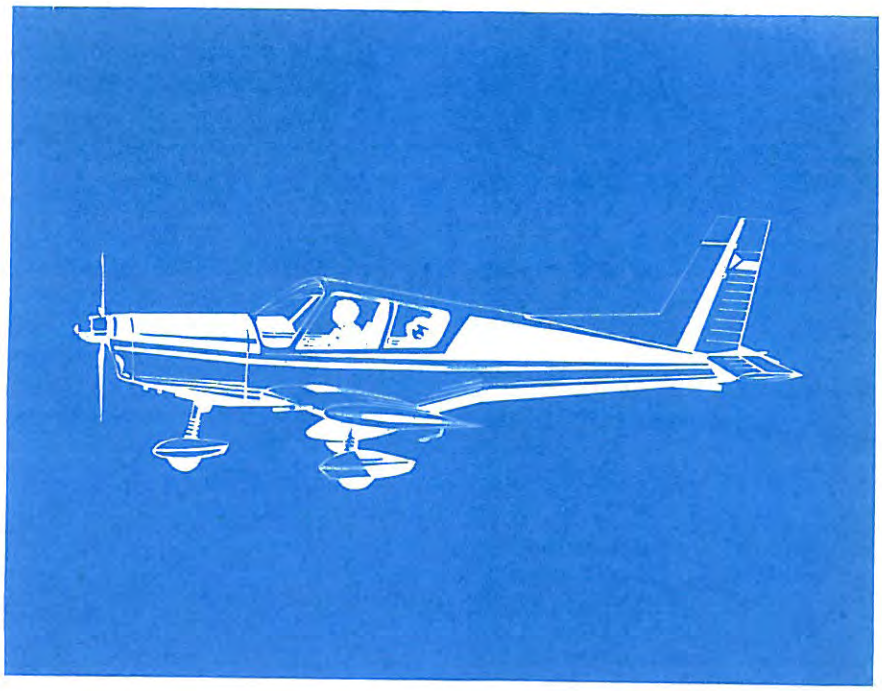

# Z43.8525-00.00

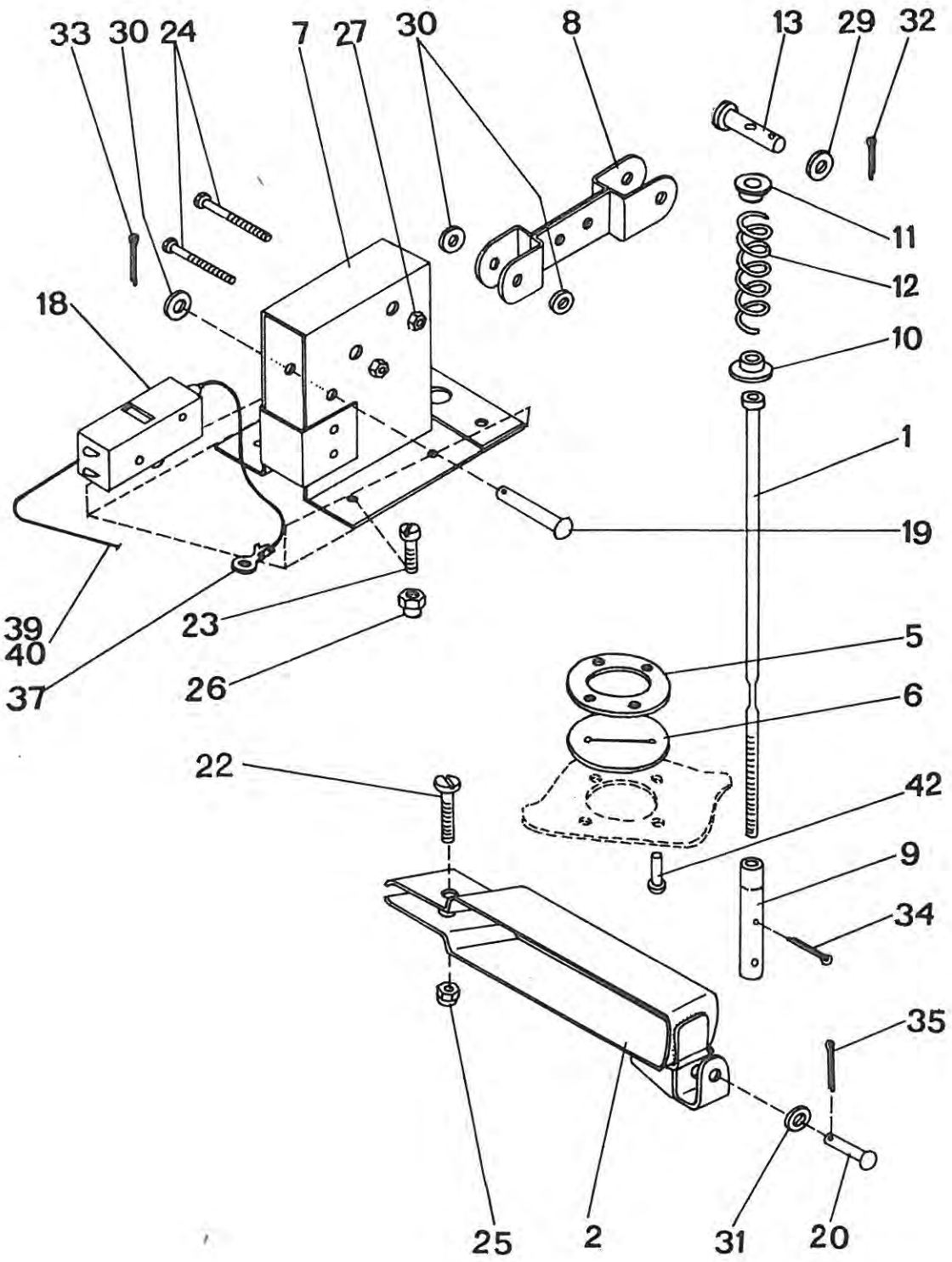

Z 43.8525-00.00
Установка выключателя сигнализатора срыва
Zástavba vypínače signalizátoru přetažení
Einbau des Abkippgeschwindigkeitssignalisationsschalters
Stall Signalling Switch Installation

Состоит из поз.
Sestává z poz.
Besteht aus Pos.
Consists of pos.
1 - 42

| Поз.<br>Poz.<br>Pos.<br>Pos. | Номер части<br>Číslo části<br>Teilnummer<br>No. of part | Шт.<br>Ks<br>Stk<br>Pcs | Наименование<br>Název části<br>Benennung<br>Name | Примечание<br>Poznámka<br>Bemerkung<br>Note |
|---|---|---|---|---|
| 1. | Z 43.8525-01.00 | 1 | Тяга<br>Táhlo<br>Zugstange<br>Pull rod | |
| 2. | Z 43.8525-02.00 | 1 | Муфта<br>Objímka<br>Buchse<br>Bushing | |
| 3. | | | | |
| 4. | | | | |
| 5. | Z 43.8525-00.05 | 1 | Накладка<br>Příložka<br>Beilage<br>Shim | |
| 6. | Z 43.8525-00.06 | 1 | Уплотнение<br>Těsnění<br>Dichtung<br>Sealing | |
| 7. | Z 42.8571-00.00 | 1 | Держатель выключателя<br>Držák vypínače<br>Schalterhalter<br>Switch holder | |
| 8. | Z 42.8573-00.00 | 1 | Рычаг<br>Páka<br>Hebel<br>Lever | |

| Z 43.8525-00.00<br>Установка выключателя сигнализатора срыва<br>Zástavba vypínače signalizátoru přetažení<br>Einbau des Abkippgeschwindigkeitssignalisationsschalters<br>Stall Signalling Switch Installation | | | | Состоит из поз.<br>Sestává z poz.<br>Besteht aus Pos.<br>Consists of pos.<br>1 - 42 |
|---|---|---|---|---|
| Поз.<br>Poz.<br>Pos.<br>Pos. | Номер части<br>Číslo části<br>Teilnummer<br>No. of part | Шт.<br>Ks<br>Stk<br>Pcs | Наименование<br>Název části<br>Benennung<br>Name | Примечание<br>Poznámka<br>Bemerkung<br>Note |
| 9. | Z 42.8574-00.00 | 1 | Наконечник<br>Koncovka<br>Endverschluss<br>Terminal | |
| 10. | Z 42.8570-00.11 | 1 | Кольцеобразная направляющая<br>Vodítko<br>Ringführung<br>Ring-shaped guide | |
| 11. | Z 42.8570-00.12 | 1 | Кольцеобразная направляющая<br>Vodítko<br>Ringführung<br>Ring-shaped guide | |
| 12. | Z 42.8570-00.13 | 1 | Пружина<br>Pružina<br>Feder<br>Spring | |
| 13. | Z 42.8570-00.14 | 1 | Цапфа<br>Čep<br>Zapfen<br>Pin | |
| 14. | | | | |
| 15. | | | | |
| 16. | | | | |
| 17. | | | | |

| Z 43.8525-00.00<br>Установка выключателя сигнализатора срыва<br>Zástavba vypínače signalizátoru přetažení<br>Einbau des Abkippgeschwindigkeitssignalisationsschalters<br>Stall Signalling Switch Installation | | | | Состоит из поз.<br>Sestává z poz.<br>Besteht aus Pos.<br>Consists of pos.<br>1 - 42 |
|---|---|---|---|---|
| Поз.<br>Poz.<br>Pos.<br>Pos. | Номер части<br>Číslo části<br>Teilnummer<br>No. of part | Шт.<br>Ks<br>Stk<br>Pcs | Наименование<br>Název části<br>Benennung<br>Name | Примечание<br>Poznámka<br>Bemerkung<br>Note |
| 18. | KV-9A | 1 | Концевой переключатель<br>Koncový přepínač<br>Endschalter<br>Terminal switch | |
| 19. | 5x22 ONL 3331.1 | 1 | Цапфа<br>Čep<br>Zapfen<br>Pin | |
| 20. | 4x16 ONL 3331.1 | 1 | Цапфа<br>Čep<br>Zapfen<br>Pin | |
| 21. | | | | |
| 22. | M5x18ČSN 021131.24 | 1 | Винт<br>Šroub<br>Schraube<br>Screw | |
| 23. | M4x10 ČSN 021131.24 | 8 | Винт<br>Šroub<br>Schraube<br>Screw | |
| 24. | M2x18 ČSN 021131.24 | 2 | Винт<br>Šroub<br>Schraube<br>Screw | |
| 25. | M5 ONL 3240 | 1 | Гайка<br>Matice<br>Mutter<br>Nut | |

| Z 43.8525-00.00<br>Установка выключателя сигнализатора срыва<br>Zástavba vypínače signalizátoru přetažení<br>Einbau des Abkippgeschwindigkeitssignalisationsschalters<br>Stall Signalling Switch Installation | | | | Состоит из поз.<br>Sestává z poz.<br>Besteht aus Pos.<br>Consists of pos.<br>1 - 42 |
|---|---|---|---|---|
| Поз.<br>Poz.<br>Pos.<br>Pos. | Номер части<br>Číslo části<br>Teilnummer<br>No. of part | Шт.<br>Ks<br>Stk<br>Pcs | Наименование<br>Název části<br>Benennung<br>Name | Примечание<br>Poznámka<br>Bemerkung<br>Note |
| 26. | M4 ONL 3240 | 8 | Гайка<br>Matice<br>Mutter<br>Nut | |
| 27. | M2 ČSN 021401.24 | 2 | Гайка<br>Matice<br>Mutter<br>Nut | |
| 28. | | | | |
| 29. | B8,4 ČSN 021702.14 | 1 | Шайба<br>Podložka<br>Unterlegscheibe<br>Washer | |
| 30. | 5,3 ČSN 021702.14 | 3 | Шайба<br>Podložka<br>Unterlegscheibe<br>Washer | |
| 31. | 4,3 ČSN 021702.14 | 1 | Шайба<br>Podložka<br>Unterlegscheibe<br>Washer | |
| 32. | 2x16 ČSN 021781.05 | 1 | Шплинт<br>Závlačka<br>Splint<br>Split pin | |
| 33. | 1,6x10 ČSN 021781.05 | 1 | Шплинт<br>Závlačka<br>Splint<br>Split pin | |

| Z 43.8525-00.00<br>Установка выключателя сигнализатора срыва<br>Zástavba vypínače signalizátoru přetažení<br>Einbau des Abkippgeschwindigkeitssignalisationsschalters<br>Stall Signalling Switch Installation | | | | Состоит из поз.<br>Sestává z poz.<br>Besteht aus Pos.<br>Consists of pos.<br>1 - 42 |
|---|---|---|---|---|
| Поз.<br>Poz.<br>Pos.<br>Pos. | Номер части<br>Číslo části<br>Teilnummer<br>No. of part | Шт.<br>Ks<br>Stk<br>Pcs | Наименование<br>Název části<br>Benennung<br>Name | Примечание<br>Poznámka<br>Bemerkung<br>Note |
| 34. | 1x16 ČSN 021781.05 | 1 | Шплинт<br>Závlačka<br>Splint<br>Split pin | |
| 35. | 1x8 ČSN 021781.05 | 1 | Шплинт<br>Závlačka<br>Splint<br>Split pin | |
| 36. | | | | |
| 37. | N 73 s-2,5-4 | 1 | Кабельный наконечник<br>Kabelové oko<br>Kabelschuh<br>Cable eye | |
| 38. | | | | |
| 39. | TPD 5-046-60 | 1 | Шланг ПВЦ 3,5/0,3<br>Hadička PVC 3,5/0,3<br>Schlauch PVC 3,5/0,3<br>PVS hose 3,5/0,3 | длина=200<br>l=200<br>Länge=200<br>Length=200 |
| 40. | TPE 28-34.425/65 | 1 | Авиационный проводник СЫП 0,75<br>Letecký vodič SYP 0,75<br>Flugzeugleiter SYP 0,75<br>Aircraft conductor SYP 0,75 | длина=200<br>l=200<br>Länge=200<br>Length=200 |
| 41. | | | | |

| Z 43.8525-00.00<br>Установка выключателя сигнализатора срыва<br>Zástavba vypínače signalizátoru přetažení<br>Einbau des Abkippgeschwindigkeitssignalisationsschalters<br>Stall Signalling Switch Installation | | | | Состоит из поз.<br>Sestává z poz.<br>Besteht aus Pos.<br>Consists of pos.<br>1 - 42 |
|---|---|---|---|---|
| Поз.<br>Poz.<br>Pos.<br>Pos. | Номер части<br>Číslo části<br>Teilnummer<br>No. of part | Шт.<br>Ks<br>Stk<br>Pcs | Наименование<br>Název části<br>Benennung<br>Name | Примечание<br>Poznámka<br>Bemerkung<br>Note |
| 42. | 2,6x8 ČSN 022304.0 | 4 | Заклепка<br>Nýt<br>Niet<br>Rivet | |

Z 42.8530-00.00

Электрическая проводка в крыле Л
Elektrická instalace v křídle L
Elektroinstallation im Flügel L
Electrical System in Wing L.H.

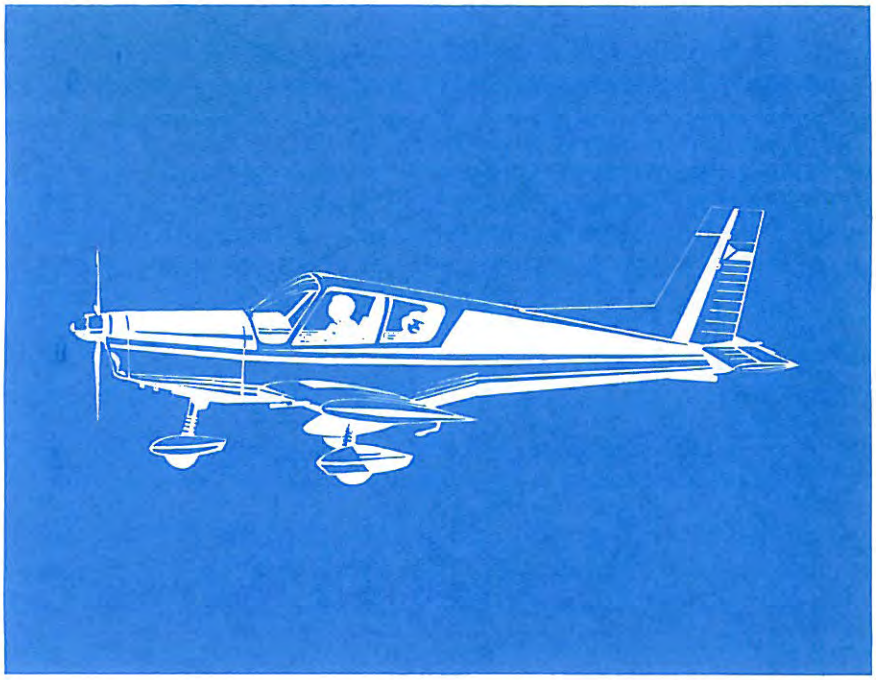

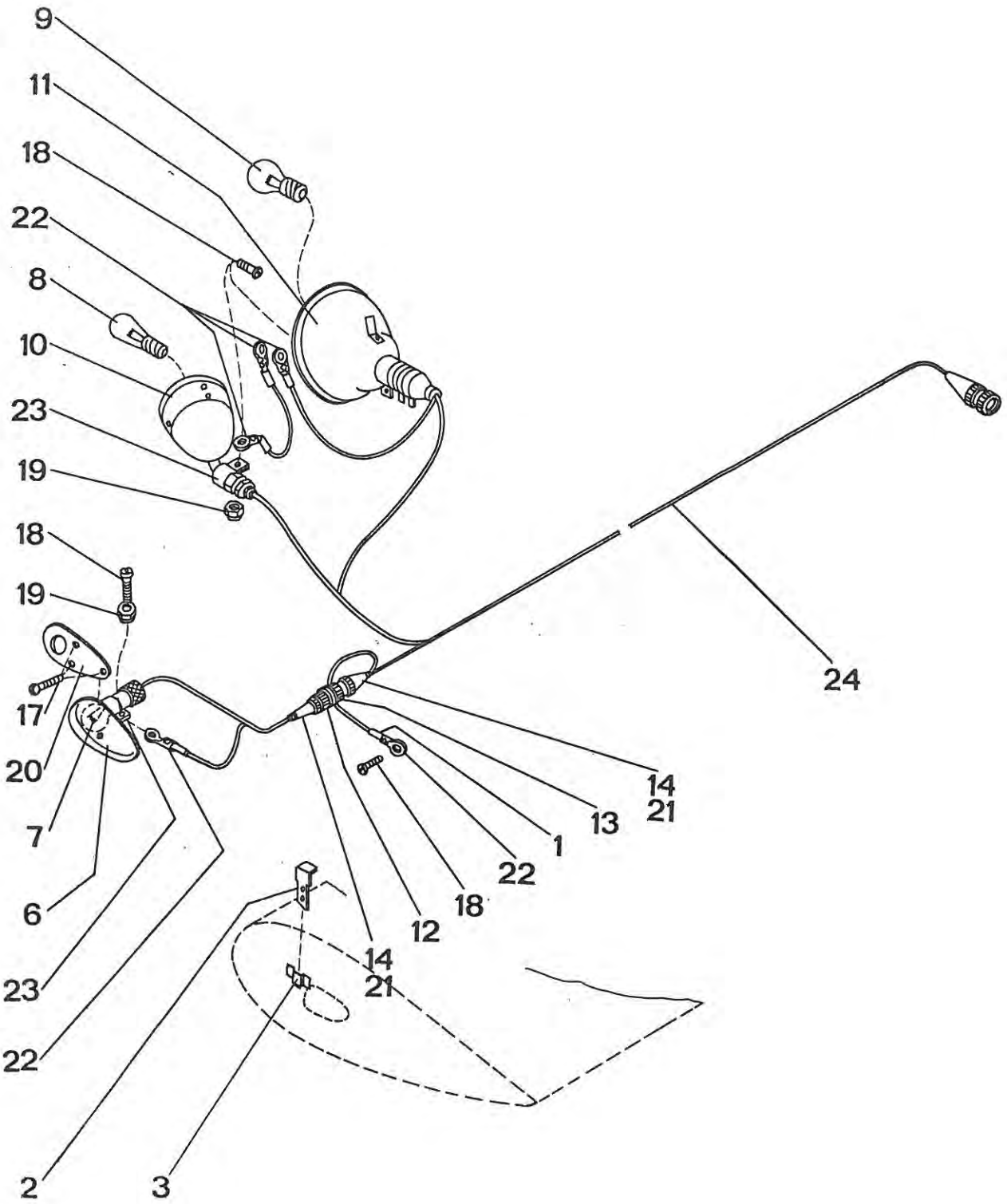
9
11
18
22
8
10
23
19
18
19
17
20
7
6
23
22
2
3
14
21
12
18
22
1
13
14
21
24

| Z 42.8530-00.00 SPEC | Электрическая проводка в крыле Л<br>Elektrická instalace v křídle L<br>Elektroinstallation im Flügel L<br>Electrical System in Wing L.H. | Состоит из поз.<br>Sestává z poz.<br>Besteht aus Pos.<br>Consists of pos.<br>1 - 24 |
|---|---|---|

| Поз.<br>Poz.<br>Pos.<br>Pos. | Номер части<br>Číslo části<br>Teilnummer<br>No. of part | Шт.<br>Ks<br>Stk<br>Pcs | Наименование<br>Název části<br>Benennung<br>Name | Примечание<br>Poznámka<br>Bemerkung<br>Note |
|---|---|---|---|---|
| 1. | Z 42.8530-00.01 | 16 | Табличка<br>Štítek<br>Schild<br>Placard | |
| 2. | Z 42.8530-00.03 | 1 | Сигнальное стекло Л<br>Signální sklo L<br>Signalglas L<br>Signal glass L.H. | |
| 3. | Z 42.7271-00.46 | 1 | Хомут<br>Příchytka<br>Schelle<br>Clamp | |
| 4. | | | | |
| 5. | | | | |
| 6. | Bano 45 | 1 | Лампа (красная)<br>Svítilna (červená)<br>Leuchte (rot)<br>Lamp (red) | |
| 7. | SM 22 | 1 | Лампочка<br>Žárovka<br>Glühlampe<br>Bulb | |
| 8. | SM-21-M | 1 | Лампочка<br>Žárovka<br>Glühlampe<br>Bulb | |

| Z 42.8530-00.00 SPEC | Электрическая проводка в крыле Л<br>Elektrická instalace v křídle L<br>Elektroinstallation im Flügel L<br>Electrical System in Wing L.H. | Состоит из поз.<br>Sestává z poz.<br>Besteht aus Pos.<br>Consists of pos.<br>1 - 24 |
|---|---|---|

| Поз.<br>Poz.<br>Pos.<br>Pos. | Номер части<br>Číslo části<br>Teilnummer<br>No. of part | Шт.<br>Ks<br>Stk<br>Pcs | Наименование<br>Název části<br>Benennung<br>Name | Примечание<br>Poznámka<br>Bemerkung<br>Note |
|---|---|---|---|---|
| 9. | PŽ-25 | 1 | Лампочка<br>Žárovka<br>Glühlampe<br>Bulb | |
| 10. | FR 100 | 1 | Рефлектор<br>Reflektor<br>Reflektor<br>Reflector | |
| 11. | SF 155 | 1 | Рефлектор<br>Reflektor<br>Reflektor<br>Reflector | |
| 12. | 702.4 | 1 | Штепсельная розетка<br>Zásuvka<br>Steckdose<br>Socket | |
| 13. | 761.4 | 1 | Вилка<br>Vidlice<br>Gabel<br>Fork | |
| 14. | 14,5 ONL 6640 | 2 | Штепсельная розетка<br>Zásuvka<br>Steckdose<br>Socket | |
| 15. | | | | |
| 16. | | | | |

| Z 42.8530-00.00 SPEC | Электрическая проводка в крыле Л<br>Elektrická instalace v křídle L<br>Elektroinstallation im Flügel L<br>Electrical System in Wing L.H. | Состоит из поз.<br>Sestává z poz.<br>Besteht aus Pos.<br>Consists of pos.<br>1 - 24 |
|---|---|---|

| Поз.<br>Poz.<br>Pos.<br>Pos. | Номер части<br>Číslo části<br>Teilnummer<br>No. of part | Шт.<br>Ks<br>Stk.<br>Pcs | Наименование<br>Název části<br>Benennung<br>Name | Примечание<br>Poznámka<br>Bemerkung<br>Note |
|---|---|---|---|---|
| 17. | M3x16 ČSN 021155.24 | 3 | Винт<br>Šroub<br>Schraube<br>Screw | |
| 18. | M4x12 ČSN 021131.24 | 4 | Винт<br>Šroub<br>Schraube<br>Screw | |
| 19. | M4 ONL 3240 | 2 | Гайка<br>Matice<br>Mutter<br>Nut | |
| 20. | LN-0547 | 1 | Шайба<br>Podložka<br>Unterlegscheibe<br>Washer | |
| 21. | 3 LN-0643 | 2 | Кожух<br>Kryt<br>Abdeckung<br>Cover | |
| 22. | N 73 s 2,5-4 | 5 | Кабельный башмак<br>Kabelové oko<br>Kabelschuh<br>Cable eye | |
| 23. | 1x18 ČSN 022707.1 | 2 | Хомут<br>Příchytka<br>Schelle<br>Clamp | |

| Z 42.8530-00.00 SPEC | Электрическая проводка в крыле Л<br>Elektrická instalace v křídle L<br>Elektroinstallation im Flügel L<br>Electrical System in Wing L.H. | Состоит из поз.<br>Sestává z poz.<br>Besteht aus Pos.<br>Consists of pos.<br>1 - 24 |
|---|---|---|

| Поз.<br>Poz.<br>Pos.<br>Pos. | Номер части<br>Číslo části<br>Teilnummer<br>No. of part | Шт.<br>Ks<br>Stk<br>Pcs | Наименование<br>Název části<br>Benennung<br>Name | Примечание<br>Poznámka<br>Bemerkung<br>Note |
|---|---|---|---|---|
| 24. | TPE-28-45-425/65 | 1 | Авиационный проводник СЫП 0,75<br>Letecký vodič SYP 0,75<br>Flugzeugleiter SYP 0,75<br>Aircraft conductor SYP 0,75 | длина=11 000<br>l=11 000<br>Länge=11 000<br>Length=11 000 |
| | TPE-28-45-425/65 | 1 | Авиационный проводник СЫП 1,5<br>Letecký vodič SYP 1,5<br>Flugzeugleiter SYP 1,5<br>Aircraft conductor SYP 1,5 | длина=6 000<br>l= 6000<br>Länge=6000<br>Length=6000 |

Z 42.8540-00.00

Электрическая проводка в крыле П
Elektrická instalace v křídle P
Elektroinstallation im Flügel R
Electrical System in Wing R.H.

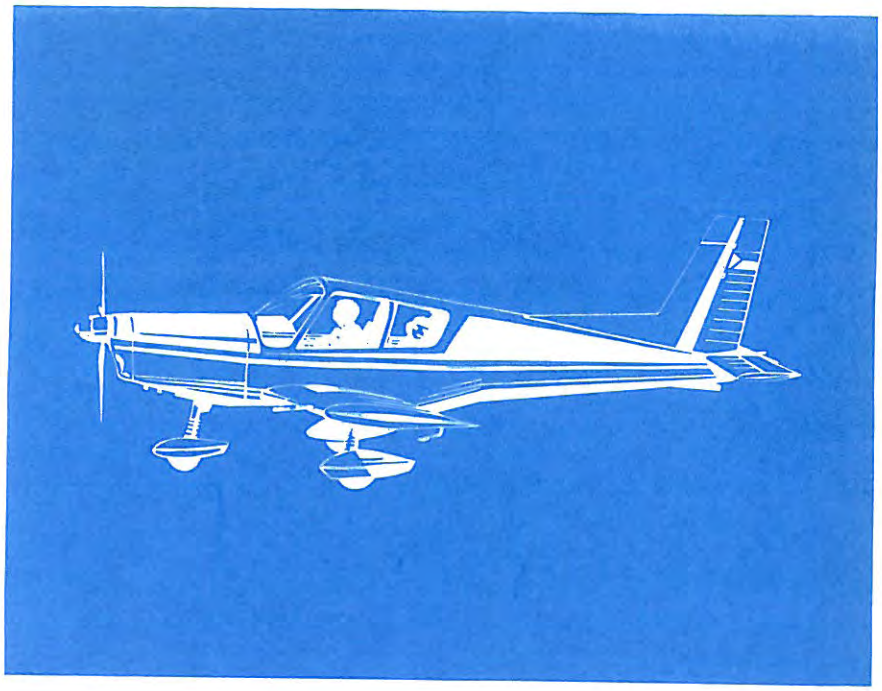

# Z42.8540-00.00

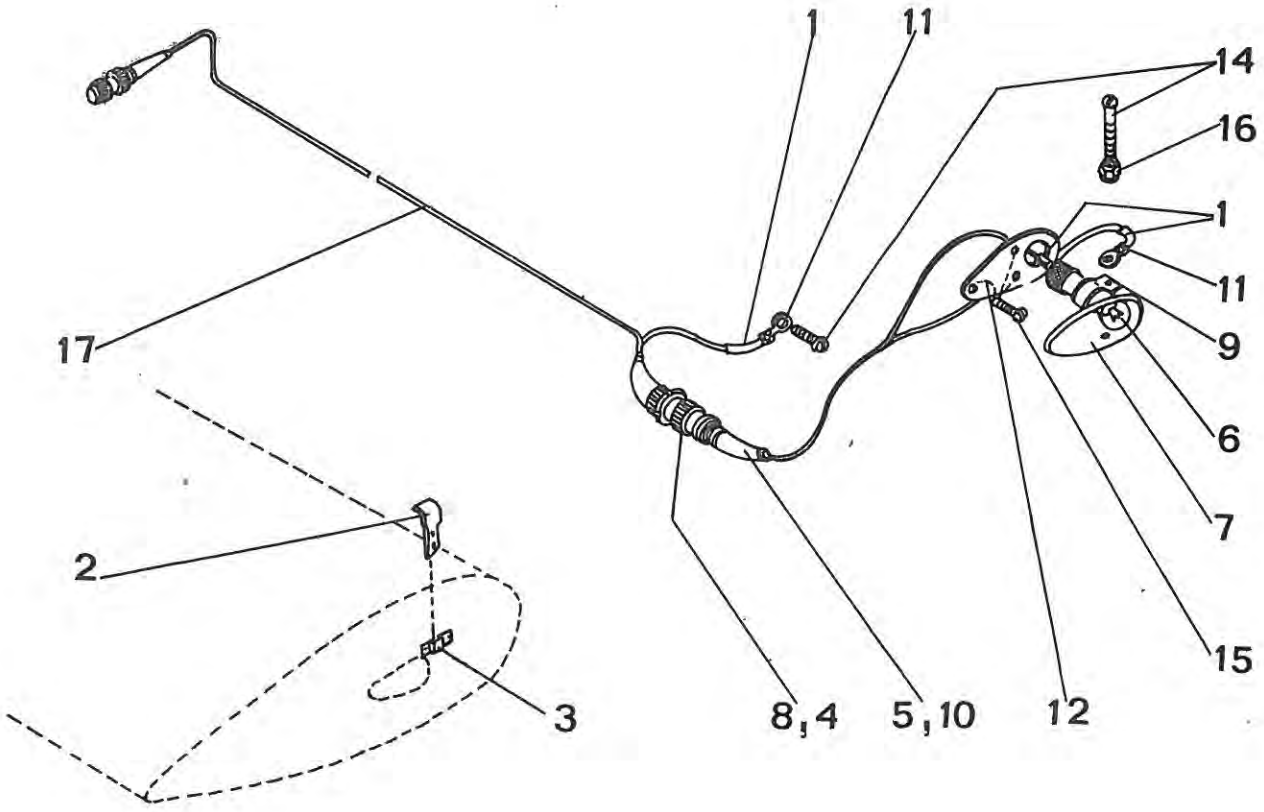

| Z 42.8540-00.00 SPEC | Электрическая проводка в крыле П<br>Elektrická instalace v křídle P<br>Elektroinstallation im Flügel R<br>Electrical System in Wing R.H. | Состоит из поз.<br>Sestává z poz.<br>Besteht aus Pos.<br>Consists of pos.<br>1 - 17 |
|---|---|---|

| Поз.<br>Poz.<br>Pos.<br>Pos. | Номер части<br>Číslo části<br>Teilnummer<br>No. of part | Шт.<br>Ks<br>Stk<br>Pcs | Наименование<br>Název části<br>Benennung<br>Name | Примечание<br>Poznámka<br>Bemerkung<br>Note |
|---|---|---|---|---|
| 1. | Z 42.8540-00.02 | 8 | Табличка<br>Štítek<br>Schild<br>Placard | |
| 2. | Z 42.8540-00.03 | 1 | Сигнальное стекло П<br>Signální sklo P<br>Signalglas R<br>Signal glass R.H. | |
| 3. | Z 42.7271-00.46 | 1 | Хомут<br>Příchytka<br>Schelle<br>Clamp | |
| 4. | 702.4 | 1 | Штепсельная розетка<br>Zásuvka<br>Steckdose<br>Socket | |
| 5. | 14,5 ONL 6640 | 2 | Наконечник<br>Koncovka<br>Endverschluss<br>Terminal | |
| 6. | SM-22 | 1 | Лампочка<br>Žárovka<br>Glühlampe<br>Bulb | |
| 7. | Bano 45 | 1 | Лампа (зеленая)<br>Svítilna (zelená)<br>Leuchte (grün)<br>Lamp(green) | |
| 8. | 761.4 | 1 | Вилка<br>Vidlice<br>Stecker<br>Fork | |

| Z 42.8540-00.00 SPEC | Электрическая проводка в крыле П<br>Elektrická instalace v křídle P<br>Elektroinstallation im Flügel R<br>Electrical System in Wing R.H. | Состоит из поз.<br>Sestává z poz.<br>Besteht aus Pos.<br>Consists of pos.<br>1 -17 |
|---|---|---|

| Поз.<br>Poz.<br>Pos.<br>Pos. | Номер части<br>Číslo části<br>Teilnummer<br>No. of part | Шт.<br>Ks<br>Stk<br>Pcs | Наименование<br>Název části<br>Benennung<br>Name | Примечание<br>Poznámka<br>Bemerkung<br>Note |
|---|---|---|---|---|
| 9. | 1x18 ČSN 022707.1 | 1 | Хомут<br>Příchytka<br>Schelle<br>Clamp | |
| 10. | 3 LN-0643 | 2 | Кожух<br>Kryt<br>Abdeckung<br>Cover | |
| 11. | N 73 s 2,5-4 | 2 | Кабельный башмак<br>Kabelové oko<br>Kabelschuh<br>Cable eye | |
| 12. | LN-0547 | 1 | Шайба<br>Podložka<br>Unterlegscheibe<br>Washer | |
| 13. | | | | |
| 14. | M4x12 ČSN 021131.24 | 2 | Винт<br>Šroub<br>Schraube<br>Screw | |
| 15. | M3x16 ČSN 021155.24 | 3 | Винт<br>Šroub<br>Schraube<br>Screw | |
| 16. | M4 ONL 3240 | 1 | Гайка<br>Matice<br>Mutter<br>Nut | |

| Z 42.8540-00.00 SPEC | Электрическая проводка в крыле П<br>Elektrická instalace v křídle P<br>Elektroinstallation im Flügel R<br>Electrical System in Wing R.H. | Состоит из поз.<br>Sestává z poz.<br>Besteht aus Pos.<br>Consists of pos.<br>1 - 17 |
|---|---|---|

| Поз.<br>Poz.<br>Pos.<br>Pos. | Номер части<br>Číslo části<br>Teilnummer<br>No. of part | Шт.<br>Ks<br>Stk<br>Pcs | Наименование<br>Název části<br>Benennung<br>Name | Примечание<br>Poznámka<br>Bemerkung<br>Note |
|---|---|---|---|---|
| 17. | TPE 28-45-425/65 | 1 | Авиапровод СЫП 0,75<br>Letecký vodič SYP 0,75<br>Flugzeugleiter SYP 0,75<br>Aircraft conductor SYP 0,75 | длина=9 000<br>l=9000<br>Länge=9000<br>Length=9000 |

Z 42.8550-00.00

Электрическая проводка обогрева Пито
Elektrická instalace vytápění PITOT
Elektroinstallation der Pitotheizung
Pitot Heating Electrical System

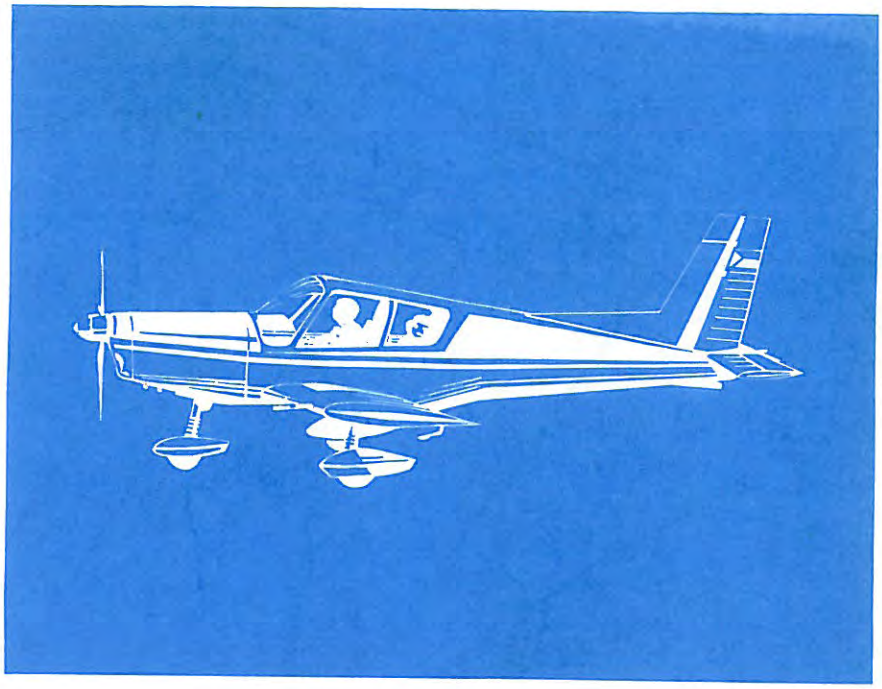

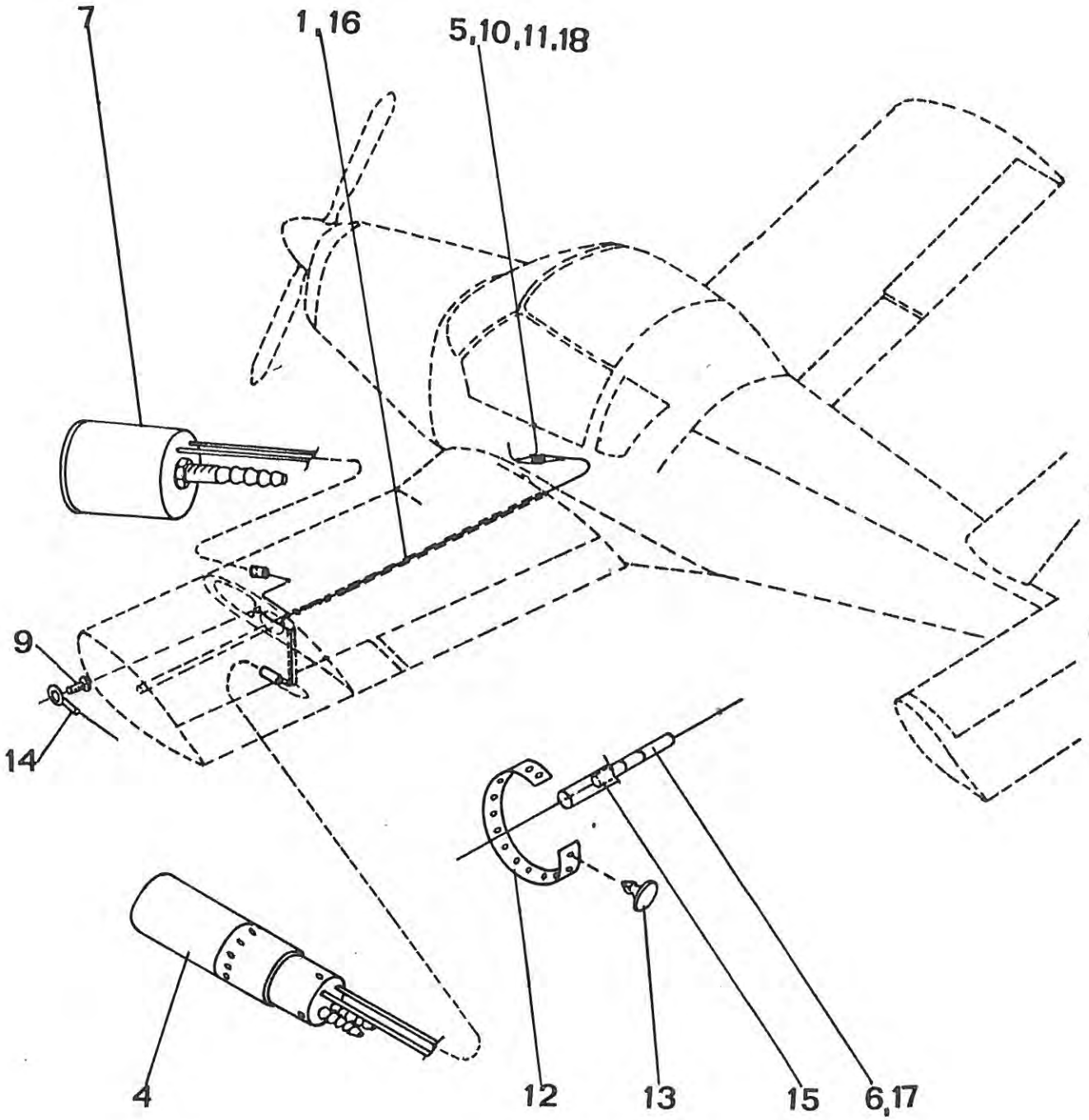
7
1,16
5,10,11,18
9
14
4
12
13
15
6,17

| Z 42.8550-00.00 | Электрическая проводка обогрева Пито<br>Elektrická instalace vytápění PITOT<br>Elektroinstallation der Pitotheizung<br>Pitot Heating Electrical System | Состоит из поз.<br>Sestává z poz.<br>Besteht aus Pos.<br>Consists of pos.<br>1 - 18 |
|---|---|---|

| Поз.<br>Poz.<br>Pos.<br>Pos. | Номер части<br>Číslo části<br>Teilnummer<br>No. of part | Шт.<br>Ks<br>Stk<br>Pcs | Наименование<br>Název části<br>Benennung<br>Name | Примечание<br>Poznámka<br>Bemerkung<br>Note |
|---|---|---|---|---|
| 1. | Z 42.8550-00.01 | 4 | Табличка<br>Štítek<br>Schild<br>Placard | |
| 2. | | | | |
| 3. | | | | |
| 4. | PVD-6 M 60 W | 1 | Трубка Пито<br>Pitotova hubice<br>Pitotrohr<br>Pitot tube | |
| 5. | 702.13 | 1 | Штепсельная розетка<br>Zásuvka<br>Steckdose<br>Socket | |
| 6. | IR-1 | 3 | Муфта<br>Spojka<br>Kupplung<br>Coupling | |
| 7. | LUN 1155 | 1 | Приемник динамического давления<br>Snímač nápor.tlaku<br>Staudruckabnehmer<br>Ram pressure indicator | |
| 8. | | | | |

| Z 42.8550-00.00 | Электрическая проводка обогрева Пито<br>Elektrická instalace vytápění PITOT<br>Elektroinstallation der Pitotheizung<br>Pitot Heating Electrical System | Состоит из поз.<br>Sestává z poz.<br>Besteht aus Pos.<br>Consists of pos.<br>1 - 18 |
|---|---|---|

| Поз.<br>Poz.<br>Pos.<br>Pos. | Номер части<br>Číslo části<br>Teilnummer<br>No. of part | Шт.<br>Ks<br>Stk<br>Pcs | Наименование<br>Název části<br>Benennung<br>Name | Примечание<br>Poznámka<br>Bemerkung<br>Note |
|---|---|---|---|---|
| 9. | M4x12 ČSN 021131.24 | 1 | Винт<br>Šroub<br>Schraube<br>Screw | |
| 10. | 27 ONL 6640 | 1 | Наконечник<br>Koncovka<br>Endverschluss<br>Terminal | |
| 11. | 6 LN-0643 | 1 | Кожух<br>Kryt<br>Abdeckung<br>Cover | |
| 12. | 400 ONL 3450 | 1 | Лента<br>Pás<br>Band<br>Strip | |
| 13. | ONL 3451.1 | 4 | Кнопка<br>Knoflík<br>Knopf<br>Knob | |
| 14. | N 73 s-2,5-4 | 1 | Кабельный башмак<br>Kabelové oko<br>Kabelschuh<br>Cable eye | |
| 15. | TPD 5-046-60 6/0,5 | 3 | Шланг ПВЦ (сорт 601)<br>Hadička PVC(druh 601)<br>Schlauch PVC(Art 601)<br>Hose PVC (Kind 601) | длина= 50<br>l=50 |

| Z 42.8550-00.00 | Электрическая проводка обогрева Пито<br>Elektrická instalace vytápění PITOT<br>Elektroinstallation der Pitotheizung<br>Pitot Heating Electrical System | Состоит из поз.<br>Sestává z poz.<br>Besteht aus Pos.<br>Consists of pos.<br>1 - 18 |
|---|---|---|

| Поз.<br>Poz.<br>Pos.<br>Pos. | Номер части<br>Číslo části<br>Teilnummer<br>No. of part | Шт.<br>Ks<br>Stk<br>Pcs | Наименование<br>Název části<br>Benennung<br>Name | Примечание<br>Poznámka<br>Bemerkung<br>Note |
|---|---|---|---|---|
| 16. | TPE-28-45-425/65<br>0,75 | | Авиапровод СЫП 0,75<br>Letecký vodič SYP 0,75<br>Flugzeugleiter SYP 0,75<br>Aircraft conductor<br>SYP 0,75 | длина=11 000<br>l=11000 |
| 17. | TPD 5-046-60 4/0,5 | 1 | Шланг ПВЦ (сорт 601)<br>Hadička PVC(druh 601)<br>Schlauch PVC(Art 601)<br>Hose PVC (Kind 601) | длина= 2 000 (2м)<br>l=2000 (2 m) |
| 18. | TPD 5-046-60 8/0,5 | 1 | Шланг ПВЦ(сорт 601)<br>Hadička PVC (druh 601)<br>Schlauch PVC(Art 601)<br>Hose PVC(Kind 601) | длина=0,900 м |

Z 42.8560-00.00

Электрическая проводка гориз.
оперения
Elektrická instalace VOP
Elektroinstallation des Höhenleitwerk
Horizontal Tail Surfaces
Electrical System

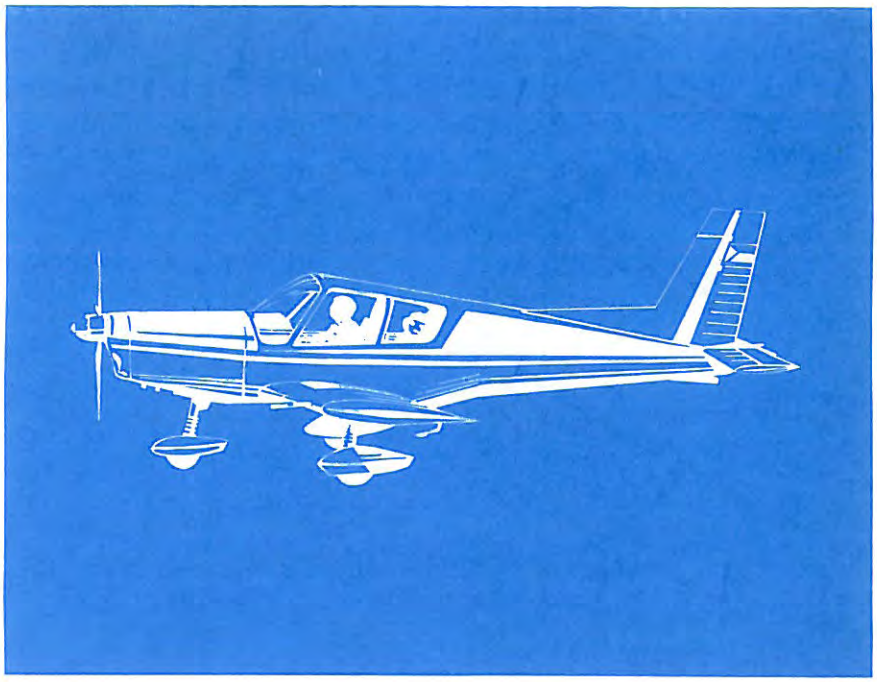

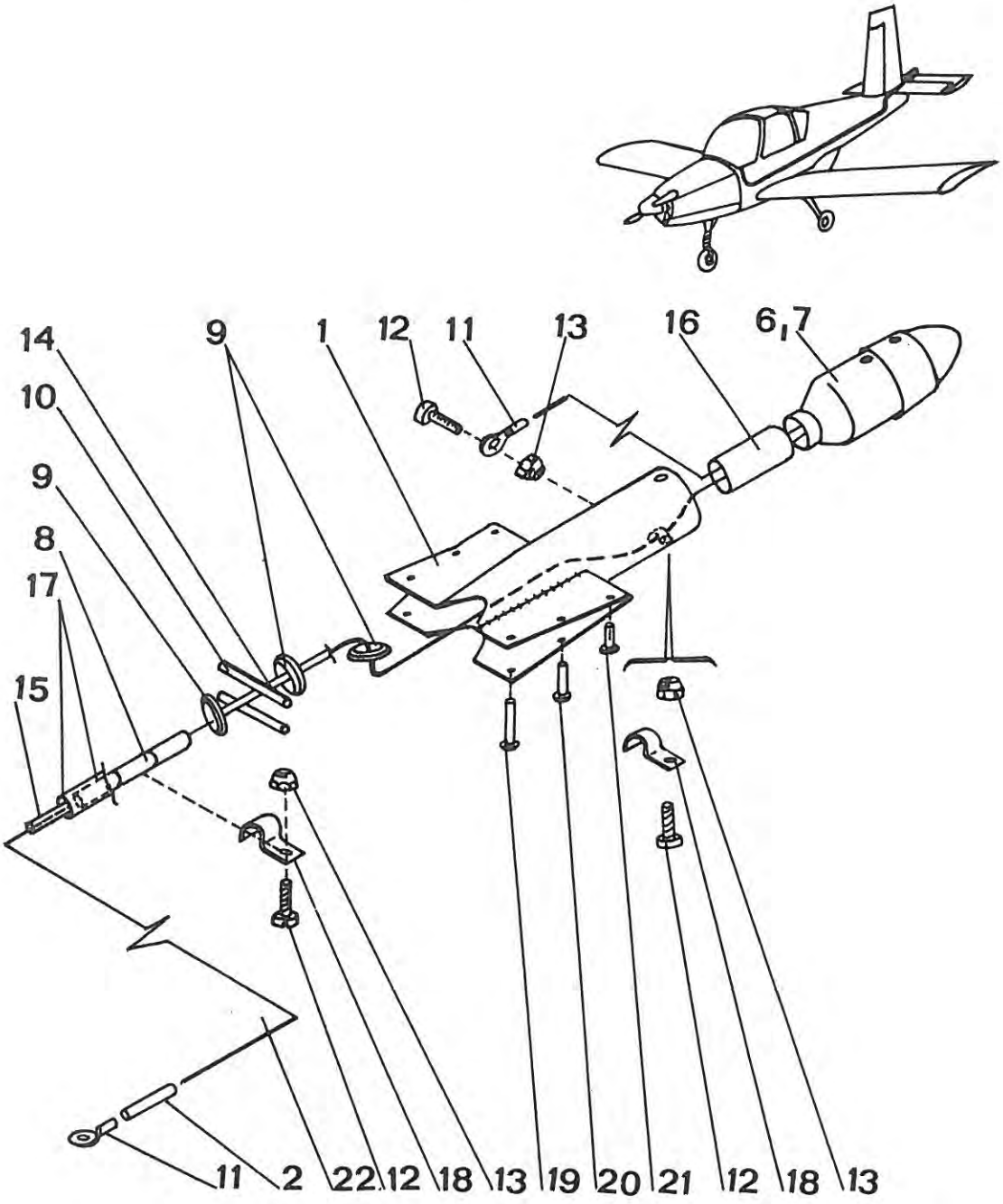
14
9
1
12
11
13
16
6,7
10
9
8
17
15
11
2
22
12
18
13
19
20
21
12
18
13

| Z 42.8560-00.00 SPEC | Электрическая проводка гориз.оперения<br>Elektrická instalace VOP<br>Elektroinstallation des Höhenleitwerks<br>Horizontal Tail Surfaces<br>Electrical System | Состоит из поз.<br>Sestává z poz.<br>Besteht aus Pos.<br>Consists of pos.<br>1 - 22 |
|---|---|---|

| Поз.<br>Poz.<br>Pos.<br>Pos. | Номер части<br>Číslo části<br>Teilnummer<br>No. of part | Шт.<br>Ks<br>Stk<br>Pcs | Наименование<br>Název části<br>Benennung<br>Name | Примечание<br>Poznámka<br>Bemerkung<br>Note |
|---|---|---|---|---|
| 1. | Z 42.8561-01.00 | 1 | Держатель хвостового аэронавигационного огня<br>Držák koncového světla<br>Hecklichthalter<br>Tail light holder | |
| 2. | Z 42.8562-00.01 | 6 | Табличка<br>Štítek<br>Schild<br>Placard | |
| 3. | | | | |
| 4. | | | | |
| 5. | | | | |
| 6. | CHS 39 | 1 | Лампа<br>Svítilna<br>Leuchte<br>Lamp | |
| 7. | SM 15 | 1 | Лампочка<br>Žárovka<br>Leuchte<br>Lamp | |
| 8. | IR-1 | 1 | Муфта<br>Spojka<br>Kupplung<br>Coupling | |

| Z 42.8560-00.00 SPEC | Электрическая проводка гориз.оперения<br>Elektrická instalace VOP<br>Elektroinstallation des Höhenleitwerk<br>Horizontal Tail Surfaces<br>Elektrical System | Состоит из поз.<br>Sestává z poz.<br>Besteht aus Pos.<br>Consists of pos.<br>1 - 22 |
|---|---|---|

| Поз.<br>Poz.<br>Pos.<br>Pos. | Номер части<br>Číslo části<br>Teilnummer<br>No. of part | Шт.<br>Ks<br>Stk<br>Pcs | Наименование<br>Název části<br>Benennung<br>Name | Примечание<br>Poznámka<br>Bemerkung<br>Note |
|---|---|---|---|---|
| 9. | 5,5x1 ČSN 633881.3 | 3 | Проходная манжета<br>Průchodka<br>Durchführung<br>Passage | |
| 10. | 6 ČSN 633882.1 | 2 | Лента<br>Lemovka<br>Einfassband<br>Bordering strap | 1=20 |
| 11. | N 73s 2,5-4 | 2 | Кабельный башмак<br>Kabelové oko<br>Kabelschuh<br>Cable eye | |
| 12. | M4x10 ČSN 021131.24 | 3 | Винт<br>Šroub<br>Schraube<br>Screw | |
| 13. | M4 ONL 3240 | 3 | Гайка<br>Matice<br>Mutter<br>Nut | |
| 14. | TPD 5-046-60<br>4,5/0,5 | 1 | Шланг ПВЦ (сорт 601)<br>Hadička PVC(druh 601)<br>Schlauch PVC(Art 601)<br>Hose PVC(Kind 601) | 1=3000 |
| 15. | TPD 5-046-60<br>4,5/0,5 | 2 | Шланг ПВЦ (сорт 601)<br>Hadička PVC(druh 601<br>Schlauch PVC(Art 601)<br>Hose PVC (Kind 601) | 1=60 |
| 16. | TPD 5-046-60<br>9/0,5 | 1 | Шланг ПВЦ (сорт 601)<br>Hadička PVC(druh 601)<br>Schlauch PVC(Art 601)<br>Hose PVC(Kind 601) | 1=60 |

Z 42.8581-00.00
Z 42.8582-00.00

Электросистема концевого крыльевого бака крыла Л
El.instalace přídavné nádrže v křídle L
Elektroinstallation des Zusatzbehälters im Flügel L
Tip Tank Electrical System in Wing L.H.

Электросистема концевого крыльевого бака крыла П
El.instalace přídavné nádrže v křídle P
Elektroinstallation des Zusatzbehälters im Flügel R
Tip Tank Electrical System in Wing R.H.

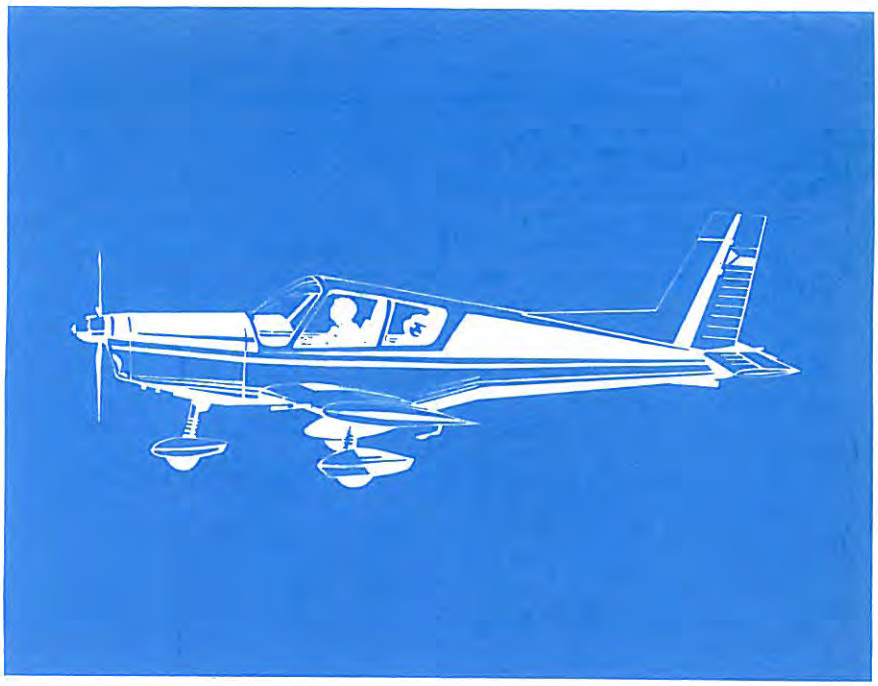

# Z42.8581-00.00
# Z42.8582-00.00

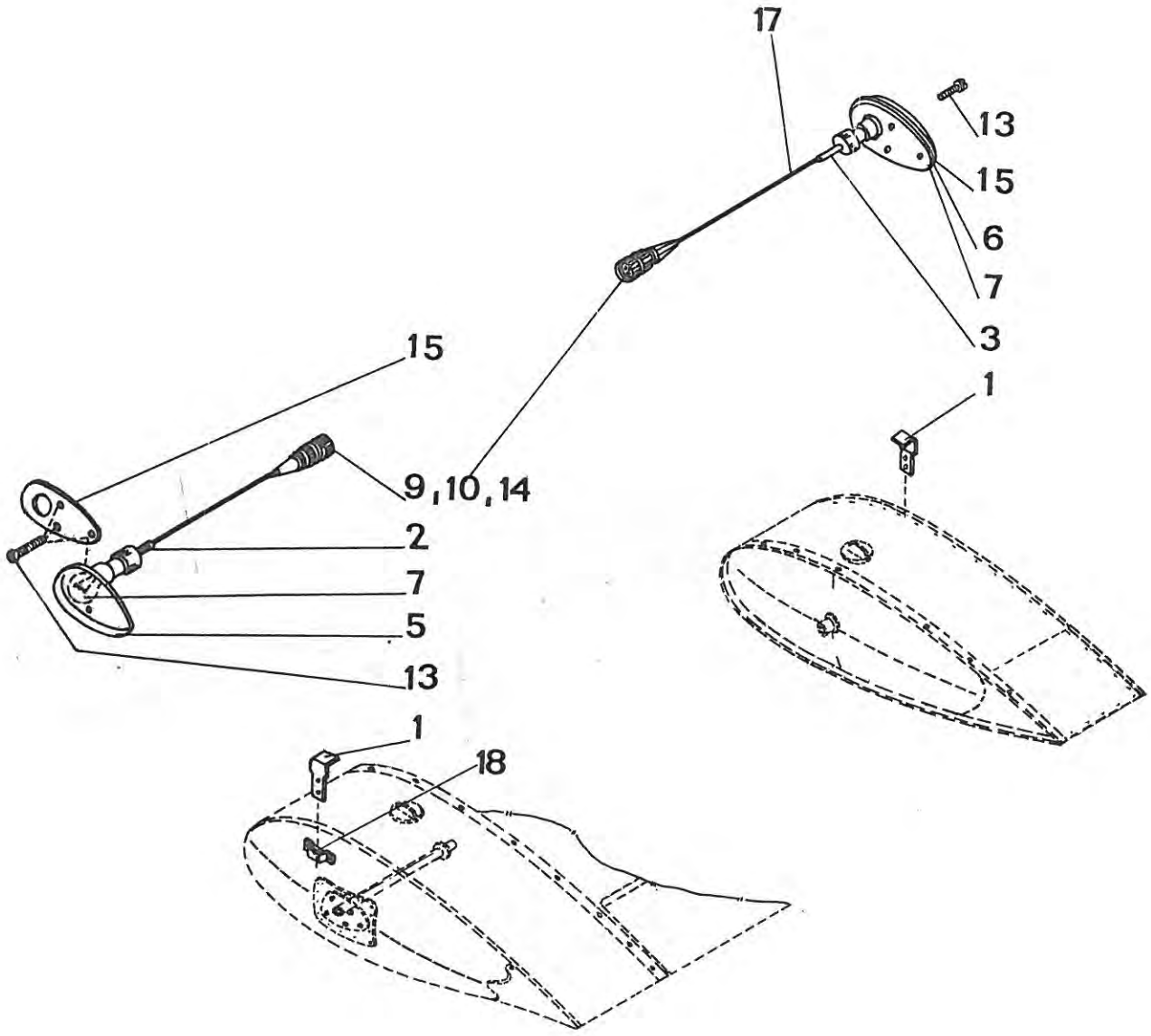

| Z 42.8560-00.00 SPEC | Электрическая проводка гориз.оперения<br>Elektrická instalace VOP<br>Elektroinstallation des Höhenleitwerk<br>Horizontal Tail Surfaces<br>Elektrical System | Состоит из поз.<br>Sestává z poz.<br>Besteht aus Pos.<br>Consists of pos.<br>1 - 22 |
|---|---|---|

| Поз.<br>Poz.<br>Pos.<br>Pos. | Номер части<br>Číslo části<br>Teilnummer<br>No. of part | Шт.<br>Ks<br>Stk<br>Pcs | Наименование<br>Název části<br>Benennung<br>Name | Примечание<br>Poznámka<br>Bemerkung<br>Note |
|---|---|---|---|---|
| 17. | TPD 5-046-60 5/0,5 | 1 | Шланг ПВЦ (сорт 601)<br>Hadička PVC(druh 601)<br>Schlauch PVC(Art 601)<br>Hose PVC(Kind 601) | 1=90 |
| 18. | 6 ČSN 022709.51 | 2 | Хомут<br>Příchytka<br>Schelle<br>Clamp | |
| 19. | 3x22 ČSN 022304.0 | 2 | Заклепка<br>Nýt<br>Niet<br>Rivet | |
| 20. | 3x14 ČSN 022304.0 | 2 | Заклепка<br>Nýt<br>Niet<br>Rivet | |
| 21. | 2,6x8 ČSN 022304.0 | 2 | Заклепка<br>Nýt<br>Niet<br>Rivet | |
| 22. | TPE-28-34.425/65 | 1 | Авиапровод СНП 0,75<br>Letecký vodič SYP 0,75<br>Flugzeugleiter SYP 0,75<br>Aircraft conductor SYP 0,75 | 1=3000 |

| | | |
|---|---|---|
| Z 42.8581-00.00 SPEC | Электросистема концевого крыльевого бака крыла Л<br>El.instalace příd.nádrže v křídle L<br>Elektroinstallation des Zusatzbehälters im Flügel L<br>Tip Tank Electrical System in Wing L.H. | Состоит из поз.<br>Sestává z poz.<br>Besteht aus Pos.<br>Consists of pos.<br>1,2,5,7-18 |
| Z 42.8582-00.00 SPEC | Электросистема концевого крыльевого бака крыла П<br>El.instalace příd.nádrže v křídle P<br>Elektroinstallation des Zusatzbehälters im Flügel R<br>Tip Tank Electrical System in Wing R.H. | Состоит из поз.<br>Sestává z poz.<br>Besteht aus Pos.<br>Consists of pos.<br>1,3,6,7-18 |

| Поз.<br>Poz.<br>Pos.<br>Pos. | Номер части<br>Číslo části<br>Teilnummer<br>No.of part | Шт.<br>Ks<br>Stk<br>Pcs | Наименование<br>Název části<br>Benennung<br>Name | Примечание<br>Poznámka<br>Bemerkung<br>Note |
|---|---|---|---|---|
| 1. | Z 42.8581-00.01 | 1 | Сигнальное стекло<br>Signální sklo<br>Signalglas<br>Signalling glass | |
| 2. | Z 42.8581-00.02 | 2 | Бирка<br>Štítek<br>Schild<br>Placard | |
| 3. | Z 42.8582-00.02 | 2 | Бирка<br>Štítek<br>Schild<br>Placard | |
| 4. | | | | |
| 5. | Bano 45-červená<br>красная<br>rot<br>red | 1 | Лампа<br>Svítilna<br>Leuchte<br>Lamp | |
| 6. | Bano 45-zelená<br>зеленая<br>grun<br>green | 1 | Лампа<br>Svítilna<br>Leuchte<br>Lamp | |

| | | |
|---|---|---|
| Z 42.8581-00.00 SPEC | Электросистема концевого крыльевого бака крыла Л<br>El.instalace příd.nádrže v křídle L<br>Elektroinstallation des Zusatzbehälters im Flügel L<br>Tip Tank Electrical System in Wing L.H. | Состоит из поз.<br>Sestává z poz.<br>Besteht aus Pos.<br>Consists of pos.<br>1,2,5,7-18 |
| Z 42.8582-00.00 SPEC | Электросистема концевого крыльевого бака крыла П<br>El.instalace příd.nádrže v křídle P<br>Elektroinstallation des Zusatzbehälters im Flügel R<br>Tip Tank Electrical System in Wing R.H. | Состоит из поз.<br>Sestává z poz.<br>Besteht aus Pos.<br>Consists of pos.<br>1,3,6,7-18 |

| Поз.<br>Poz.<br>Pos.<br>Pos. | Номер части<br>Číslo části<br>Teilnummer<br>No.of part | Шт.<br>Ks<br>Stk<br>Pcs | Наименование<br>Název části<br>Benennung<br>Name | Примечание<br>Poznámka<br>Bemerkung<br>Note |
|---|---|---|---|---|
| 7. | SM 22 | 1 | Лампа накаливания<br>Žárovka<br>Glühlampe<br>Bulb | |
| 8. | | | | |
| 9. | 702.4 | 1 | Штепсельная розетка<br>Zásuvka<br>Steckdose<br>Socket | |
| 10. | 14,5 ONL 6640 | 1 | Наконечник<br>Koncovka<br>Endverschluss<br>Terminal | |
| 11. | | | | |
| 12. | | | | |
| 13. | M3x16 ČSN 021155.24 | 3 | Винт<br>Šroub<br>Schraube<br>Screw | |

| | | |
|---|---|---|
| Z 42.8581-00.00 SPEC | Электросистема концевого крыльевого бака крыла Л<br>El.instalace příd.nádrže v křídle L<br>Elektroinstallation des Zusatzbehälters im Flügel L<br>Tip Tank Electrical System in Wing L.H. | Состоит из поз.<br>Sestává z poz.<br>Besteht aus Pos.<br>Consists of pos.<br>1,2,5,7-18 |
| Z 42.8582-00.00 SPEC | Электросистема концевого крыльевого бака крыла П<br>El.instalace příd.nádrže v křídle P<br>Elektroinstallation des Zusatzbehälters im Flügel R<br>Tip Tank Electrical System in WingR.H. | Состоит из поз.<br>Sestává z poz.<br>Besteht aus Pos.<br>Consists of pos.<br>1,3,6,7-18 |

| Поз.<br>Poz.<br>Pos.<br>Pos. | Номер части<br>Číslo části<br>Teilnummer<br>No. of part | Шт.<br>Ks<br>Stk<br>Pcs | Наименование<br>Název části<br>Benennung<br>Name | Примечание<br>Poznámka<br>Bemerkung<br>Note |
|---|---|---|---|---|
| 14. | 3 LN-0643 | 1 | Кожух<br>Kryt<br>Abdeckung<br>Cover | |
| 15. | LN-0547 | 1 | Шайба<br>Podložka<br>Unterlegscheibe<br>Washer | |
| 16. | | | | |
| 17. | TPE-28-45-425/65 | 1 | Авиационный проводник СНП 0,75<br>Letecký vodič SYP 0,75<br>Flugzeugleiter SYP 0,75<br>SYP 0,75 aircraft conductor | длина=700<br>l=700<br>Länge=700<br>Length=700 |
| 18. | Z 42.7271-00.46 | 1 | Хомут<br>Příchytka<br>Schelle<br>Clamp | |

Z 42.8630-00.00

Установка радиостанции ЛУН 3524.20
Zástavba radiostanice LUN 3524.20
Einbau der Funkstation LUN 3524.20
LUN 3524.20 Radio Station Installation

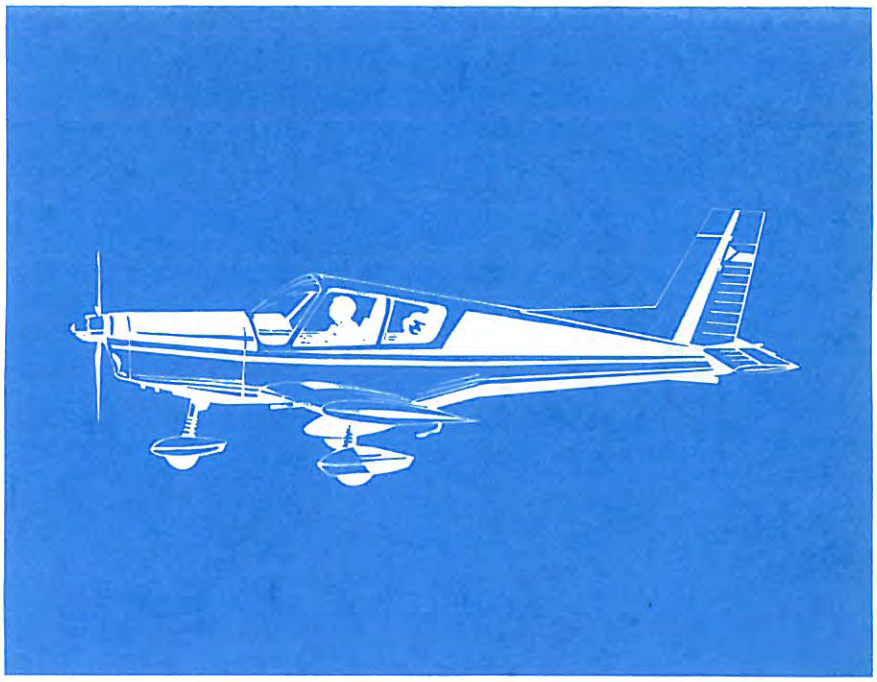

# Z42.8630-00.00

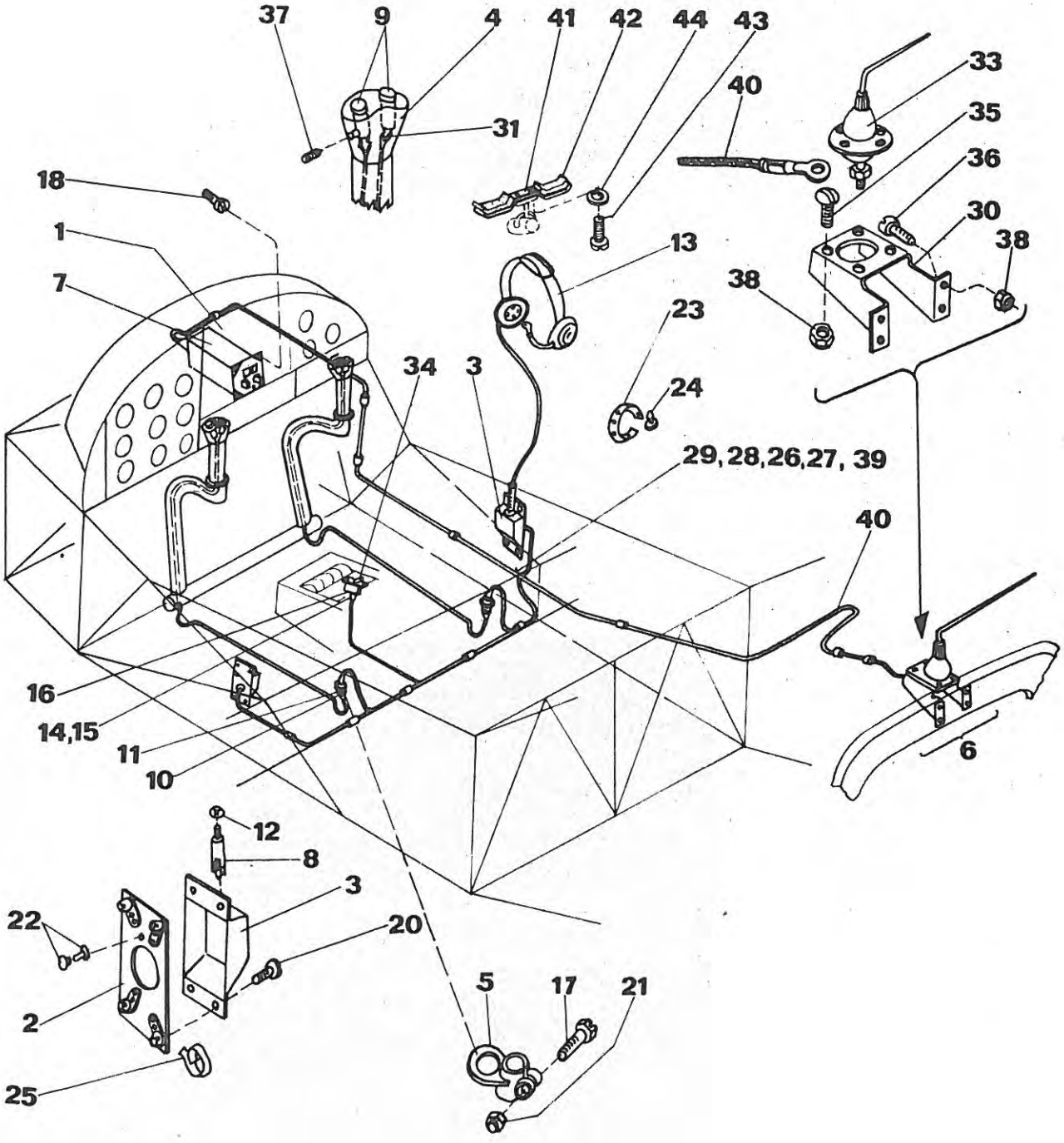

| Z 42.8630-00.00 | Установка радиостанции ЛУН 3524.20<br>Zástavba radiostanice LUN 3524.20<br>Einbau des Funkgerätes LUN 3524.20<br>LUN 3524.20 Radio Station Installation | SPEC<br>Состоит из № поз<br>Sestává z poz.<br>Besteht aus Pos.<br>Consists of No.<br>1 - 29 |
|---|---|---|

| № поз. Poz. Pos. Index No. | № детали Číslo části Teilnummer Part Number | Шт Ks Stk Qty | Наименование детали Název části Benennung Description | Примечание Poznámka Anmerkung Note |
|---|---|---|---|---|
| 1. | Z 42.8631 | 1 | Модификация приб.доски<br>Úprava palubní desky<br>Umrüstung des Instrumentenbrettes<br>Instrument panel modification | |
| 2. | Z 42.8632 | 2 | Крепление держателя<br>Úchyt držáku<br>Befestigung des Halters<br>Holder attachment | |
| 3. | Z 42.8630-00.00 | 2 | Держатель штепселя наушников<br>Držák zástrčky sluchátek<br>Halter des Kopfhörersteckers<br>Head receiver plug holder | |
| 4. | Z 42.8622-00.01 | 2 | Наконечник рукоятки<br>Koncovka rukojeti<br>Handgriffende<br>Handle end piece | |
| 5. | Z 42.8621-01.00 | 2 | Держатель<br>Držák<br>Halter<br>Holder | |
| 6. | Z 42.8610 | 1 | Модификация для установки радиостанции<br>Úprava pro zástavbu radiostanice<br>Umrüstung für Einbau der Funkgerätes<br>Modification for radio station installation | состоит из поз.<br>sest. z poz.<br>Besteht aus Pos.<br>Consists of No.<br>9,30-40,41-44 |

| Z 42.8630-00.00 | Установка радиостанции ЛУН 3524.20<br>Zástavba radiostanice LUN 3524.20<br>Einbau des Funkgerätes LUN 3524.20<br>LUN 3524.20 Radio Station Installation | SPEC<br>Состоит из № поз<br>Sestává z poz.<br>Besteht aus Pos.<br>Consists of No.<br>1 - 29 |
|---|---|---|

| № пов. Poz. Pos. Index No. | № детали<br>Číslo části<br>Teilnummer<br>Part Number | Шт<br>Ks<br>Stk<br>Qty | Наименование детали<br>Název části<br>Benennung<br>Description | Примечание<br>Poznámka<br>Anmerkung<br>Note |
|---|---|---|---|---|
| 7. | LUN 3524.20 | 1 | Радиостанция<br>Radiostanice<br>Funkgerät<br>Radio station | |
| 8. | 844 S 140 El | 2 | Штепсельная розетка Зет-24<br>Zásuvka Z 24<br>Steckdose Z 24<br>Z 24 socket | |
| 9. | 205 K | 4 | Кнопка<br>Tlačítko<br>Druckknopf<br>Push-button | |
| 10. | 761.4 | 2 | Штепсель<br>Vidlice<br>Stecker<br>Plug | |
| 11. | 702.4 | 2 | Штепсельная розетка<br>Zásuvka<br>Steckdose<br>Socket | |
| 12. | 895 641 El | 2 | Гайка<br>Matice<br>Mutter<br>Nut | |

| Z 42.8630-00.00 | Установка радиостанции ЛУН 3524.20<br><br>Zástavba radiostanice LUN 3524.20<br>Einbau des Funkgerätes LUN 3524.20<br>LUN 3524.20 Radio Station Installation | SPEC<br><br>Состоит из № поз<br>Sestává z poz.<br>Besteht aus Pos.<br>Consists of No.<br><br>1 - 29 |
|---|---|---|

| № поз.<br>Poz.<br>Pos.<br>Index No. | № детали<br>Číslo části<br>Teilnummer<br><br>Part Number | Шт<br>Ks<br>Stk<br><br>Qty | Наименование детали<br>Název části<br>Benennung<br><br>Description | Примечание<br>Poznámka<br>Anmerkung<br><br>Note |
|---|---|---|---|---|
| 13. | - | 2 | Комплект наушников<br>Náhlavní souprava<br>Kopfhörergarnitur<br>Head receiver set | Поставлено с радиостанцией поз.7<br>dodáváno s radiostanicí poz.7<br>Mit Funkgerät Pos.7 geliefert<br>Delivered with the radio station No.7 |
| 14. | 14,5 ONL 6640 | 4 | Наконечник<br>Koncovka<br>Endstück<br>Terminal | |
| 15. | 3 LN-0643 | 4 | Кожух<br>Kryt<br>Deckel<br>Cover | |
| 16. | N 73 S-2,5-4 | 2 | Кабельный наконечник<br>Kabelové oko<br>Kabelschuh<br>Cable eye | |
| 17. | M5x25<br>ČSN 021105.24 | 2 | Винт<br>Šroub<br>Schraube<br>Screw | |

| Z 42.8630-00.00 | Установка радиостанции ЛУН 3524.20<br>Zástavba radiostanice LUN 3524.20<br>Einbau des Funkgerätes LUN 3524.20<br>LUN 3524.20 Radio Station Installation | SPEC<br>Состоит из № поз.<br>Sestává z poz.<br>Besteht aus Pos.<br>Consists of No.<br>1 - 29 |
|---|---|---|

| № поз. Poz. Pos. Index No. | № детали<br>Číslo části<br>Teilnummer<br>Part Number | Шт<br>Ks<br>Stk<br>Qty | Наименование детали<br>Název části<br>Benennung<br>Description | Примечание<br>Poznámka<br>Anmerkung<br>Note |
|---|---|---|---|---|
| 18. | M4x12<br>ČSN 021131.24 | 4 | Винт<br>Šroub<br>Schraube<br>Screw | |
| 19. | | | | |
| 20. | M3x14 ONL 3147 | 8 | Винт<br>Šroub<br>Schraube<br>Screw | |
| 21. | M4 LDN 3217 | 2 | Гайка<br>Matice<br>Mutter<br>Nut | |
| 22. | 3x8 ČSN 022387.07 | 4 | Заклепка из двух частей<br>Dvoudílný nýt<br>Zweiteiliger Niet<br>Two-part rivet | |
| 23. | 2700 ONL 3450 | 1 | Лента<br>Pás<br>Band<br>Strap | l=2700 |

| Z 42.8630-CC.00 | Установка радиостанции ЛУН 3524.20<br>Zástavba radiostanice LUN 3524.20<br>Einbau des Funkgerätes LUN 3524.20<br>LUN 3524.20 Radio Station Installation | SPEC<br>Состоит из № поз<br>Sestává z poz.<br>Besteht aus Pos.<br>Consists of No.<br>1 - 29 |
|---|---|---|

| № поз. Poz. Pos. Index No. | № детали Číslo části Teilnummer Part Number | Шт Ks Stk Qty | Наименование детали Název části Benennung Description | Примечание Poznámka Anmerkung Note |
|---|---|---|---|---|
| 24. | ONL 3451.1 | 27 | Кнопка<br>Knoflík<br>Knopf<br>Knob | |
| 25. | 25 MON 2602 | 2 | Лента с зубчатым краем<br>Zoubkovaný pásek<br>Gezähnter Streifen<br>Toothed strip | |
| 26. | TPF 28-34.425/65 | 1 | Авиационный провод СЫП<br>Letecký vodič SYP<br>Fliegerleiter SYP<br>SYP aircraft conductor | 0,75; l=21000 /21 m/ |
| 27. | TPF 28-34.425/65 | 1 | Авиационный провод СЫПФ<br>Letecký vodič SYPF<br>Fliegerleiter SYPF<br>SYPF aircraft conductor | 0,75; l=19000 /19m/ |
| 28. | TPD 5-046-60 | 1 | Шланг ПВЦ<br>Hadička PVC<br>Schlauch PVC<br>Hose PVC | 3,5/0,3; l=1200 /12m/ |
| 29. | TPD 5-046-60 | 1 | Шланг ПВЦ<br>Hadička PVC<br>Schlauch PVC<br>Hose PVC | 4,5/0,5; l=400 /0,4m/ |

| Z 42.8630-00.00 | Установка радиостанции ЛУН 3524.20<br>Zástavba radiostanice LUN 3524.20<br>Einbau des Funkgerätes LUN 3524.20<br>LUN 3524.20 Radio Station Installation | SPEC<br>Состоит из № поз<br>Sestává z poz.<br>Besteht aus Pos.<br>Consists of No.<br>1 - 29 |
|---|---|---|

| № поз. Poz. Pos. Index No. | № детали Číslo části Teilnummer Part Number | Шт Ks Stk Qty | Наименование детали Název části Benennung Description | Примечание Poznámka Anmerkung Note |
|---|---|---|---|---|
| 30. | Z 42.8610-00.01 | 1 | Кронштейн антенны<br>Konzola antény<br>Konsole der Antenne<br>Antena bracket | |
| 31. | Z 42.8610-00.02 | 4 | Трафарет<br>Štítek<br>Schield<br>Placard | |
| 32. | | | | |
| 33. | R 901-P 1 | 1 | Антенна<br>Anténa<br>Antenna<br>Antena | |
| 34. | AZS-5 | 1 | Защитный автомат<br>Jistič<br>Schutzschalter<br>Circuit breaker | |
| 35. | M3x12 ONL 3147 | 4 | Винт<br>Šroub<br>Schraube<br>Screw | |

| Z 42.8630-00.00 | Установка радиостанции ЛУН 3524.20<br>Zástavba radiostanice LUN 3524.20<br>Einbau des Funkgerätes LUN 3524.20<br>LUN 3524.20 Radio Station Installation | SPEC<br>Состоит из № поз<br>Sestává z poz.<br>Besteht aus Pos.<br>Consists of No.<br>1 - 29 |
|---|---|---|

| № пов. Poz. Pos. Index No. | № детали<br>Číslo části<br>Teilnummer<br>Part Number | Шт<br>Ks<br>Stk<br>Qty | Наименование детали<br>Název části<br>Benennung<br>Description | Примечание<br>Poznámka<br>Anmerkung<br>Note |
|---|---|---|---|---|
| 36. | M3x12<br>ČSN 021131.24 | 4 | Винт<br>Šroub<br>Schraube<br>Screw | |
| 37. | M4x8<br>ČSN 021185.24 | 4 | Винт<br>Šroub<br>Schraube<br>Screw | |
| 38. | M3 LDN 3217 | 8 | Гайка<br>Matice<br>Mutter<br>Nut | |
| 39. | TLF 28-34.425/65 | 1 | Авиапровод СЫПФ<br>Letecký vodič SYPF<br>Fliegerleiter SYPF<br>SYLF aircraft conductor | 1,5; l=12000 /12m/ |
| 40. | VFK 1M-261 | 1 | Коаксиальный кабель<br>Koaxiální kabel<br>Koaxialkabel<br>Coaxial cable | l=6000 /6m/ |

| Z 42.8630-00.00 | Установка радиостанции ЛУН 3524.20<br>Zástavba radiostanice LUN 3524-20<br>Einbau des Funkgerätes LUN 3524.20<br>LUN 3524.20 Radio Station Installation | Состоит из поз.<br>Sestává z poz.<br>Besteht aus Pos.<br>Consists of pos.<br>SPEC<br>1 - 29 |
|---|---|---|

| Поз.<br>Poz.<br>Pos.<br>Pos. | Номер части<br>Číslo části<br>Teilnummer<br>No. of part | Шт.<br>Ks<br>Stk<br>Pcs | Наименование<br>Název části<br>Benennung<br>Name | Примечание<br>Poznámka<br>Bemerkung<br>Note |
|---|---|---|---|---|
| 41. | Z 42.8610-00.03 | 1 | Держатель наушников<br>Držák sluchátek<br>Kopfhörerhalter<br>Head receiver holder | |
| 42. | Z 42.8610-00.15 | 2 | Шайба<br>Podložka<br>Unterlegscheibe<br>Washer | |
| 43. | M4x10 ČSN 021131.24 | 2 | Винт<br>Šroub<br>Schraube<br>Screw | |
| 44. | 4,1 ČSN 021740.04 | 2 | Шайба<br>Podložka<br>Unterlegscheibe<br>Washer | |

Z 43.8630-00.00

Установка радиокомпаса РКЛ 41/Ц
Zástavba radiokompasu RKL/41/C
Einbau des Funkkompasses RKL/41C
RKL 41/C ADF Installation

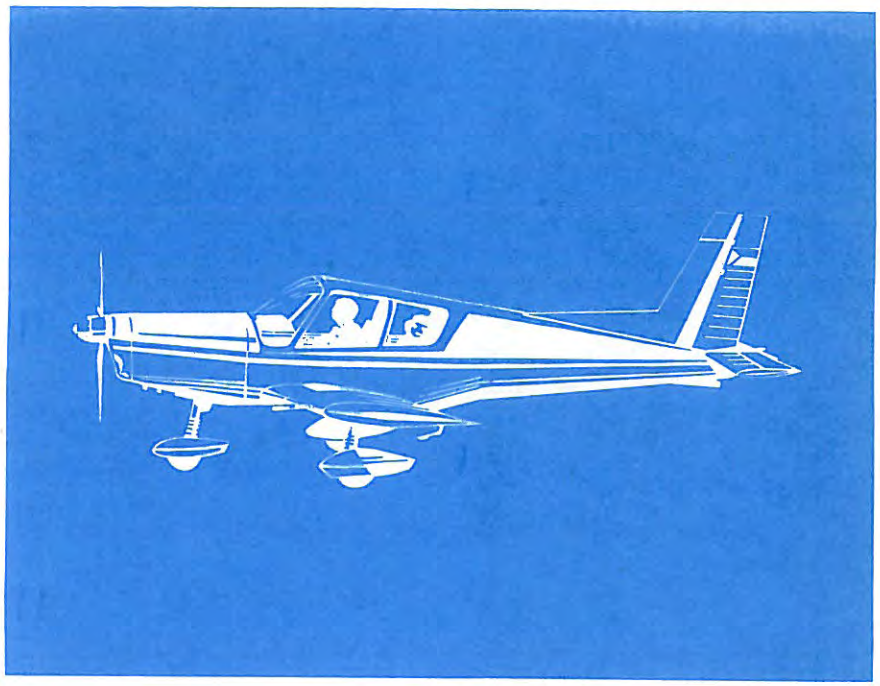

# Z43.8630-00.00

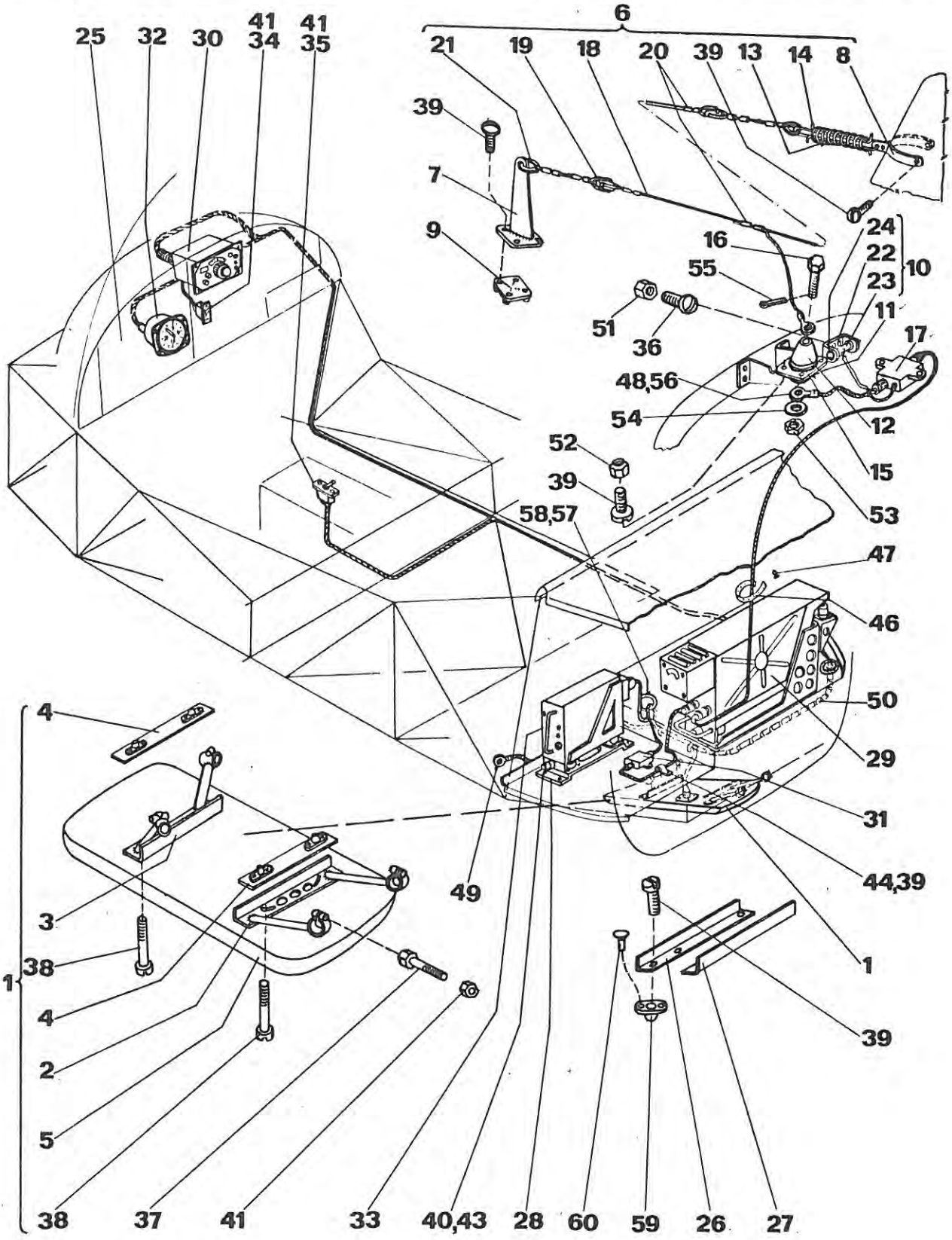

| Z 43.8630-00.00 | Установка радиокомпаса РКЛ 41/Ц<br>Zástavba radiokompasu RKL 41/C<br>Einbau des Funkkompasses RKL 41/C<br>RKL 41/C ADF Installation | Состоит из поз.<br>Sestává z poz.<br>Besteht aus Pos.<br>Consists of pos.<br>1,6,10,25-36,39,40,42-60 |
|---|---|---|

| Поз.<br>Poz.<br>Pos.<br>Pos. | Номер части<br>Číslo části<br>Teilnummer<br>No. of part | Шт.<br>Ks<br>Stk<br>Pcs | Наименование<br>Název části<br>Benennung<br>Name | Примечание<br>Poznámka<br>Bemerkung<br>Note |
|---|---|---|---|---|
| 1. | Z 43.8631-00.00 | 1 | Установка направленной антенны<br>Zástavba směr.antény<br>Richtantenneneinbau<br>Directional antenna installation | состоит из поз.<br>sest. z poz.<br>besteht aus Pos.<br>consists of No. 2-5,37,38,41 |
| 2. | Z 43.8631-01.00 | 1 | Держатель антенны задний<br>Držák antény zadní<br>Hinterer Antennenhalter<br>Antenna holder,rear | |
| 3. | Z 43.8631-02.00 | 1 | Держатель антенны передний<br>Držák antény přední<br>Vorderer Antennenhalter<br>Antenna holder, front | |
| 4. | Z 43.8631-03.00 | 2 | Накладка<br>Přílożka<br>Beilage<br>Shim | |
| 5. | | 1 | Ненаправленная антенна<br>Směrová anténa<br>Richtantenne<br>Directional antenna | из комплекте РКЛ-41/Ц<br>ze soupravy RKL-41/C<br>aus dem Satz RKL-41/C<br>from set RKL-41/C |
| 6. | Z 43.8632-00.00 | 1 | Установка ненаправленной антенны<br>Zástavba nesměr.antény<br>Rundstrahlantenneneinbau<br>Omnidirectional antenna | состоит из поз.<br>sest.z poz.<br>besteht aus Pos.<br>consists of No. 7,8,9,11,12,13,14,15,16,17,18,19,20,21 |

| Z 43.8630-00.00 | Установка радиокомпаса РКЛ 41/Ц<br>Zástavba radiokompasu RKL 41/C<br>Einbau des Funkkompasses RKL 41/C<br>RKL 41/C ADF Installation | Состоит из поз.<br>Sestává z poz.<br>Besteht aus Pos.<br>Consists of pos.<br>1,6,10,25-36,39,40,42-60 |
|---|---|---|

| Поз.<br>Poz.<br>Pos.<br>Pos. | Номер части<br>Číslo části<br>Teilnummer<br>No. of part | Шт.<br>Ks<br>Stk<br>Pcs | Наименование<br>Název části<br>Benennung<br>Name | Примечание<br>Poznámka<br>Bemerkung<br>Note |
|---|---|---|---|---|
| 7. | Z 43.8632-01.00 | 1 | Опора<br>Podpěra<br>Stütze<br>Support | |
| 8. | Z 43.8632-02.00 | 1 | Кронштейн<br>Závěs<br>Konsole<br>Bracket | |
| 9. | Z 43.8632-03.00 | 1 | Шайба<br>Podložka<br>Unterlegscheibe<br>Washer | |
| 10. | Z 43.8632-04.00 | 1 | Защита<br>Ochrana(proti statické el.)<br>Schutz<br>Protection | состоит из поз.<br>sest.z poz.<br>besteht aus Pos.<br>consists of No.<br>22,23,24 |
| 11. | Z 43.8632-00.07 | 1 | Шайба<br>Podložka<br>Unterlegscheibe<br>Washer | |
| 12. | Z 43.8632-00.08 | 1 | Конус<br>Kužel<br>Kegel<br>Taper | |
| 13. | Z 43.8632-00.09 | 1 | Пружина<br>Pružina<br>Feder<br>Spring | |

| Z 43.8630-00.00 | Установка радиокомпаса РКЛ 41/Ц<br>Zástavba radiokompasu RKL 41/C<br>Einbau des Funkkompasses RKL 41/C<br>RKL 41/C ADF Installation | Состоит из поз.<br>Sestává z poz.<br>Besteht aus Pos.<br>Consists of pos.<br>1,6,10,25-36,39, 40,42-60 |
|---|---|---|

| Поз.<br>Poz.<br>Pos.<br>Pos. | Номер части<br>Číslo části<br>Teilnummer<br>No. of part | Шт.<br>Ks<br>Stk<br>Pcs | Наименование<br>Název části<br>Benennung<br>Name | Примечание<br>Poznámka<br>Bemerkung<br>Note |
|---|---|---|---|---|
| 14. | Z 43.8632-00.10 | 2 | Хомут<br>Spona<br>Klemme<br>Clip | |
| 15. | Z 43.8632-00.11 | 1 | Шайба<br>Podložka<br>Unterlegscheibe<br>Washer | |
| 16. | Z 43.8632-00.13 | 1 | Винт<br>Šroub<br>Schraube<br>Screw | |
| 17. | blok vc | 1 | Элемент связи<br>Vazební člen<br>Koppler<br>Component | из комплекта РКЛ 41/Ц<br>ze soupravy RKL-41/C<br>aus dem Satz RKL-41/C<br>from set RKL-41/C |
| 18. | 1,6 MON 1701 | 1 | Трос<br>Lano<br>Seil<br>Cable | дл.=5000<br>l=5000 mm |
| 19. | QA 27301 | 2 | Антенный изолятор<br>Anténní isolátor<br>Antennenisolator<br>Antenna insulator | |
| 20. | 1,6 MON 1703 | 7 | Зажимной наконечник<br>Svěrací koncovka<br>Klemme<br>Clamp | |

| Z 43.8630-00.00 | Установка радиокомпаса РКЛ 41/Ц<br>Zástavba radiokompasu RKL 41/C<br>Einbau des Funkkompasses RKL 41/C<br>RKL 41/C ADF Installation | Состоит из поз.<br>Sestává z poz.<br>Besteht aus Pos.<br>Consists of pos.<br><br>1,6,10,25-36,39,40,42-60 |
|---|---|---|

| Поз.<br>Poz.<br>Pos.<br>Pos. | Номер части<br>Číslo části<br>Teilnummer<br>No. of part | Шт.<br>Ks<br>Stk<br>Pcs | Наименование<br>Název části<br>Benennung<br>Name | Примечание<br>Poznámka<br>Bemerkung<br>Note |
|---|---|---|---|---|
| 21. | 2 ČSN 024490.7 | 2 | Коуш<br>Očnice<br>Kausche<br>Dead eye | |
| 22. | Z 43.8632-04.01 | 1 | Держатель<br>Držák<br>Halter<br>Holder | |
| 23. | R 46/20 | 1 | Лампа тлеющего разряда<br>Doutnavka<br>Glimmlampe<br>Glim lamp | |
| 24. | 5,5x1 ČSN 633881.3 | 1 | Резиновое кольцо<br>Průchodka<br>Gummiring<br>Rubber ring | |
| 25. | Z 43.8630-00.07 | 1 | Модификация приборной доски<br>Úprava palubní desky<br>Instrumentenbrett-umrüstung<br>Instrument panel modification | |
| 26. | Z 43.8630-00.08 | 1 | Угольник левый<br>Úhelník L<br>Linker Winkel<br>Angle LH | |

| Z 43.8630-00.00 | Установка радиокомпаса РКЛ 41/Ц<br>Zástavba radiokompasu RKL 41/C<br>Einbau des Funkkompasses RKL 41/C<br>RKL 41/C ADF Installation | Состоит из поз.<br>Sestává z poz.<br>Besteht aus Pos.<br>Consists of pos.<br><br>1,6,10,25-36,39, 40,42-60 |
|---|---|---|

| Поз.<br>Poz.<br>Pos.<br>Pos. | Номер части<br>Číslo části<br>Teilnummer<br>No. of part | Шт.<br>Ks<br>Stk<br>Pcs | Наименование<br>Název části<br>Benennung<br>Name | Примечание<br>Poznámka<br>Bemerkung<br>Note |
|---|---|---|---|---|
| 27. | Z 43.8630-00.09 | 1 | Угольник правый<br>Úhelník P<br>Rechter Winkel<br>Angle RH | |
| 28. | Z 37.8520-33 | 1 | Держатель преобразователя<br>Držák měniče<br>Umformerhalter<br>Converter holder | |
| 29. | blok P | 1 | Приемник<br>Přijímač<br>Empfänger<br>Receiver | из комплекта РКЛ-41/Ц<br>ze soupravy RKL-41/C<br>aus dem Satz RKL-41/C<br>from Set RKL-41/C |
| 30. | blok OC | 1 | Коробка с аппаратурой управления<br>Ovládací skříňka<br>Steuerkasten<br>Control box | из комплекта РКЛ-41/Ц<br>ze soupravy RKL-41/C<br>aus dem Satz RKL-41/C<br>from Set RKL-41/C |
| 31. | blok k | 1 | Корректирующий контур квадрантной ошибки<br>Korektor kvadrantní chyby<br>Quadrantfehler-korrektor<br>Quadrant error corrector | из комплекта РКЛ-41/Ц<br>ze soupravy RKL-41/C<br>aus dem Satz RKL-41/C<br>from Set RKL-41/C |

| Z 43.8630-00.00 | Установка радиокомпаса РКЛ 41/Ц<br>Zástavba radiokompasu RKL 41/C<br>Einbau des Funkkompasses RKL 41/C<br>RKL 41/C ADF Installation | Состоит из поз.<br>Sestává z poz.<br>Besteht aus Pos.<br>Consists of pos.<br>1,6,10,25-36,39,40,42-60 |
|---|---|---|

| Поз.<br>Poz.<br>Pos.<br>Pos. | Номер части<br>Číslo části<br>Teilnummer<br>No. of part | Шт.<br>Ks<br>Stk<br>Pcs | Наименование<br>Název části<br>Benennung<br>Name | Примечание<br>Poznámka<br>Bemerkung<br>Note |
|---|---|---|---|---|
| 32. | LUN 3615.8 | 1 | Указатель<br>Ukazatel<br>Anzeiger<br>Indicator | |
| 33. | LUN 2454 | 1 | Преобразователь<br>Měnič<br>Umformer<br>Cinverter | |
| 34. | V 45 | 1 | Выключатель<br>Vypínač<br>Ausschalter<br>Switch | |
| 35. | AZS-5 | 1 | Защитный выключатель<br>Jistič<br>Schutzschalter<br>Circuit breaker | |
| 36. | M3x8 ONL 3147 | 2 | Винт<br>Šroub<br>Schraube<br>Screw | |
| 37. | M5x28 ČSN 021105.24 | 4 | Винт<br>Šroub<br>Schraube<br>Screw | |
| 38. | M4x45 ČSN 021131.24 | 4 | Винт<br>Šroub<br>Schraube<br>Screw | |

| Z 43.8630-00.00 | Установка радиокомпаса РКЛ 41/Ц<br>Zástavba radiokompasu RKL 41/C<br>Einbau des Funkkompasses RKL 41/C<br>RKL 41/C ADF Installation | Состоит из поз.<br>Sestává z poz.<br>Besteht aus Pos.<br>Consists of pos.<br><br>1,6,10,25-36,39, 40,42-60 |
|---|---|---|

| Поз.<br>Poz.<br>Pos.<br>Pos. | Номер части<br>Číslo části<br>Teilnummer<br>No. of part | Шт.<br>Ks<br>Stk<br>Pcs | Наименование<br>Název části<br>Benennung<br>Name | Примечание<br>Poznámka<br>Bemerkung<br>Note |
|---|---|---|---|---|
| 39. | M4x12 ONL 3147 | 27 | Винт<br>Šroub<br>Schraube<br>Screw | |
| 40. | M3x10 ČSN 021131.24 | 16 | Винт<br>Šroub<br>Schraube<br>Screw | |
| 41. | M5 LDN 3217 | 4 | Гайка<br>Matice<br>Mutter<br>Nut | |
| 42. | M4 ONL 3240 | 4 | Гайка<br>Matice<br>Mutter<br>Nut | |
| 43. | M3 ONL 3240 | 16 | Гайка<br>Matice<br>Mutter<br>Nut | |
| 44. | 1x14 ČSN 022706.5 | 4 | Хомут<br>Příchytka<br>Klemme<br>Clamp | |
| 45. | 650-4410-325 | 1 | Пласткоже<br>Koženka Vinytol<br>Kunstleder Vinytol<br>Artificial leather | дл.=500<br>l=500 mm |

| Z 43.8630-00.00 | Установка радиокомпаса РКЛ 41/Ц<br>Zástavba radiokompasu RKL 41/C<br>Einbau des Funkkompasses RKL 41/C<br>RKL 41/C ADF Installation | Состоит из поз.<br>Sestává z poz.<br>Besteht aus Pos.<br>Consists of pos.<br><br>1,6,10,25-36,39,40,42-60 |
|---|---|---|

| Поз.<br>Poz.<br>Pos.<br>Pos. | Номер части<br>Číslo části<br>Teilnummer<br>No. of part | Шт.<br>Ks<br>Stk<br>Pcs | Наименование<br>Název části<br>Benennung<br>Name | Примечание<br>Poznámka<br>Bemerkung<br>Note |
|---|---|---|---|---|
| 46. | 1500 ONL 3450 | 1 | Лента<br>Pás<br>Streifen<br>Strip | дл.=1500<br>l=1500 |
| 47. | ONL 3451.1 | 18 | Кнопка<br>Knoflík<br>Knopf<br>Button | |
| 48. | N 73 s 2,5-4 | 6 | Кабельный башмак<br>Kabelové oko<br>Kabelschuh<br>Cable lug | |
| 49. | 4/6 ČSN 371341.11 | 1 | Кабельный башмак<br>Kabelové oko<br>Kabelschuh<br>Cable lug | |
| 50. | 10x1000 MON 2701 | 1 | Защитная лента<br>Ochranný pásek<br>Schutzstreifen<br>Protective strip | |
| 51. | M3 LDN 3217 | 2 | Гайка<br>Matice<br>Mutter<br>Nut | |
| 52. | M4 LDN 3217 | 2 | Гайка<br>Matice<br>Mutter<br>Nut | |

| Z 43.8630-00.00 | Установка радиокомпаса РКЛ 41/Ц<br>Zástavba radiokompasu RKL 41/C<br>Einbau des Funkkompasses RKL 41/C<br>RKL 41/C ADF Installation | Состоит из поз.<br>Sestává z poz.<br>Besteht aus Pos.<br>Consists of pos.<br><br>1,6,10,25-36,39, 40,42-60 |
|---|---|---|

| Поз.<br>Poz.<br>Pos.<br>Pos. | Номер части<br>Číslo části<br>Teilnummer<br>No. of part | Шт.<br>Ks<br>Stk<br>Pcs | Наименование<br>Název části<br>Benennung<br>Name | Примечание<br>Poznámka<br>Bemerkung<br>Note |
|---|---|---|---|---|
| 53. | M4 ČSN 021403.24 | 2 | Гайка<br>Matice<br>Mutter<br>Nut | |
| 54. | 4 ČSN 313284.1 K | 2 | Шайба<br>Podložka<br>Unterlegscheibe<br>Washer | |
| 55. | 1x12 ČSN 021781.09 | 1 | Шплинт<br>Závlačka<br>Splint<br>Split pin | |
| 56. | PM-261 | 1 | Коаксиальный кабель<br>Koaxiální kabel<br>Koaxialkabel<br>Coaxial cable | дл.=300<br>l=300 mm |
| 57. | Z 43.8633-00.00 | 1 | Модификация пола багажного отсека<br>Úprava podlahy zavazadlového prostoru<br>Umrüstung des Gepäckraumbodens<br>Modification of luggage compartment floor | |
| 58. | 6 ČSN 633882.1 | 1 | Резиновая тесьма<br>Pryžová lemovka<br>Gummistreifen<br>Rubber strip | дл.=300<br>l=300 mm |

| Z 43.8630-00.00 | Установка радиокомпаса РКЛ 41/Ц<br>Zástavba radiokompasu RKL 41/C<br>Einbau des Funkkompasses RKL 41/C<br>RKL 41/C ADF Installation | Состоит из поз.<br>Sestává z poz.<br>Besteht aus Pos.<br>Consists of pos.<br><br>1,6,10,25-36,39, 40,42-60 |
|---|---|---|

| Поз.<br>Poz.<br>Pos.<br>Pos. | Номер части<br>Číslo části<br>Teilnummer<br>No. of part | Шт.<br>Ks<br>Stk<br>Pcs | Наименование<br>Název části<br>Benennung<br>Name | Примечание<br>Poznámka<br>Bemerkung<br>Note |
|---|---|---|---|---|
| 59. | M4 LDN 3244 | 13 | Гайка<br>Matice<br>Mutter<br>Nut | |
| 60. | 3549 A 2,6-6 | 26 | Заклепка<br>Nýt<br>Niet<br>Rivet | |

Z 42.8810-00.00

Установка указателя поворота
Zástavba zatáčkoměru
Wendezeigereinbau
Turn Indicator Installation

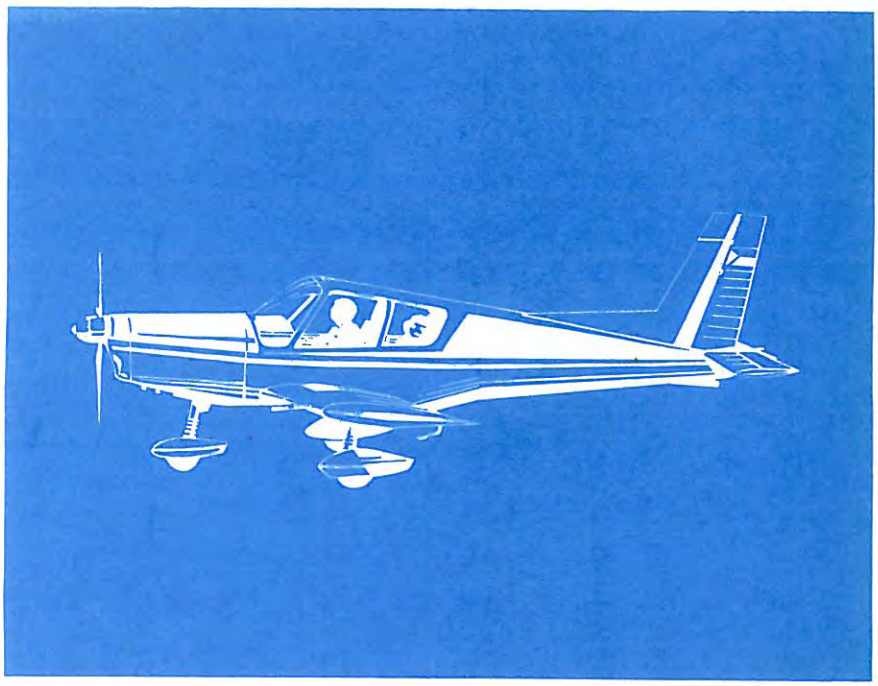

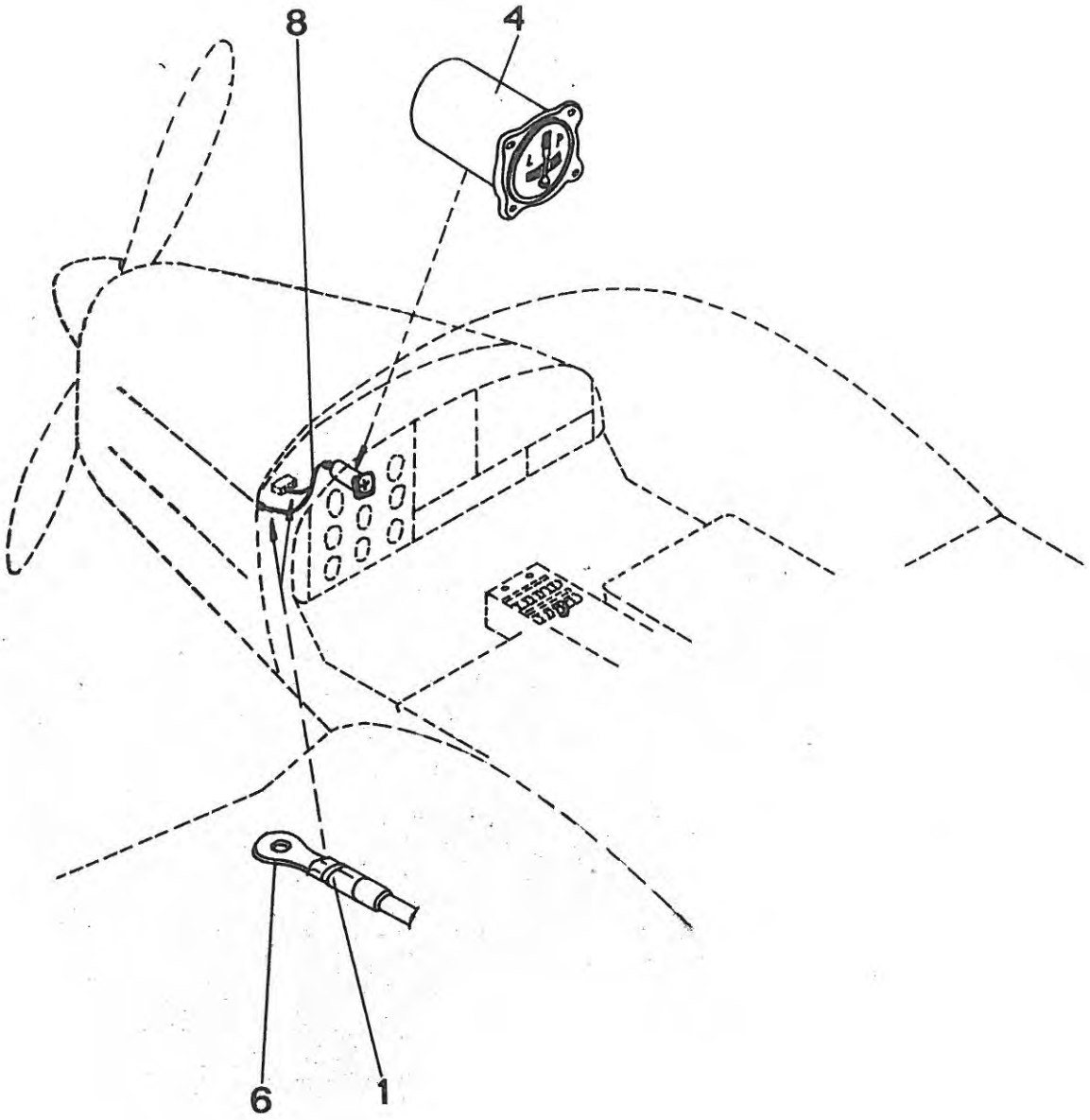
8
4
6
1

| Z 42.8810-00.00 SPEC | Установка указателя поворота<br>Zástavba zatáčkoměru<br>Wendezeigereinbau<br>Turn Inlicator Installation | | Состоит из поз.<br>Sestává z poz.<br>Besteht aus Pos.<br>Consists of pos.<br>1 - 8 |
|---|---|---|---|

| Поз.<br>Poz.<br>Pos.<br>Pos. | Номер части<br>Číslo části<br>Teilnummer<br>No. of part | Шт.<br>Ks<br>Stk<br>Pcs | Наименование<br>Název části<br>Benennung<br>Name | Примечание<br>Poznámka<br>Bemerkung<br>Note |
|---|---|---|---|---|
| 1. | Z 42.8810-00.02 | 4 | Бирка<br>Štítek<br>Schild<br>Placard | |
| 2. | | | | |
| 3. | | | | |
| 4. | LUN 1213 | 1 | Указатель поворота<br>Zatáčkoměr<br>Wendezeiger<br>Turn indicator | |
| 5. | | | | |
| 6. | N 73 s 2,5-4 | 2 | Кабельный наконечник<br>Kabelové oko<br>Kabelschuh<br>Cable eye | |
| 7. | | | | |
| 8. | TPE-28-34-425/65 | 1 | Проводник СЫП 0,75<br>Vodič SYP 0,75<br>Leiter SYP 0,75<br>SYP conductor SYP 0,75 | длина=1800<br>l=1800<br>Länge=1800<br>Length=1800 |

Z 43.8820-00.00

Установка авиагоризонта
Zástavba umělého horizontu
Fliegerhorizonteinbau
Artificial Horizon Installation

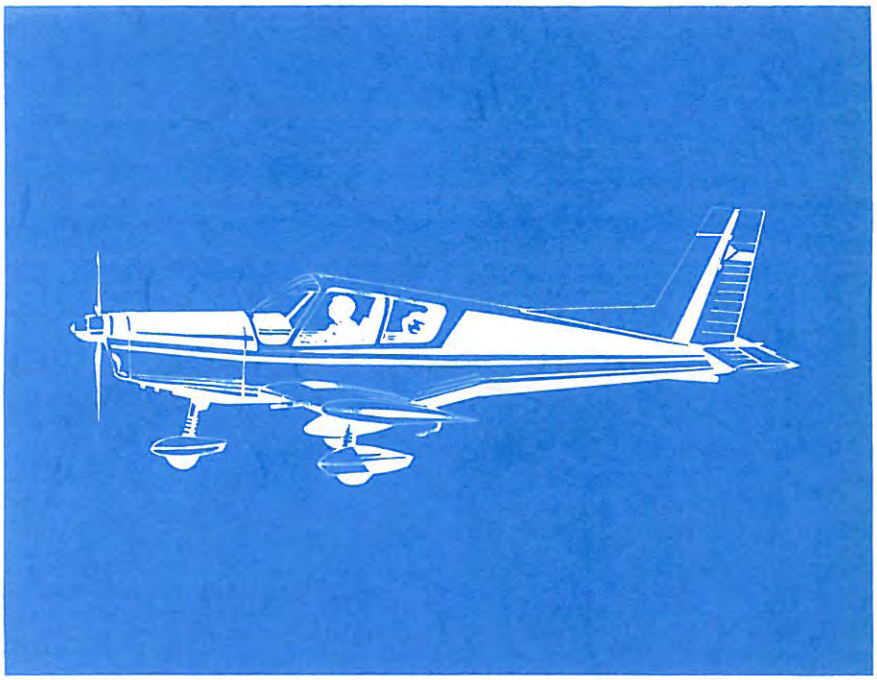

# Z43.8820-00.00

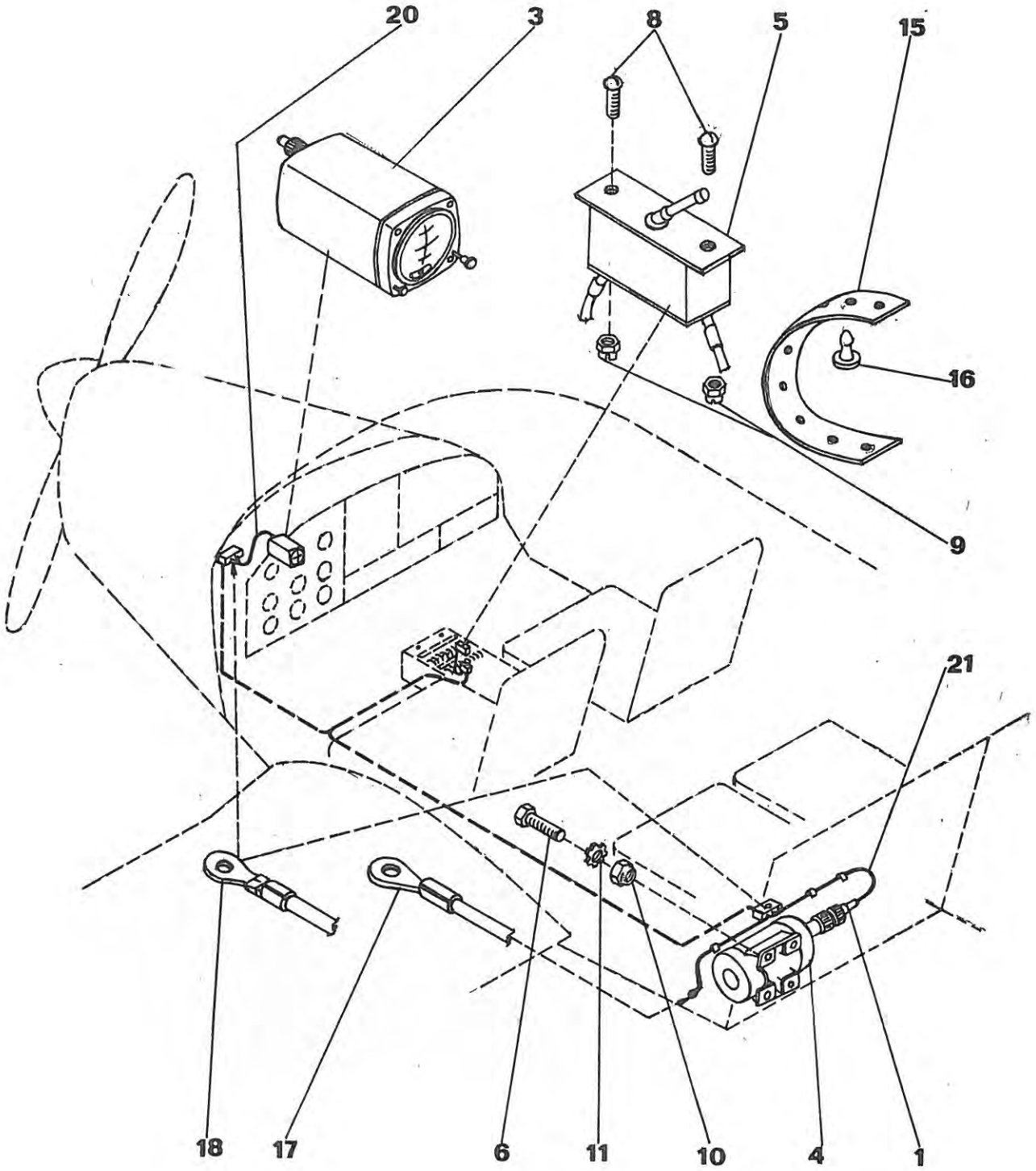

| Z 43.8820-00.00 SPEC | | Установка авиагоризонта<br>Zástavba umělého horizontu<br>Fliegerhorizonteinbau<br>Artificial Horizon<br>Installation | | Состоит из поз.<br>Sestává z poz.<br>Besteht aus Pos.<br>Consists of pos.<br>1-6,10-21 |
|---|---|---|---|---|
| Поз.<br>Poz.<br>Pos.<br>Pos. | Номер части<br>Číslo části<br>Teilnummer<br>No. of part | Шт.<br>Ks<br>Stk<br>Pcs | Наименование<br>Název části<br>Benennung<br>Name | Примечание<br>Poznámka<br>Bemerkung<br>Note |
| 1. | Z 43.8820-00.01 | 16 | Бирка<br>Štítek<br>Schild<br>Placard | 4,5/0,5 длина=30<br>4,5/0,5 l=30<br>Länge=30<br>Length=30 |
| 2. | | | | |
| 3. | LUN 1202 | 1 | Авиагоризонт<br>Umělý horizont<br>Fliegerhorizont<br>Artificial Horizon | |
| 4. | PAG-1 FP | 1 | Умформер<br>Měnič<br>Umformer<br>Converter | |
| 5. | V 45 | 1 | Выключатель<br>Vypínač<br>Schalter<br>Switch | |
| 6. | M5x16 ČSN 021103.24 | 4 | Винт<br>Šroub<br>Schraube<br>Screw | |
| 7. | | | | |

| Z 43.8820-00.00 SPEC | | Установка авиагоризонта<br>Zástavba umělého horizontu<br>Fliegerhorizonteinbau<br>Artificial Horizon Installation | | Состоит из поз.<br>Sestává z poz.<br>Besteht aus Pos.<br>Consists of pos.<br>1-6,10-21 |
|---|---|---|---|---|
| Поз.<br>Poz.<br>Pos.<br>Pos. | Номер части<br>Číslo části<br>Teilnummer<br>No. of part | Шт.<br>Ks<br>Stk<br>Pcs | Наименование<br>Název části<br>Benennung<br>Name | Примечание<br>Poznámka<br>Bemerkung<br>Note |
| 8. | M4x12 ONL 3147 | 2 | Винт<br>Šroub<br>Schraube<br>Screw | Приведено в группе 3 43.8520-00.00 пов. 73, 83<br>vedeno ve skup. Z 43.8520-00.00 poz.73,83<br>In der Gruppe Z 43.8520-00.00 Pos.73,83 angegeben<br>Given in Z 43.8520-00.00 assembly No.73,83 |
| 9. | M4 ONL 3240 | 2 | Гайка<br>Matice<br>Mutter<br>Nut | |
| 10. | M 5 ONL 3240 | 4 | Гайка<br>Matice<br>Mutter<br>Nut | |
| 11. | 5,3 ČSN 021745.04 | 1 | Шайба<br>Podložka<br>Unterlegscheibe<br>Washer | |
| 12. | | | | |
| 13. | | | | |
| 14. | | | | |
| 15. | 800 ONL 3450 | 1 | Лента<br>Pás<br>Streifen<br>Strip | длина=800<br>l=800<br>Länge=800<br>Length=800 |

| Z 43.8820-00.00 SPEC | | Установка авиагоризонта<br>Zástavba umělého horizontu<br>Fliegerhorizonteinbau<br>Artificial Horizon<br>Installation | | Состоит из поз.<br>Sestává z poz.<br>Besteht aus Pos.<br>Consists of pos.<br>1-6,10-21 |
|---|---|---|---|---|
| Поз.<br>Poz.<br>Pos.<br>Pos. | Номер части<br>Číslo části<br>Teilnummer<br>No. of part | Шт.<br>Ks<br>Stk<br>Pcs | Наименование<br>Název části<br>Benennung<br>Name | Примечание<br>Poznámka<br>Bemerkung<br>Note |
| 16. | ONL 3451.1 | 6 | Кнопка<br>Knoflík<br>Knopf<br>Button | |
| 17. | 4/6 ČSN 371341.11 | 1 | Кабельный наконечник<br>Kabelové oko<br>Kabelschuh<br>Cable eye | |
| 18. | N 73 s 2,5-4 | 10 | Кабельный наконечник<br>Kabelové oko<br>Kabelschuh<br>Cable eye | |
| 19. | | | | |
| 20. | TPE-28-34-425/65 | 1 | Проводник СЫПФ 0,75<br>Vodič SYPF 0,75<br>Leiter SYPF 0,75<br>SYPF conductor 0,75 | длина=5000<br>l=5000<br>Länge=5000<br>Length=5000 |
| 21. | TPE-28-34-425/65 | 1 | Проводник СЫП 0,75<br>Vodič SYP 0,75<br>Leiter SYP 0,75<br>SYP conductor 0,75 | длина=2000<br>l=2000<br>Länge=2000<br>Length=2000 |

Z 43.8830-00.00

Установка курсового гироскопа
Zástavba směrového setrvačníku
Kurskreiseleinbau
Directional Gyro Installation

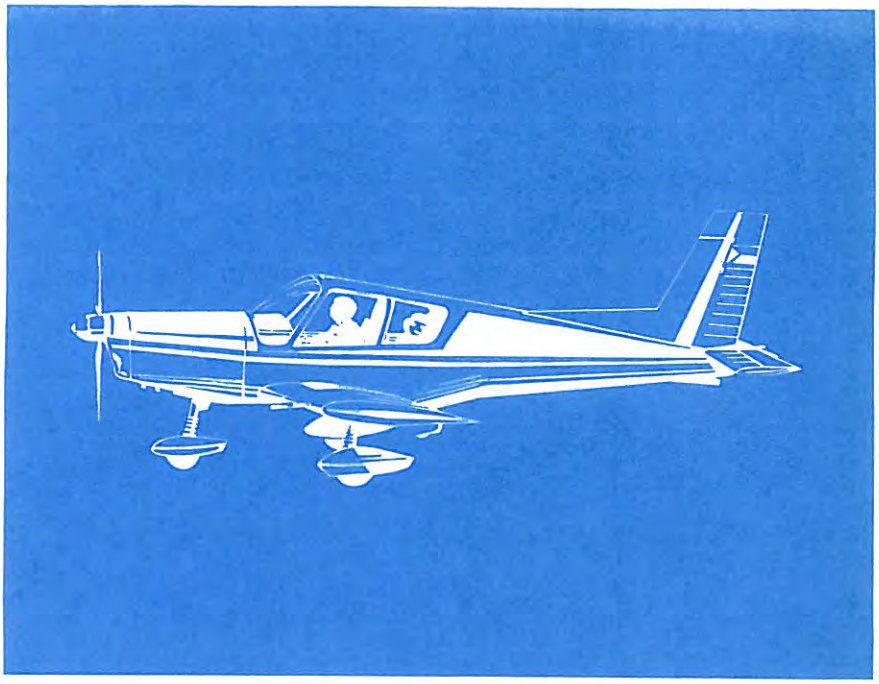

# Z43.8830-00.00

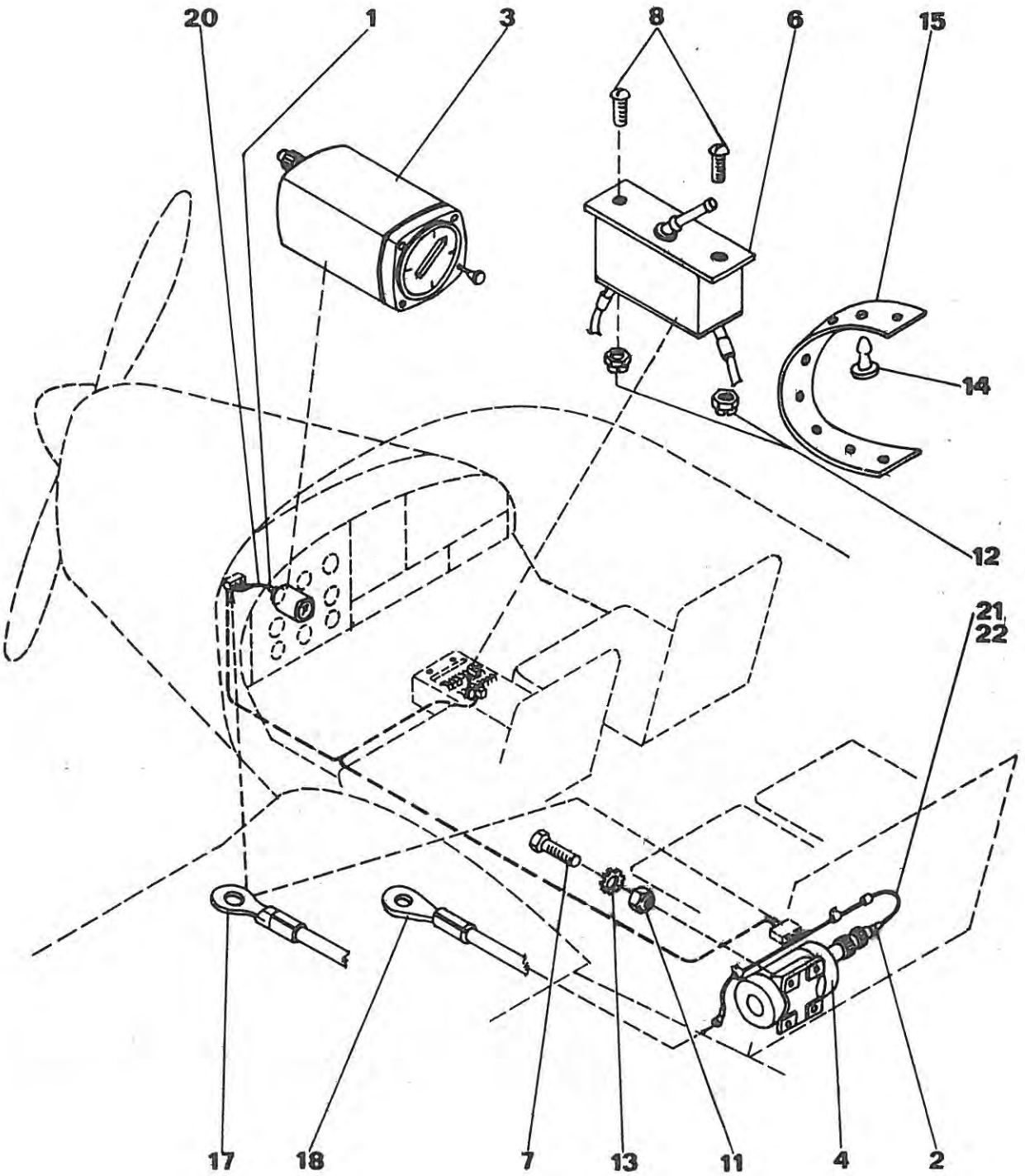

| Z 43.8830-00.00 SPEC | Установка курсового гироскопа<br>Zástavba směrového setrvač.<br>Kurskreiseleinbau<br>Directional Gyro Installation | Состоит из поз.<br>Sestává z poz.<br>Besteht aus Pos.<br>Consists of pos.<br>1-7,11,13-22 |
|---|---|---|

| Поз.<br>Poz.<br>Pos.<br>Pos. | Номер части<br>Číslo části<br>Teilnummer<br>No. of part | Шт.<br>Ks<br>Stk<br>Pcs | Наименование<br>Název části<br>Benennung<br>Name | Примечание<br>Poznámka<br>Bemerkung<br>Note |
|---|---|---|---|---|
| 1. | Z 43.8830-00.02 | 4 | Бирка<br>Štítek<br>Schild<br>Placard | |
| 2.+ | Z 43.8830-00.03 | 16 | Бирка<br>Štítek<br>Schild<br>Placard | |
| 3. | LUN 1272 | 1 | Курсовой гироскоп<br>Směrový setrvačník<br>Kurskreisel<br>Directional gyro | |
| 4.+ | PAG-1 FP | 1 | Умформер<br>Měnič<br>Umformer<br>Converter | |
| 5. | | | | |
| 6.+ | V 45 | 1 | Выключатель<br>Vypínač<br>Schalter<br>Switch | |
| 7.+ | M5x16 ČSN 021103.24 | 4 | Винт<br>Šroub<br>Schraube<br>Screw | |

| Z 43.8830-00.00 , SPEC | Установка курсового гироскопа<br>Zástavba směrového setrvač.<br>Kurskreiseleinbau<br>Directional Gyro Installation | Состоит из поз.<br>Sestává z poz.<br>Besteht aus Pos.<br>Consists of pos.<br>1-7,11,13-22 |
|---|---|---|

| Поз.<br>Poz.<br>Pos.<br>Pos. | Номер части<br>Číslo části<br>Teilnummer<br>No. of part | Шт.<br>Ks<br>Stk<br>Pcs | Наименование<br>Název části<br>Benennung<br>Name | Примечание<br>Poznámka<br>Bemerkung<br>Note |
|---|---|---|---|---|
| 8.+ | M4x12 ONL 3147 | 2 | Винт<br>Šroub<br>Schraube<br>Screw | приведено в группе<br>Z 43.8520-00.00<br>поз. 73<br>vedeno ve skup.<br>Z 43.8520-00.00<br>poz.73<br>in der Gruppe<br>Z 43.8520-00.00<br>Pos.73 angegeben<br>Given in Z 43.8520-00.00 No.73 |
| 9. | | | | |
| 10. | | | | |
| 11.+ | M5 ONL 3240 | 4 | Гайка<br>Matice<br>Mutter<br>Nut | |
| 12.+ | M4 ONL 3240 | 2 | Гайка<br>Matice<br>Mutter<br>Nut | Приведено в группе<br>Z 43.8520-00.00<br>поз. 83<br>vedeno ve skup.<br>Z 43.8520-00.00<br>poz.83<br>in der Gruppe<br>Z 43.8520-00.00<br>Pos.83 angegeben<br>given in Z 43.8520-00.00 No.83<br>assembly |

| Z 43.8830-00.00.SPEC | Установка курсового гироскопа<br>Zástavba směrového setrvač.<br>Kurskreiseleinbau<br>Directional Gyro Installation | Состоит из поз.<br>Sestává z poz.<br>Besteht aus Pos.<br>Consists of pos.<br>1-7,11,13-22 |
|---|---|---|

| Поз.<br>Poz.<br>Pos.<br>Pos. | Номер части<br>Číslo části<br>Teilnummer<br>No. of part | Шт.<br>Ks<br>Stk<br>Pcs | Наименование<br>Název části<br>Benennung<br>Name | Примечание<br>Poznámka<br>Bemerkung<br>Note |
|---|---|---|---|---|
| 13.+ | 5,3 ČSN 021745.04 | 1 | Шайба<br>Podložka<br>Unterlegscheibe<br>Washer | |
| 14.+ | ONL 3451.1 | 8 | Кнопка<br>Knoflík<br>Knopf<br>Button | |
| 15.+ | 800 ONL 3450 | 1 | Лента<br>Pás<br>Streifen<br>Strip | длина=800<br>l=800<br>Länge=800<br>Length=800 |
| 16. | | | | |
| 17+ | N 73 s 2,5-4 | 8 | Кабельный наконечник<br>Kabelové oko<br>Kabelschuh<br>Cable eye | |
| 18+ | 4/6 ČSN 371341.11 | 1 | Кабельный наконечник<br>Kabelové oko<br>Kabelschuh<br>Cable eye | |
| 19. | | | | |
| 20+ | TPE-28-34-425/65 | 1 | Проводник СЫПФ 0,75<br>Vodič SYPF 0,75<br>Leiter SYPF 0,75<br>0,75 SYPF conductor | длина=4000<br>l=4000<br>Länge=4000<br>Length=4000 |

| Z 43.8830-00.00 SPEC | Установка курсового гироскопа<br>Zástavba směrového setrvač.<br>Kurskreiseleinbau<br>Directional Gyro Installation | Состоит из поз.<br>Sestává z poz.<br>Besteht aus Pos.<br>Consists of pos.<br>1-7,11,13-22 |
|---|---|---|

| Поз.<br>Poz.<br>Pos.<br>Pos. | Номер части<br>Číslo části<br>Teilnummer<br>No. of part | Шт.<br>Ks<br>Stk<br>Pcs | Наименование<br>Název části<br>Benennung<br>Name | Примечание<br>Poznámka<br>Bemerkung<br>Note |
|---|---|---|---|---|
| 21. | TPE-28-34-425/65 | 1 | Проводник СНП 0,75<br>Vodič SYP 0,75<br>Leiter SYP 0,75<br>0,75 SYP Conductor | длина=2400<br>l=2400<br>Länge=2400<br>Length=2400 |
| 22+ | TPE-28-34-425/65 | 1 | Проводник СНП 0,75<br>Vodič SYPF 0,75<br>Leiter SYPF 0,75<br>0,75 SYPF Conductor | длина=1800<br>l=1800<br>Länge=1800<br>Length=1800 |

\+ Предупреждение:
Upozornění :
Zur Beachtung:
Caution :
---

Pozice označené + jsou společné při současné zástavbě směrového setrvačníku a umělého horizontu.
Die mit + bezeichneten Positionen sind beim gleichzeitigen Einbau des Kurskreisels und des Fliegerhorizonts gemein.
Numbers marked + are common when both the directional gyro and the artificial horizon are installed
Позиции обозначенные + совместные при одновременной установке курсового гироскопа и авиагоризонта.

Z 42.8850-00.00

# Установка вольт-амперметра
# Zástavba voltampérmetru
# Voltamperemetereinbau
# Voltampere Meter Installation

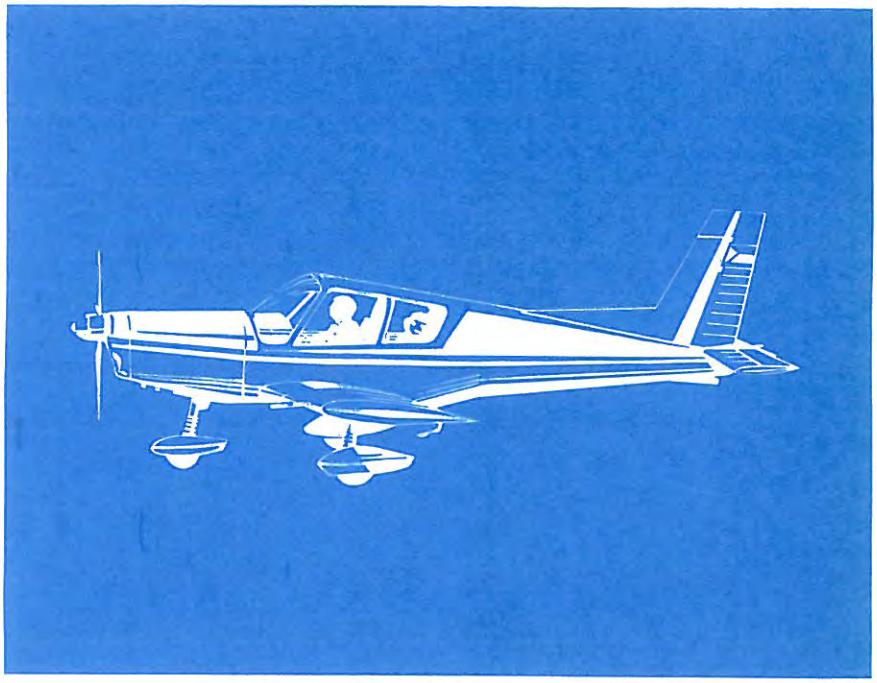

# Z42.8850-00.00

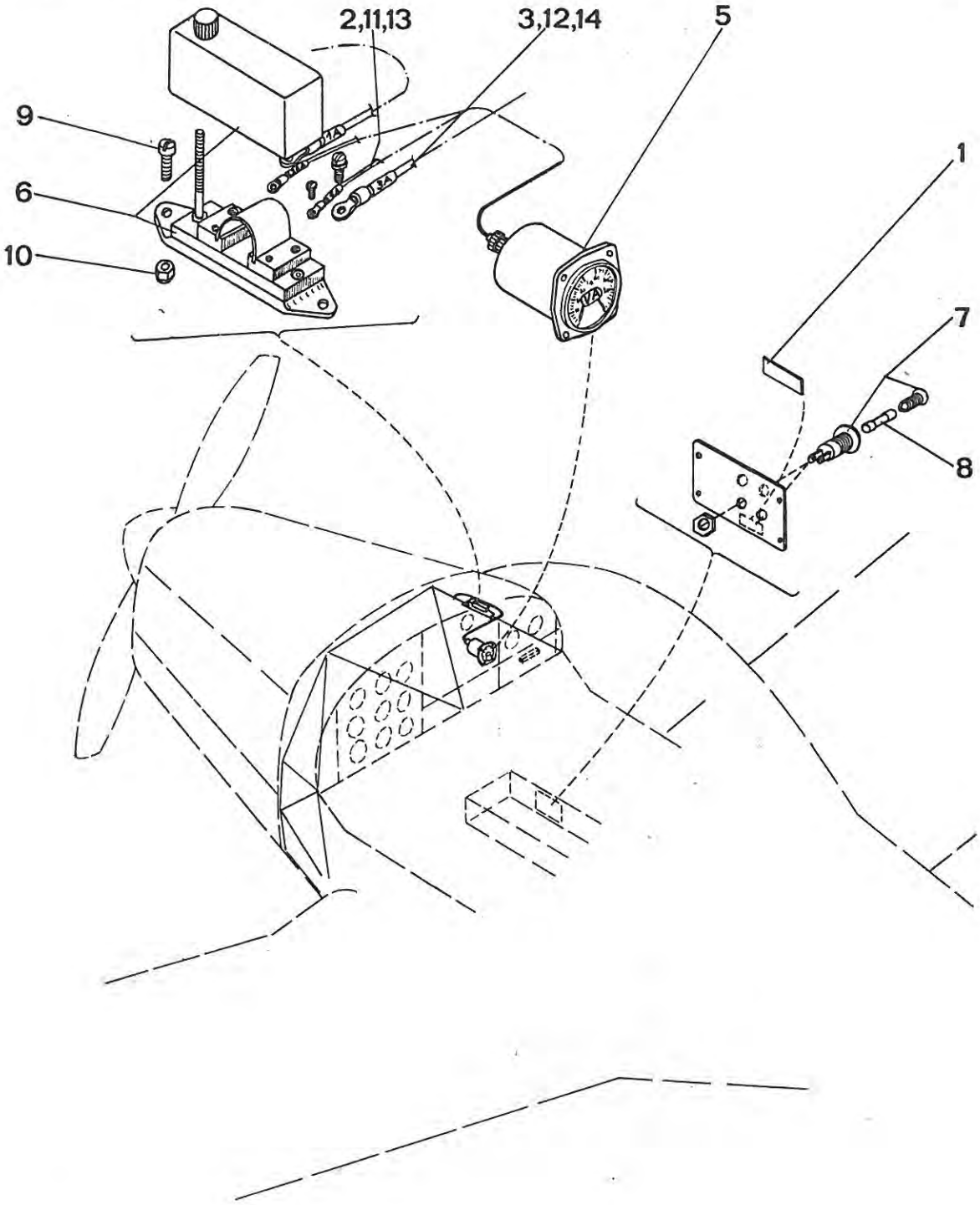

| Z 42.8850-00.00. SPEC | Установка вольт-амперметра<br>Zástavba voltampérmetru<br>Voltamperemetereinbau<br>Voltampere Meter Installation | Состоит из поз.<br>Sestává z poz.<br>Besteht aus Pos.<br>Consists of pos.<br>1 - 14 |
|---|---|---|

| Поз.<br>Poz.<br>Pos.<br>Pos. | Номер части<br>Číslo části<br>Teilnummer<br>No. of part | Шт.<br>Ks<br>Stk<br>Pcs | Наименование<br>Název části<br>Benennung<br>Name | Примечание<br>Poznámka<br>Bemerkung<br>Note |
|---|---|---|---|---|
| 1. | Z 42.8850-00.03 | 1 | Табличка<br>Štítek<br>Schild<br>Placard | |
| 2. | Z 42.8850-00.04 | 2 | Табличка<br>Štítek<br>Schild<br>Placard | |
| 3. | Z 42.8850-00.05 | 2 | Табличка<br>Štítek<br>Schild<br>Placard | |
| 4. | | | | |
| 5. | LUN 2715 | 1 | Вольт-амперметр<br>Voltampérmetr<br>Voltamperemeter<br>Volt-ampere meter | |
| 6. | ŠA 240 | 1 | Шунт<br>Bočník<br>Shunt<br>Shunt | |
| 7. | PD 45 | 2 | Держатель предохранителя<br>Držák pojistky<br>Sicherungshalter<br>Fuse holder | |
| 8. | 1/250 ČSN 354731 | 2 | Предохранитель<br>Pojistka<br>Sicherung<br>Fuse | |

| Z 42.8850-00.00 . SPEC | Установка вольт-амперметра<br>Zástavba voltampérmetru<br>Voltamperemetereinbau<br>Voltampere Meter Installation | Состоит из поз.<br>Sestává z poz.<br>Besteht aus Pos.<br>Consists of pos.<br>1-14 |
|---|---|---|

| Поз.<br>Poz.<br>Pos.<br>Pos. | Номер части<br>Číslo části<br>Teilnummer<br>No. of part | Шт.<br>Ks<br>Stk<br>Pcs | Наименование<br>Název části<br>Benennung<br>Name | Примечание<br>Poznámka<br>Bemerkung<br>Note |
|---|---|---|---|---|
| 9. | M4x16 ČSN 021131.24 | 2 | Винт<br>Šroub<br>Schraube<br>Screw | |
| 10. | M4 ONL 3240 | 2 | Гайка<br>Matice<br>Mutter<br>Nut | |
| 11. | N 73 s 2,5-4 | 3 | Кабельный башмак<br>Kabelové oko<br>Kabelschuh<br>Cable eye | |
| 12. | 4/6 ČSN 371341.11 | 2 | Кабельный башмак<br>Kabelové oko<br>Kabelschuh<br>Cable eye | |
| 13. | TPE 28-34425/65 | 1 | Авиапровод СЫП 0,75<br>Letecký vodič SYP 0,75<br>Flugzeugleiter SYP 0,75<br>Aircraft conductor<br>SYP 0,75 | длина=1500<br>l=1500<br>Länge=1500<br>Length=1500 |
| 14. | TPE 28-34425/65 | 1 | Авиапровод СЫП 0,75<br>Letecký vodič SYP 4<br>Flugzeugleiter SYP 4<br>Aircraft conductor<br>SYP 4 | длина=1500<br>l=1500<br>Länge=1500<br>Length=1500 |

Z 43.8860-00.00

Установка указателя оборотов со счетчиком общей наработки
Zástavba registračního otáčkoměru
Drehzahlanzeiger mit Laufzeitzähler
Tachometer Recording Installation

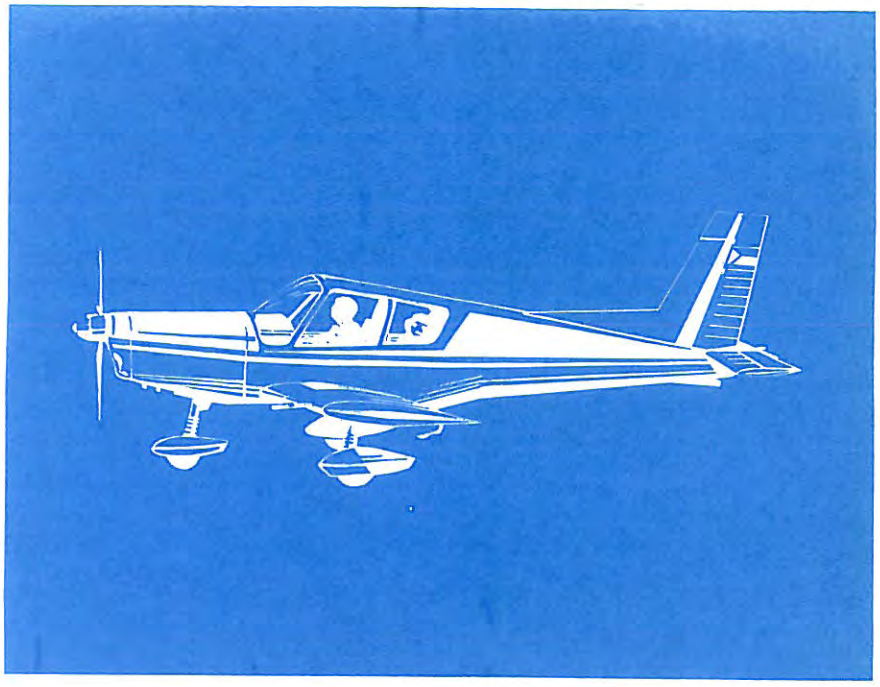

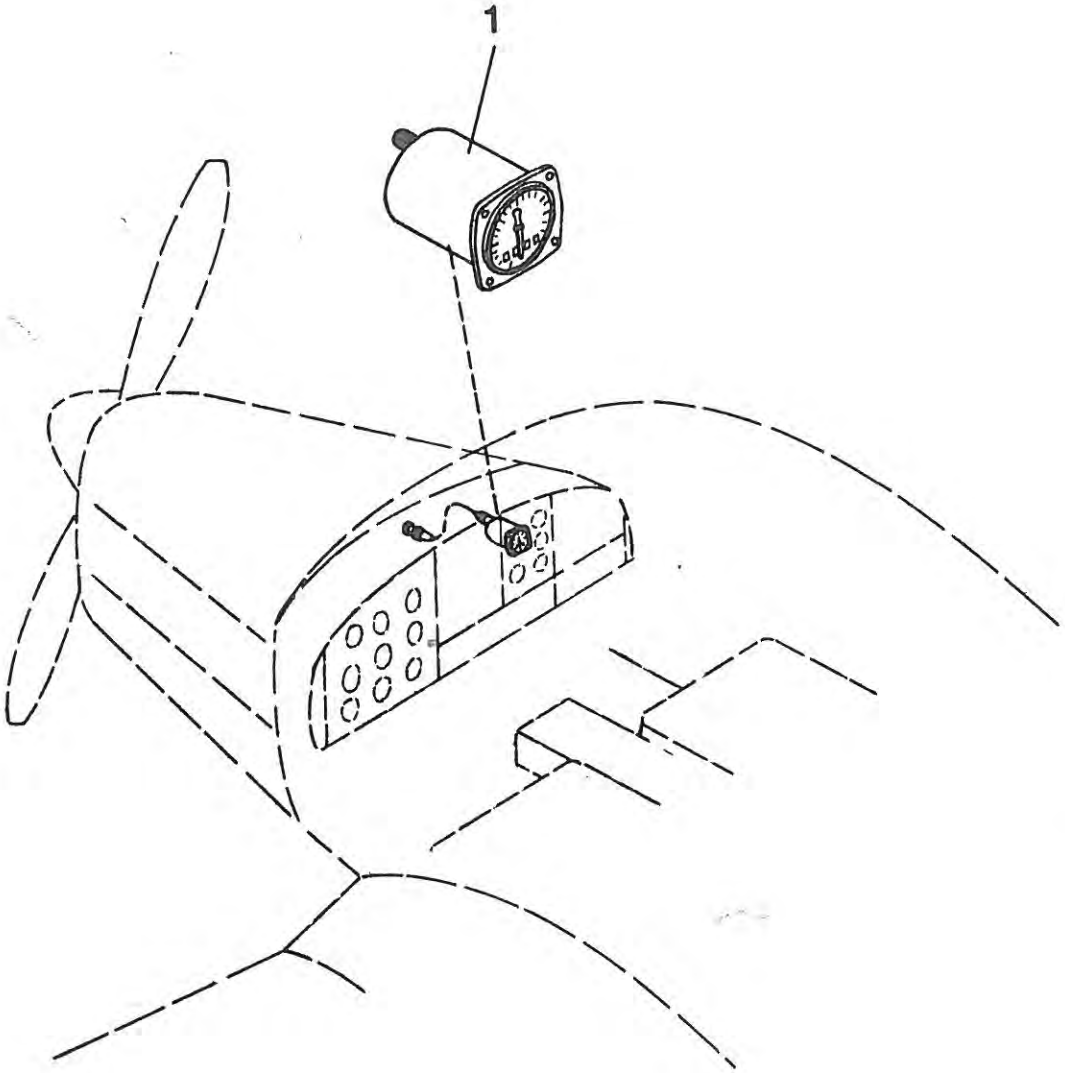
1

| Z 43.8860-00.00 SPEC | Установка указателя оборотов со счетчиком общей наработки<br>Zástavba registračního otáčkoměru<br>Drehzahlanzeiger mit Laufzeitzähler<br>Tachometer Recording Installation | Состоит из поз.<br>Sestává z poz.<br>Besteht aus Pos.<br>Consists of pos.<br>1 |
|---|---|---|

| Поз.<br>Poz.<br>Pos.<br>Pos. | Номер части<br>Číslo části<br>Teilnummer<br>No. of part | Шт.<br>Ks<br>Stk<br>Pcs | Наименование<br>Název části<br>Benennung<br>Name | Примечание<br>Poznámka<br>Bemerkung<br>Note |
|---|---|---|---|---|
| 1. | LUN 1319.2 | 1 | Указатель оборотов со счетчиком общей наработки<br>Registrační otáčkoměr<br>Drehzahlanzeiger mit Laufzeitzähler<br>Tachometer recording | |

Z 43.8891-00.00

Освещение кабины
Osvětlení kabiny
Kabinenbeleuchtung
Cabin Lighting

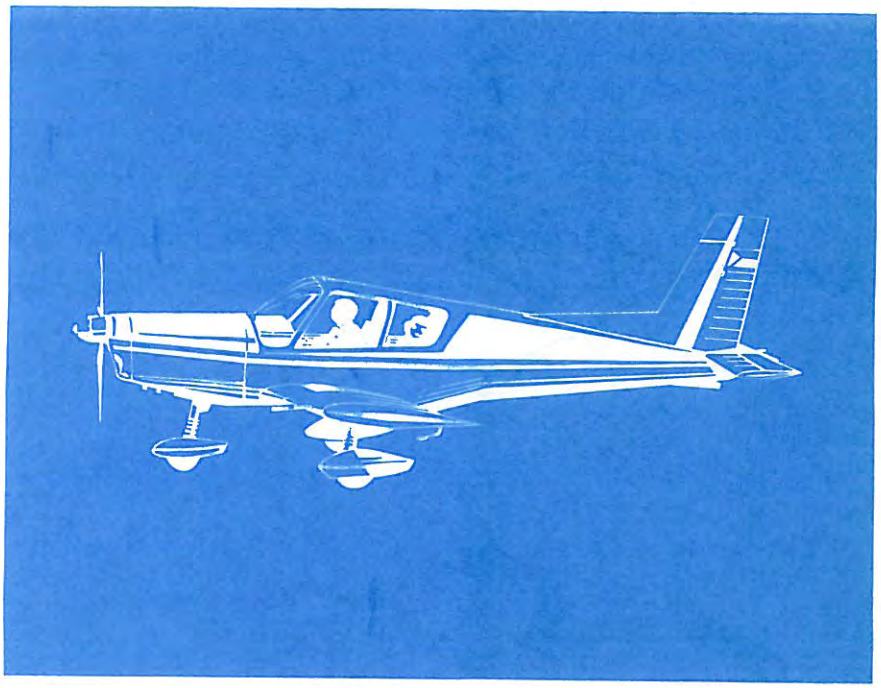

# Z43.8891-00.00

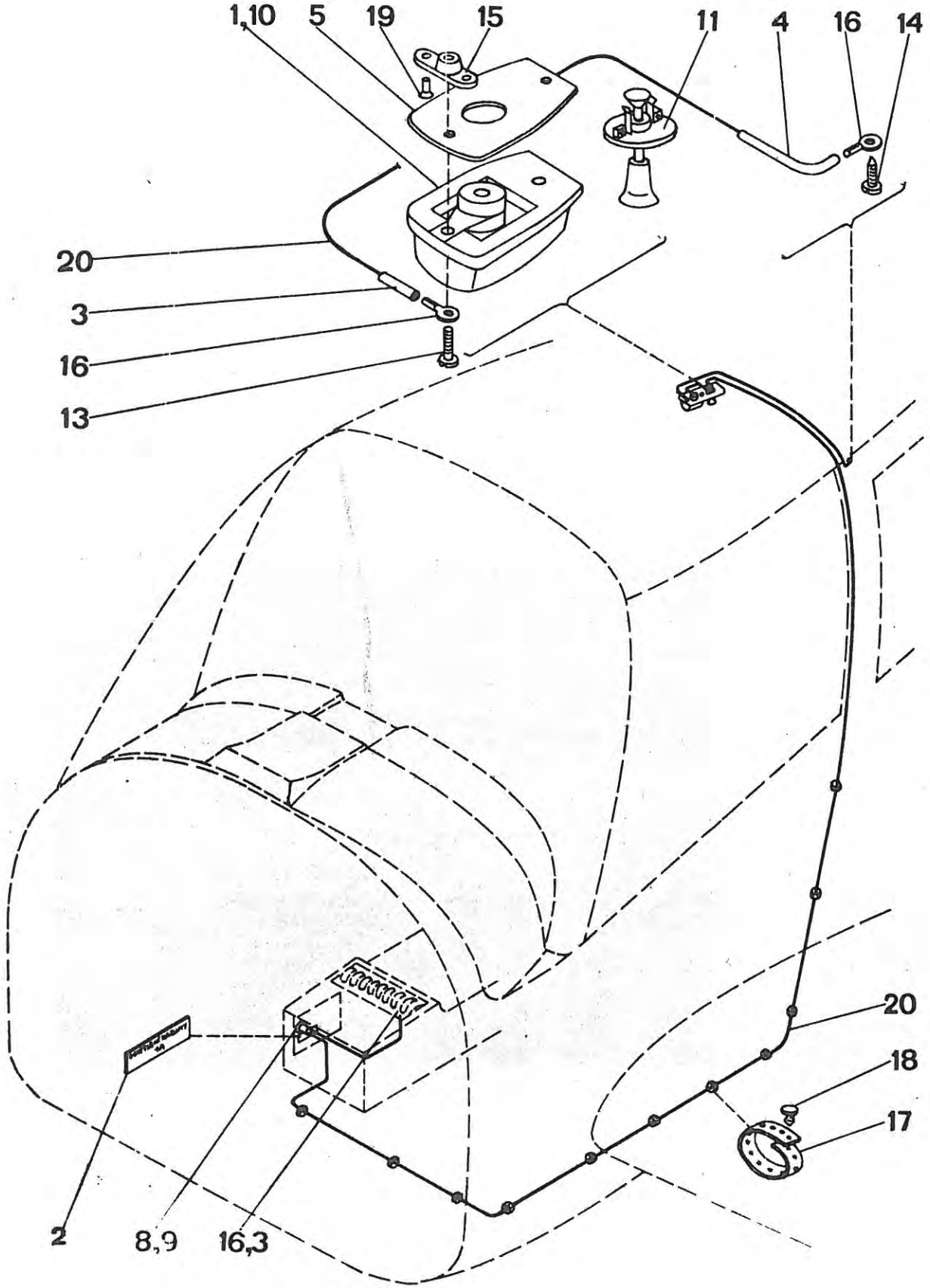

| Z 43.8891-00.00. SPEC | Освещение кабины<br>Osvětlení kabiny<br>Kabinenbeleuchtung<br>Cabin Lighting | | | Состоит из поз.<br>Sestává z poz.<br>Besteht aus Pos.<br>Consists of pos.<br>1 - 20 |
|---|---|---|---|---|
| Поз.<br>Poz.<br>Pos.<br>Pos. | Номер части<br>Číslo části<br>Teilnummer<br>No. of part | Шт.<br>Ks<br>Stk<br>Pcs | Наименование<br>Název části<br>Benennung<br>Name | Примечание<br>Poznámka<br>Bemerkung<br>Note |
| 1. | Z 43.8891-00.01 | 1 | Модификация лампы<br>Úprava svítilny<br>Vorbereitung der Leuchte<br>Lamp modification | |
| 2. | Z 42.8891-00.07 | 1 | Бирка<br>Štítek<br>Schild<br>Placard | |
| 3. | Z 43.8891-00.03 | 8 | Бирка<br>Štítek<br>Schild<br>Placard | |
| 4. | Z 43.8891-00.04 | 1 | Шланг<br>Hadice<br>Schlauch<br>Hose | |
| 5. | Z 43.8891-00.05 | 1 | Шайба<br>Podložka<br>Unterlegscheibe<br>Washer | |
| 6. | | | | |
| 7. | | | | |
| 8. | PD 45 | 1 | Держатель предохранителей<br>Pojistkový držák<br>Halter der Sicherungen<br>Fuse holder | |

| Z 43.8891-00.00 SPEC | Освещение кабины<br>Osvětlení kabiny<br>Kabinenbeleuchtung<br>Cabin Lighting | Состоит из поз.<br>Sestává z poz.<br>Besteht aus Pos.<br>Consists of pos.<br>1 - 20 |
|---|---|---|

| Поз.<br>Poz.<br>Pos.<br>Pos. | Номер части<br>Číslo části<br>Teilnummer<br>No. of part | Шт.<br>Ks<br>Stk<br>Pcs | Наименование<br>Název části<br>Benennung<br>Name | Примечание<br>Poznámka<br>Bemerkung<br>Note |
|---|---|---|---|---|
| 9. | 1/250 ČSN 354731 | 1 | Вставка<br>Vložka<br>Einlage<br>Shim | |
| 10. | 24 V-5-W-38 | 1 | Лампа накаливания<br>Žárovka<br>Glühlampe<br>Bulb | |
| 11. | CX-K 71 | 1 | Выключатель<br>Vypínač<br>Schalter<br>Switch | |
| 12. | | | | |
| 13. | M4x16 ČSN 021131.24 | 2 | Винт<br>Šroub<br>Schraube<br>Screw | |
| 14. | 4x8 ČSN 021232.05 | 1 | Винт<br>Šroub<br>Schraube<br>Screw | |
| 15. | M4 LDN 3244 | 2 | Гайка<br>Matice<br>Mutter<br>Nut | |
| 16. | N 73 s-2,5-4 | 3 | Кабельный наконечник<br>Kabelové oko<br>Kabelschuh<br>Cable eye | |

| Z 43.8891-00.00· SPEC | Освещение кабины<br>Osvětlení kabiny<br>Kabinenbeleuchtung<br>Cabin Lighting | Состоит из поз.<br>Sestává z poz.<br>Besteht aus Pos.<br>Consists of pos.<br>1 - 20 |
|---|---|---|

| Поз.<br>Poz.<br>Pos.<br>Pos. | Номер части<br>Číslo části<br>Teilnummer<br>No. of part | Шт.<br>Ks<br>Stk<br>Pcs | Наименование<br>Název části<br>Benennung<br>Name | Примечание<br>Poznámka<br>Bemerkung<br>Note |
|---|---|---|---|---|
| 17. | 800 ONL 3450 | 1 | Лента<br>Pás<br>Streifen<br>Strip | |
| 18. | ONL 3451.1 | 10 | Кнопка<br>Knoflík<br>Knopf<br>Button | |
| 19. | 2,6x6 ČSN 022320.0 | 4 | Заклепка<br>Nýt<br>Niet<br>Rivet | |
| 20. | TPE28-34.425/65 | 1 | Авиационный проводник СЫП 0,75<br>Letecký vodič SYP 0,75<br>Flugzeugleiter SYP0,75<br>SYP 0,75 aircraft conductor | длина=6000<br>l=6000<br>Länge=6000<br>Length=6000 |
| 21. | | | | |

Z 43.8892-00.00

Освещение приборов
Osvětlení přístrojů
Bordgerätebeleuchtung
Instrument Lighting

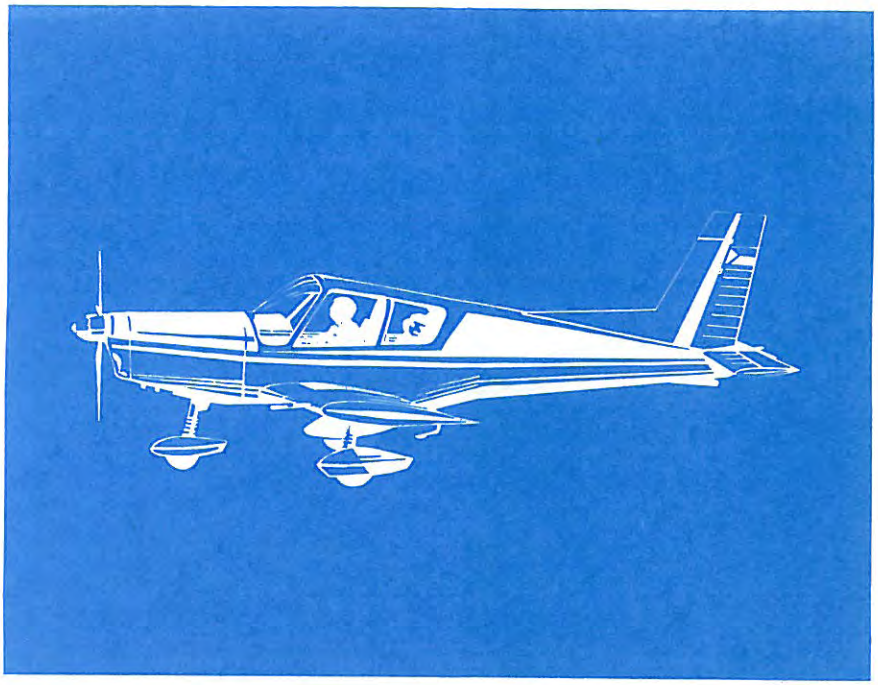

# Z43.8892 00.00

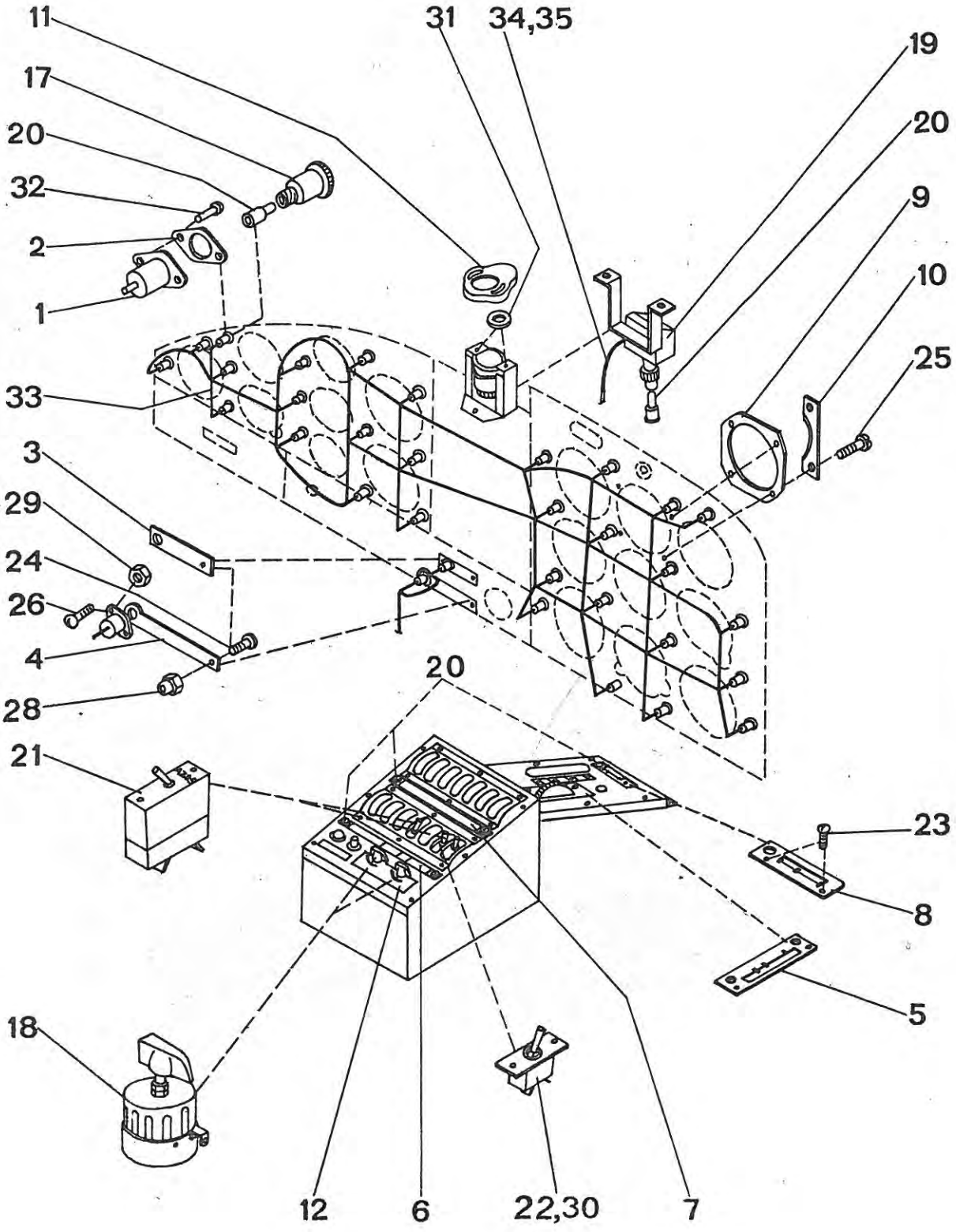

| Z 43.8892-00.00 . SPEC | Освещение приборов<br>Osvětlení přístrojů<br>Bordgerätebeleuchtung<br>Instrument Lighting | Состоит из поз.<br>Sestává z poz.<br>Besteht aus Pos.<br>Consists of pos.<br>1 - 35 |
|---|---|---|

| Поз.<br>Poz.<br>Pos.<br>Pos. | Номер части<br>Číslo části<br>Teilnummer<br>No. of part | Шт.<br>Ks<br>Stk<br>Pcs | Наименование<br>Název části<br>Benennung<br>Name | Примечание<br>Poznámka<br>Bemerkung<br>Note |
|---|---|---|---|---|
| 1. | Z 43.8892-00.01 | 39 | Фланец приспособленный<br>Příruba upravená<br>Zubereiteter Flansch<br>Modified flange | |
| 2. | Z 42.8892-00.01 | 39 | Подкладка<br>Podložka<br>Unterlage<br>Retainer | |
| 3. | Z 42.8892-00.02 | 1 | Бирка<br>Štítek<br>Schild<br>Placard | |
| 4. | Z 42.8892-00.03 | 1 | Бирка<br>Štítek<br>Schild<br>Placard | |
| 5. | Z 42.8892-00.04 | 1 | Бирка<br>Štítek<br>Schild<br>Placard | |
| 6. | Z 42.8892-00.05 | 1 | Бирка<br>Štítek<br>Schild<br>Placard | |
| 7. | Z 42.8892-00.06 | 1 | Бирка<br>Štítek<br>Schild<br>Placard | |
| 8. | Z 42.8892-00.07 | 1 | Бирка<br>Štítek<br>Schild<br>Placard | |

| Z 43.8892-00.00 SPEC | | Освещение приборов<br>Osvětlení přístrojů<br>Bordgerätebeleuchtung<br>Instrument Lighting | | Состоит из поз.<br>Sestává z poz.<br>Besteht aus Pos.<br>Consists of pos.<br>1 - 35 |
|---|---|---|---|---|
| Поз.<br>Poz.<br>Pos.<br>Pos. | Номер части<br>Číslo části<br>Teilnummer<br>No. of part | Шт.<br>Ks<br>Stk<br>Pcs | Наименование<br>Název části<br>Benennung<br>Name | Примечание<br>Poznámka<br>Bemerkung<br>Note |
| 9. | Z 42.8892-00.17 | 1 | Подкладка<br>Podložka<br>Unterlage<br>Retainer | |
| 10. | Z 42.8892-00.19 | 1 | Световод<br>Světlovod<br>Lichtstromleiter<br>Luminous ray conductor | |
| 11. | Z 42.8892-00.21 | 1 | Экран<br>Stínítko<br>Schirm<br>Screen | |
| 12. | Z 42.8892-00.26 | 1 | Бирка<br>Štítek<br>Schild<br>Placard | |
| 13. | | | | |
| 14. | | | | |
| 15. | | | | |
| 16. | | | | |

| Z 43.8892-00.00 . SPEC | Освещение приборов<br>Osvětlení přístrojů<br>Bordgerätebeleuchtung<br>Instrument Lighting | Состоит из поз.<br>Sestává z poz.<br>Besteht aus Pos.<br>Consists of pos.<br>1 - 35 |
|---|---|---|

| Поз.<br>Poz.<br>Pos.<br>Pos. | Номер части<br>Číslo části<br>Teilnummer<br>No. of part | Шт.<br>Ks<br>Stk<br>Pcs | Наименование<br>Název části<br>Benennung<br>Name | Примечание<br>Poznámka<br>Bemerkung<br>Note |
|---|---|---|---|---|
| 17. | 5 QF 68340 | 39 | Держатель лампы накаливания<br>Držák žárovky<br>Glühlampenhalter<br>Bulb holder | |
| 18. | Rufo 45 | 2 | Потенциометр<br>Potenciometr<br>Potentiometer<br>Potentiometer | |
| 19. | LUN 2880-8 | 1 | Освещение компасса<br>Osvětlení kompasu<br>Kompassbeleuchtung<br>Compass lighting | |
| 20. | SM 37 | 40 | Лампа накаливания<br>Žárovka<br>Glühlampe<br>Bulb | |
| 21. | AZS 10 | 2 | Защитный выключатель<br>Jistič<br>Schutzschalter<br>Circuit breaker | |
| 22. | V 45 | 1 | Выключатель<br>Vypínač<br>Schalter<br>Switch | |
| 23. | M4x10 ONL 3147 | 2 | Винт<br>Šroub<br>Schraube<br>Screw | Приведено в группе<br>Z 43.1620-00.00<br>vedeno ve skup.<br>Z 43.1620-00.00<br>In der Gruppe<br>Z 43.1620-00.00<br>angegeben<br>Given in Z 43.<br>1620-00.00<br>assembly |

| Z 43.8892-00.00 - SPEC | | Освещение приборов<br>Osvětlení přístrojů<br>Bordgerätebeleuchtung<br>Instrument Lighting | | Состоит из поз.<br>Sestává z poz.<br>Besteht aus Pos.<br>Consists of pos.<br>1 - 35 |
|---|---|---|---|---|
| Поз.<br>Poz.<br>Pos.<br>Pos. | Номер части<br>Číslo části<br>Teilnummer<br>No. of part | Шт.<br>Ks<br>Stk<br>Pcs | Наименование<br>Název části<br>Benennung<br>Name | Примечание<br>Poznámka<br>Bemerkung<br>Note |
| 24. | M3x10 ONL 3147 | 2 | Винт<br>Šroub<br>Schraube<br>Screw | |
| 25. | M3x12 ONL 3160 | 4 | Винт<br>Šroub<br>Schraube<br>Screw | |
| 26. | M2x10 ČSN 021151.24 | 2 | Винт<br>Šroub<br>Schraube<br>Screw | |
| 27. | | | | |
| 28. | M3 ONL 3240 | 2 | Гайка<br>Matice<br>Mutter<br>Nut | |
| 29. | M2 ČSN 021401.24 | 2 | Гайка<br>Matice<br>Mutter<br>Nut | |
| 30. | N 73-S-2,5-4 | 14 | Кабельный наконечник<br>Kabelové oko<br>Kabelschuh<br>Cable eye | |
| 31. | 3 ČSN 313282.41 | 2 | Шайба<br>Podložka<br>Unterlegscheibe<br>Washer | |

| Z 43.8892-00.00 - SPEC | Освещение приборов<br>Osvětlení přístrojů<br>Bordgerätebeleuchtung<br>Instrument Lighting | Состоит из поз.<br>Sestává z poz.<br>Besteht aus Pos.<br>Consists of pos.<br>1 - 35 |
|---|---|---|

| Поз.<br>Poz.<br>Pos.<br>Pos. | Номер части<br>Číslo části<br>Teilnummer<br>No. of part | Шт.<br>Ks<br>Stk<br>Pcs | Наименование<br>Název části<br>Benennung<br>Name | Примечание<br>Poznámka<br>Bemerkung<br>Note |
|---|---|---|---|---|
| 32. | 2x8 ČSN 022320.0 | 76 | Заклепка<br>Nýt<br>Niet<br>Rivet | |
| 33. | TPE-28-45-425/65 | 1 | Авиационный проводник СЫП 0,5<br>Letecký vodič SYP 0,5<br>Flugzeugleiter SYP 0,5<br>SYP aircraft conductor 0,5 | длина=8000<br>l=8000<br>Länge=8000<br>Length=8000 |
| 34. | TPE-28-45-425/65 | 1 | Авиационный проводник СЫП 0,35<br>Letecký vodič SYP 0,35<br>Flugzeugleiter SYP 0,35<br>SYP aircraft conductor 0,35 | длина=2000<br>l=2000<br>Länge=2000<br>Length=2000 |
| 35. | TPD-5-046-60 | 1 | Шланг ПВЦ<br>Hadička PVC<br>Schlauch PVC<br>PVC hose | 4,5/0,5 длина=1000<br>4,5/0,5 l=1000<br>Länge=1000<br>Length=1000 |

Z 42.8894-00.00

Установка лампы для карты
Zástavba svítilny na mapu
Einbau der Leuchte für Karte
Map Lamp Installation

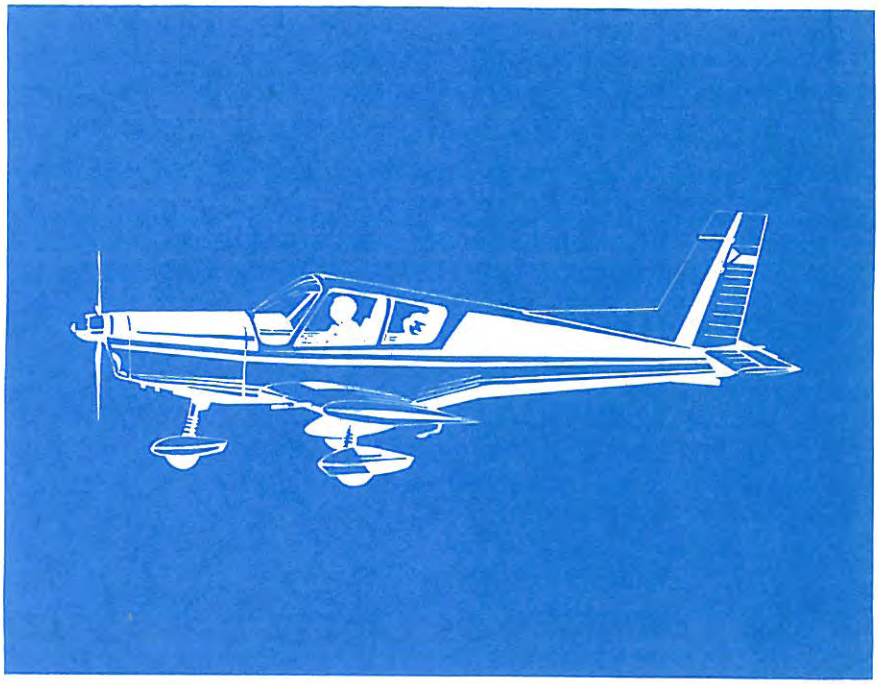

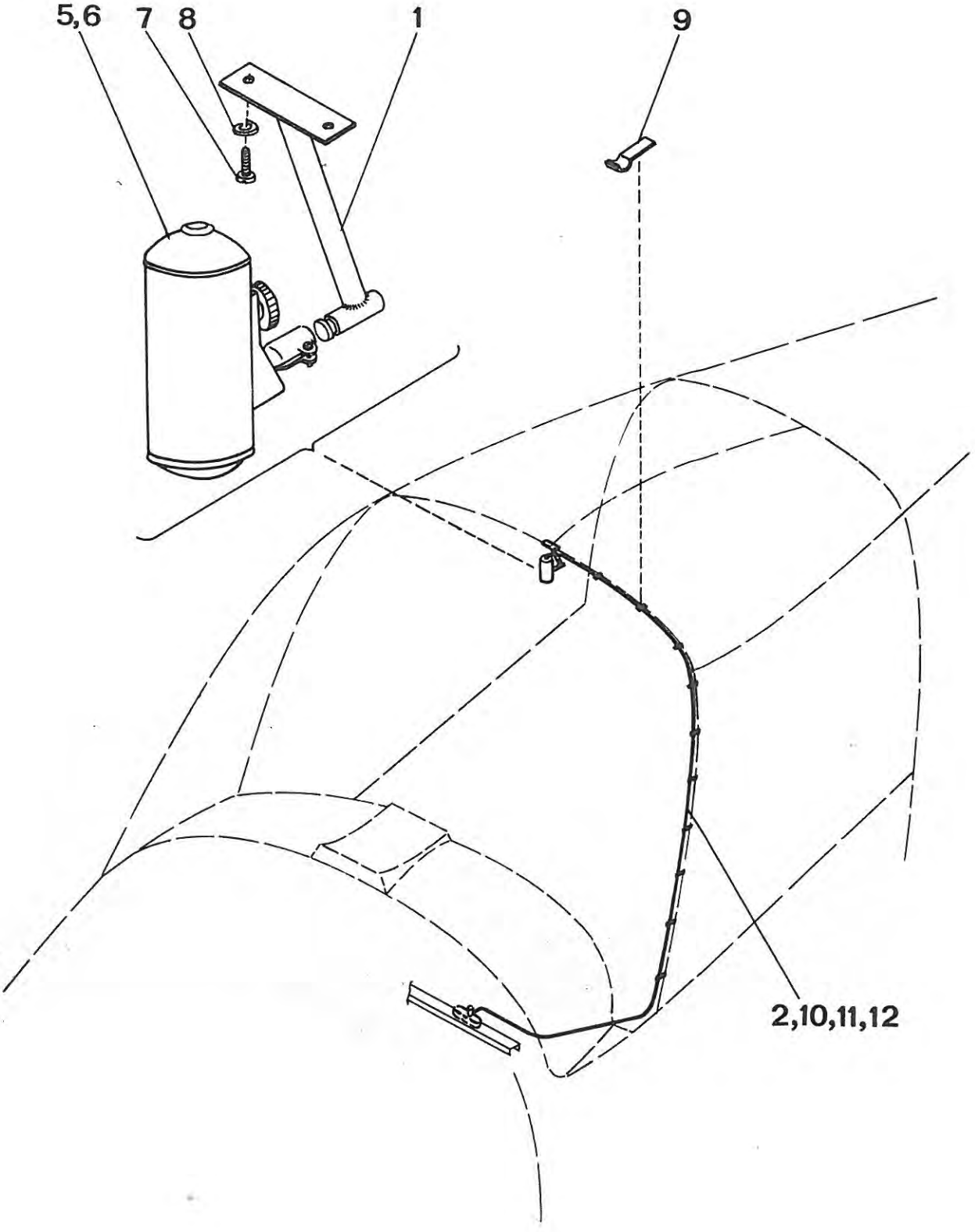
5,6
7
8
1
9
2,10,11,12

| Z 42.8894-00.00 . | | Установка лампы для карты<br>Zástavba svítilny na mapu<br>Einbau der Leuchte für Karte<br>Map Lamp Installation | | Состоит из поз.<br>Sestává z poz.<br>Besteht aus Pos.<br>Consists of pos.<br>1 - 12 |
|---|---|---|---|---|
| Поз.<br>Poz.<br>Pos.<br>Pos. | Номер части<br>Číslo části<br>Teilnummer<br>No. of part | Шт.<br>Ks<br>Stk<br>Pcs | Наименование<br>Název části<br>Benennung<br>Name | Примечание<br>Poznámka<br>Bemerkung<br>Note |
| 1. | Z 42.8894-01.00 | 1 | Кронштейн<br>Konzola<br>Konsole<br>Bracket | |
| 2. | Z 42.8894-00.06 | 6 | Табличка<br>Štítek<br>Schild<br>Placard | |
| 3. | | | | |
| 4. | | | | |
| 5. | KLSRK-45 | 1 | Лампа<br>Svítilna<br>Leuchte<br>Lamp | |
| 6. | SM 30 | 1 | Лампочка<br>Žárovka<br>Glühlampe<br>Bulb | |
| 7. | M4x10 ČSN 021131.24 | 2 | Винт<br>Šroub<br>Schraube<br>Screw | |
| 8. | 4,1 ČSN 021740.04 | 2 | Шайба<br>Podložka<br>Unterlegscheibe<br>Washer | |

| Z 42.8894-00.00 | | Установка лампы для карты<br>Zástavba svítilny na mapu<br>Einbau der Leuchte für Karte<br>Map Lamp Installation | | Состоит из поз.<br>Sestává z poz.<br>Besteht aus Pos.<br>Consists of pos.<br>1 - 12 |
|---|---|---|---|---|
| Поз.<br>Poz.<br>Pos.<br>Pos. | Номер части<br>Číslo části<br>Teilnummer<br>No. of part | Шт.<br>Ks<br>Stk<br>Pcs | Наименование<br>Název části<br>Benennung<br>Name | Примечание<br>Poznámka<br>Bemerkung<br>Note |
| 9. | 4 ČSN 022709.51 | 10 | Зажим<br>Příchytka<br>Schelle<br>Clamp | |
| 10. | N 73 s-2,5-4 | 3 | Кабельный башмак<br>Kabelové oko<br>Kabelschuh<br>Cable eye | |
| 11. | TPD 5-046-60 6/0,5 | 1 | Шланг ПВЦ /сорт 601/<br>Hadička PVC(druh 601)<br>Schlauch PVC(Art 601)<br>Hose PVC (Kind 601) | длина=2000<br>l=2000<br>Länge=2000<br>Length=2000 |
| 12. | TPE 28-34.425/65 | 1 | Авиапровод СНП 0,75<br>Letecký vodič SYP 0,75<br>Flugzeugleiter SYP 0,75<br>Aircraft conductor SYP 0,75 | длина=4000<br>l=4000<br>Länge=4000<br>Length=4000 |

Z 43.8895-00.00

Установка лампочки подсвета
Zástavba přisvětlovací svítilny
Hilfsbeleuchtungseinbau
Auxiliary Light Installation

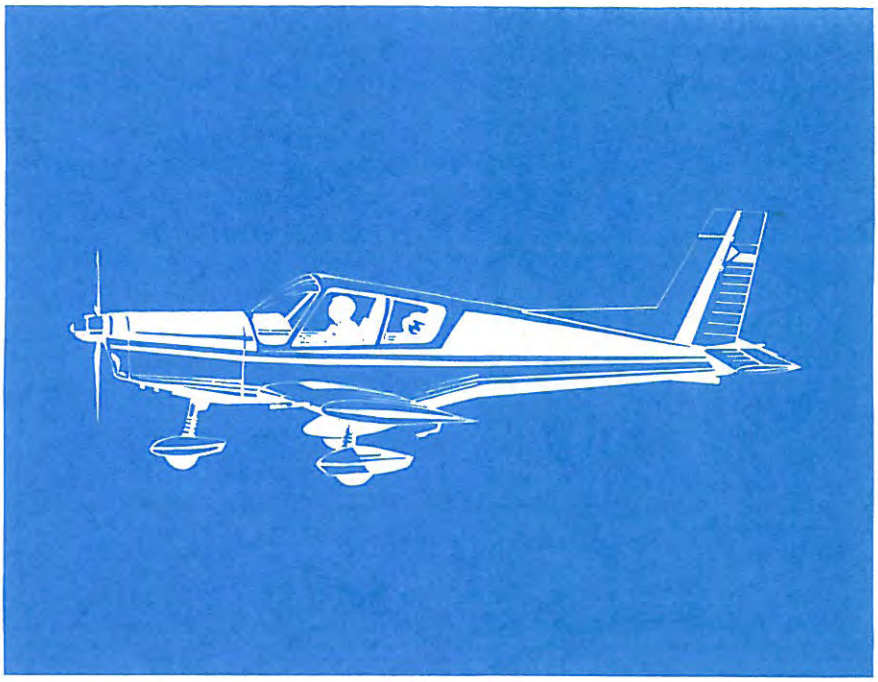

# Z43.8895-00.00

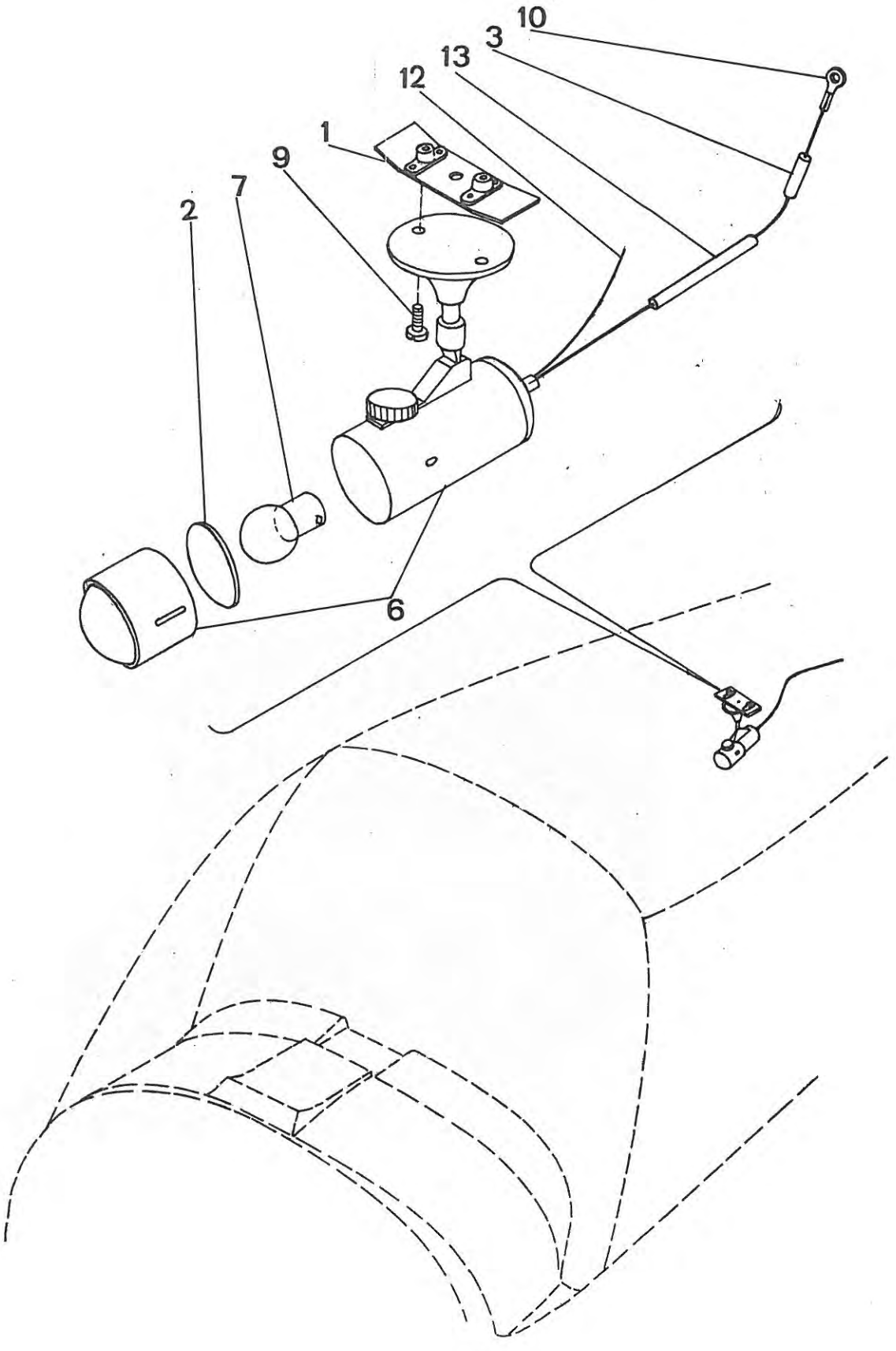

| Z 43.8895-00.00 | Установка лампочки подсвета<br>Zástavba přisvětlovací svítilny<br>Hilfsbeleuchtungseinbau<br>Auxiliary Light Installation | Состоит из поз.<br>Sestává z poz.<br>Besteht aus Pos.<br>Consists of pos.<br>1 - 13 |
|---|---|---|

| Поз.<br>Poz.<br>Pos.<br>Pos. | Номер части<br>Číslo části<br>Teilnummer<br>No. of part | Шт.<br>Ks<br>Stk<br>Pcs | Наименование<br>Název části<br>Benennung<br>Name | Примечание<br>Poznámka<br>Bemerkung<br>Note |
|---|---|---|---|---|
| 1. | Z 43.8895-01.00 | 1 | Накладка<br>Přílożka<br>Lasche<br>Shim | |
| 2. | Z 42.8895-00.02 | 1 | Фильтр<br>Filtr<br>Filter<br>Filter | |
| 3. | Z 43.8895-00.05 | 4 | Бирка<br>Štítek<br>Schild<br>Placard | |
| 4. | | | | |
| 5. | | | | |
| 6. | KLSRK-45 | 1 | Лампа<br>Svítilna<br>Leuchte<br>Lamp | |
| 7. | Sm 30 | 1 | Лампа накаливания<br>Žárovka<br>Glühlampe<br>Bulb | |
| 8. | | | | |

| Z 43.8895-00.00 . | | Установка лампочки подсвета<br>Zástavba přisvětlovací svítilny<br>Hilfsbeleuchtungseinbau<br>Auxiliary Light Installation | | Состоит из поз.<br>Sestává z poz.<br>Besteht aus Pos.<br>Consists of pos.<br>1 - 13 |
|---|---|---|---|---|
| Поз.<br>Poz.<br>Pos.<br>Pos. | Номер части<br>Číslo části<br>Teilnummer<br>No. of part | Шт.<br>Ks<br>Stk<br>Pcs | Наименование<br>Název části<br>Benennung<br>Name | Примечание<br>Poznámka<br>Bemerkung<br>Note |
| 9. | M4x10 ČSN 021131.24 | 2 | Винт<br>Šroub<br>Schraube<br>Screw | |
| 10. | N.73 s-2,5-4 | 2 | Кабельный наконечник<br>Kabelové oko<br>Kabelschuh<br>Cable eye | |
| 11. | | | | |
| 12. | TPE 28-34.425/65 | 1 | Авиационный проводник 0,75<br>Letecký vodič 0,75<br>Flugzeugleiter 0,75<br>0.75 aircraft conductor | длина=500<br>l=500<br>Länge=500<br>Length=500 |
| 13. | TPD 5-046-60 | 1 | Шланг ПВЦ 5/0,5<br>Hadička PVC 5/0,5<br>Schlauch PVC 5/0,5<br>PVC 5/0.5 hose | длина=200<br>l=200<br>Länge=200<br>Length=200 |

Z 42.8896-00.00

Установка антиколлизионного маяка
Zástavba protisrážkového majáku
Einbau des rotierenden
Antikollisionsstrahlers
Rotary Anti-Collision Light
Installation

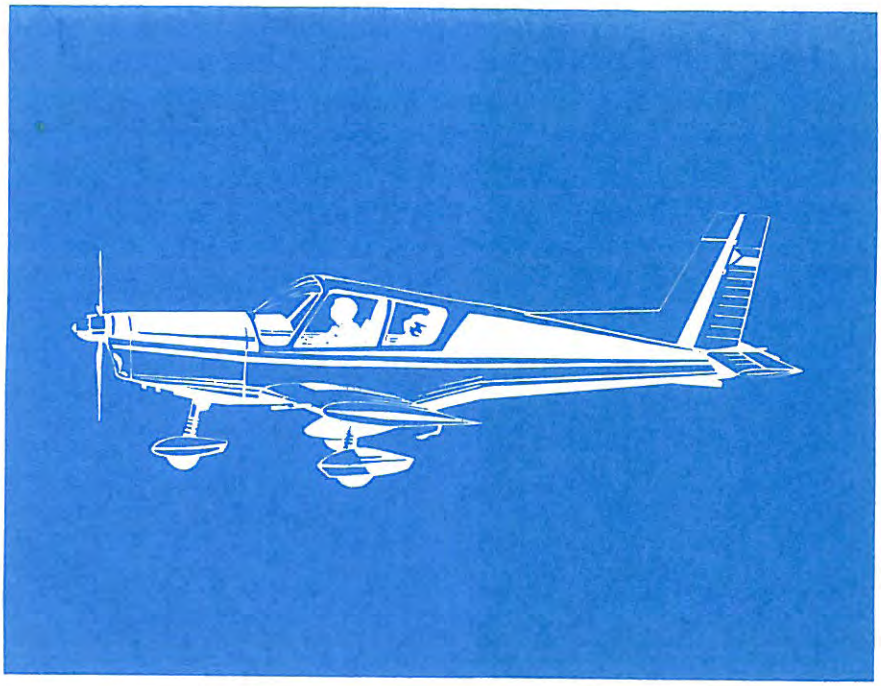

# Z42.8896-00.00

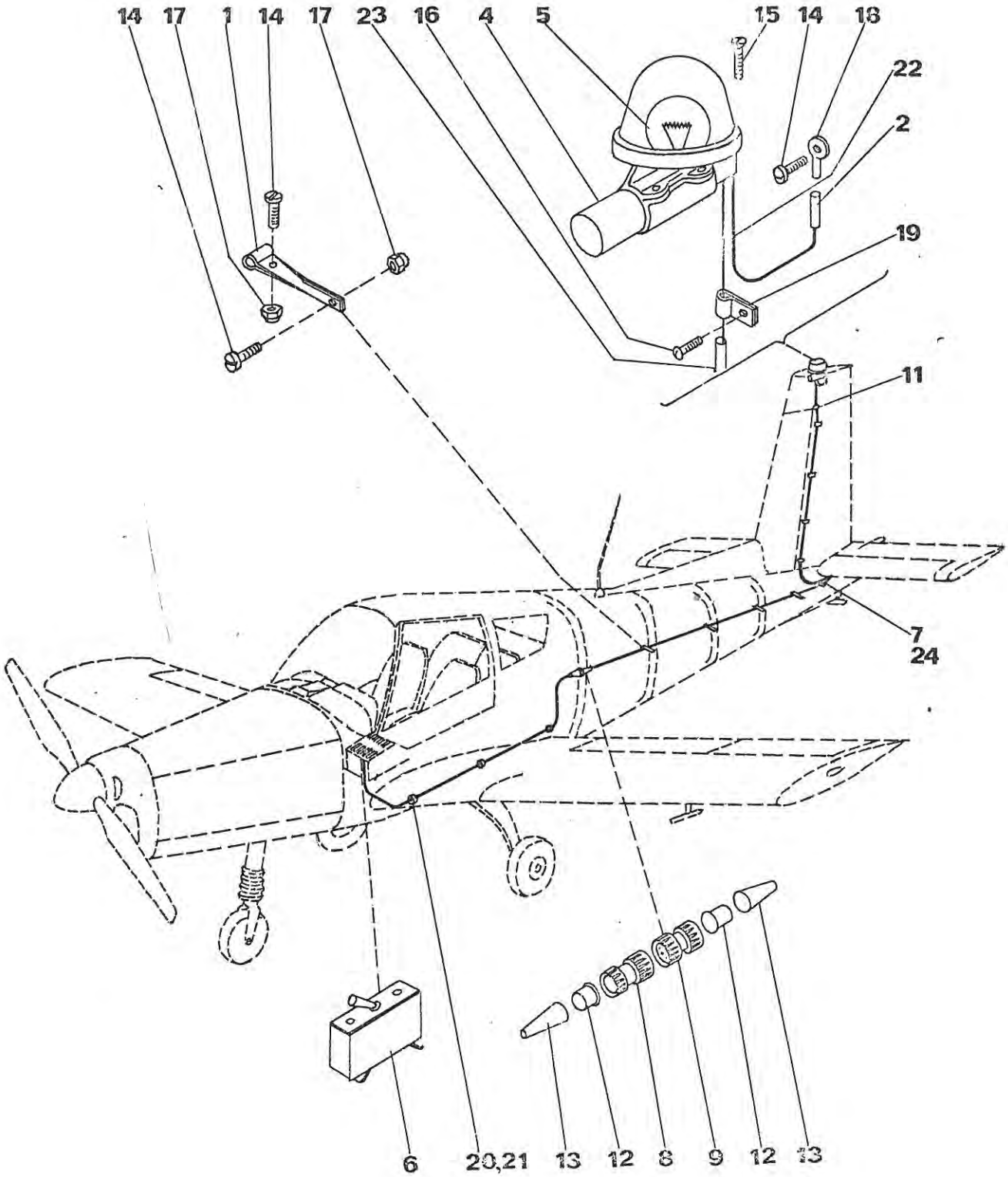

| Z 42.8896-00.00 | Установка антиколлизионного маяка<br>Zástavba protisrážkového majáku<br>Einbau des rotierenden Antikollisionsstrahlers<br>Rotary Anti-Collision Light Installation | Состоит из поз.<br>Sestává z poz.<br>Besteht aus Pos.<br>Consists of pos.<br>1 - 24 |
|---|---|---|

| Поз.<br>Poz.<br>Pos.<br>Pos. | Номер части<br>Číslo části<br>Teilnummer<br>No. of part | Шт.<br>Ks<br>Stk<br>Pcs | Наименование<br>Název části<br>Benennung<br>Name | Примечание<br>Poznámka<br>Bemerkung<br>Note |
|---|---|---|---|---|
| 1. | Z 42.8896-00.06 | 4 | Держатель<br>Držák<br>Halter<br>Holder | |
| 2. | Z 42.8896-00.07 | 10 | Бирка<br>Štítek<br>Schild<br>Placard | |
| 3. | | | | |
| 4. | OSS-61 | 1 | Антиколлизионный маяк<br>Maják<br>Rotierender Antikollisionsstrahler<br>Rotary anti-collision light | |
| 5. | SM 2460 | 1 | Лампа накаливания<br>Žárovka<br>Glühlampe<br>Bulb | |
| 6. | AZS 5 | 1 | Защитный выключатель<br>Jistič<br>Schutzschalter<br>Circuit breaker | |
| 7. | IR-1 | 1 | Соединение<br>Spojka<br>Verbindung<br>Joint | |
| 8. | 702.4 | 1 | Штепсельная розетка<br>Zásuvka<br>Steckdose<br>Socket | |

| Z 42.8896-00.00 | Установка антиколлизионного маяка<br>Zástavba protisrážkového majáku<br>Einbau des rotierenden Antikollisionsstrahlers<br>Rotary Anti-Collision Light Installation | Состоит из поз.<br>Sestává z poz.<br>Besteht aus Pos.<br>Consists of pos.<br>1 - 24 |
|---|---|---|

| Поз.<br>Poz.<br>Pos.<br>Pos. | Номер части<br>Číslo části<br>Teilnummer<br>No. of part | Шт.<br>Ks<br>Stk<br>Pcs | Наименование<br>Název části<br>Benennung<br>Name | Примечание<br>Poznámka<br>Bemerkung<br>Note |
|---|---|---|---|---|
| 9. | 761.4 | 1 | Штепсель<br>Vidlice<br>Stecker<br>Plug | |
| 10. | | | | |
| 11. | 5,5x1 ČSN 633881.3 | 1 | Проходное кольцо<br>Průchodka<br>Durchführungsring<br>Passage ring | |
| 12. | 14,5 ONL 6640 | 2 | Наконечник<br>Koncovka<br>Endverschluss<br>Terminal | |
| 13. | 3 LN-0643 | 2 | Кожух<br>Kryt<br>Abdeckung<br>Cover | |
| 14. | M4x10 ČSN 021131.24 | 9 | Винт<br>Šroub<br>Schraube<br>Screw | |
| 15. | M5x16 ČSN 021151.24 | 3 | Винт<br>Šroub<br>Schraube<br>Screw | |
| 16. | 4x8 ČSN 021232.05 | 4 | Винт<br>Šroub<br>Schraube<br>Screw | |

| Z 42.8896-00.00 | Установка антиколлизионного маяка<br>Zástavba protisrážkového majáku<br>Einbau des rotierenden Antikollisionsstraglers<br>Rotary Anti-Collision Light Installation | Состоит из поз.<br>Sestává z poz.<br>Besteht aus Pos.<br>Consists of pos.<br>1 - 24 |
|---|---|---|

| Поз.<br>Poz.<br>Pos.<br>Pos. | Номер части<br>Číslo části<br>Teilnummer<br>No. of part | Шт.<br>Ks<br>Stk<br>Pcs | Наименование<br>Název části<br>Benennung<br>Name | Примечание<br>Poznámka<br>Bemerkung<br>Note |
|---|---|---|---|---|
| 17. | M4 ONL 3240 | 8 | Гайка<br>Matice<br>Mutter<br>Nut | |
| 18. | N 73 s-2,5-4 | 6 | Кабельный наконечник<br>Kabelové oko<br>Kabelschuh<br>Cable eye | |
| 19. | 4 ČSN 022709.51 | 4 | Хомут<br>Příchytka<br>Schelle<br>Clamp | |
| 20. | 400 ONL 3450 | 1 | Лента<br>Pás<br>Streifen<br>Strip | длина=400<br>l=400<br>Länge=400<br>Length=400 |
| 21. | ONL 3451.1 | 3 | Кнопка<br>Knoflík<br>Knopf<br>Button | |
| 22. | TPE-28-34-425/65 | 1 | Авиационный проводник СЫП 1,5<br>Letecký vodič SYP 1,5<br>Flugzeugleiter SYP 1,5<br>SYP aircraft conductor | длина=7500<br>l=7500<br>Länge=7500<br>1,5 Length=7500 |
| 23. | TPD 5-046-60 | 1 | Шланг ПВЦ 3,5/0,3<br>Hadička PVC 3,5/0,3<br>Schlauch PVC 3,5/0,3<br>PVC 3.5/0.3 hose | длина=1800<br>l=1800<br>Länge=1800<br>Length=1800 |
| 24. | TPD 5-046-60 | 1 | Шланг ПВЦ 4,5/0,5<br>Hadička PVC 4,5/0,5<br>Schlauch PVC 4,5/0,5<br>PVC 4.5/0.5 hose | длина=150<br>l=150<br>Länge=150<br>Length=150 |

Z 43.9000-00.00

Наземное оборудование
Pozemní výstroj
Bodenausrüstung
Ground Equipment

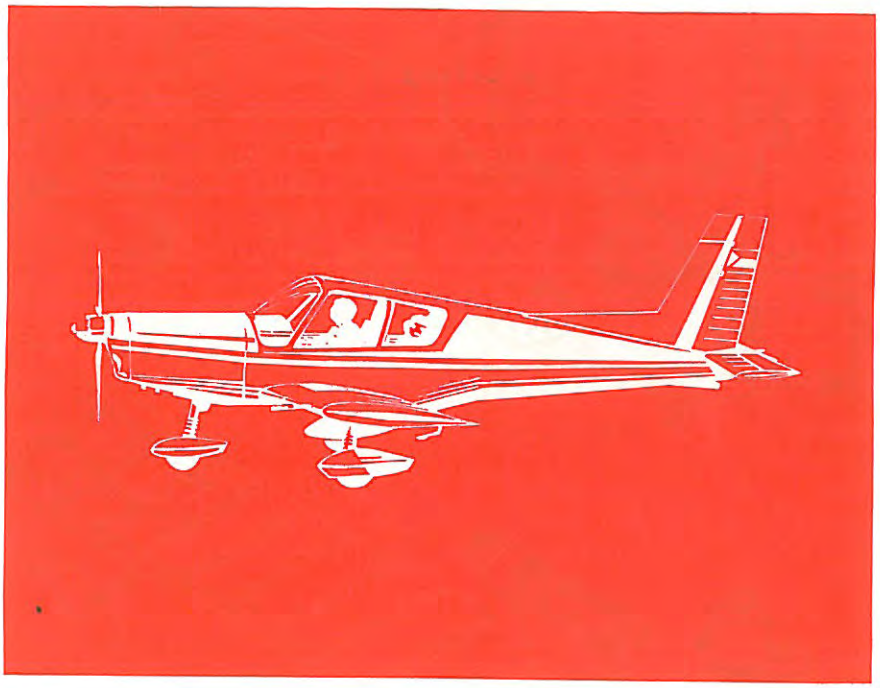

# Z43.9000-00.00

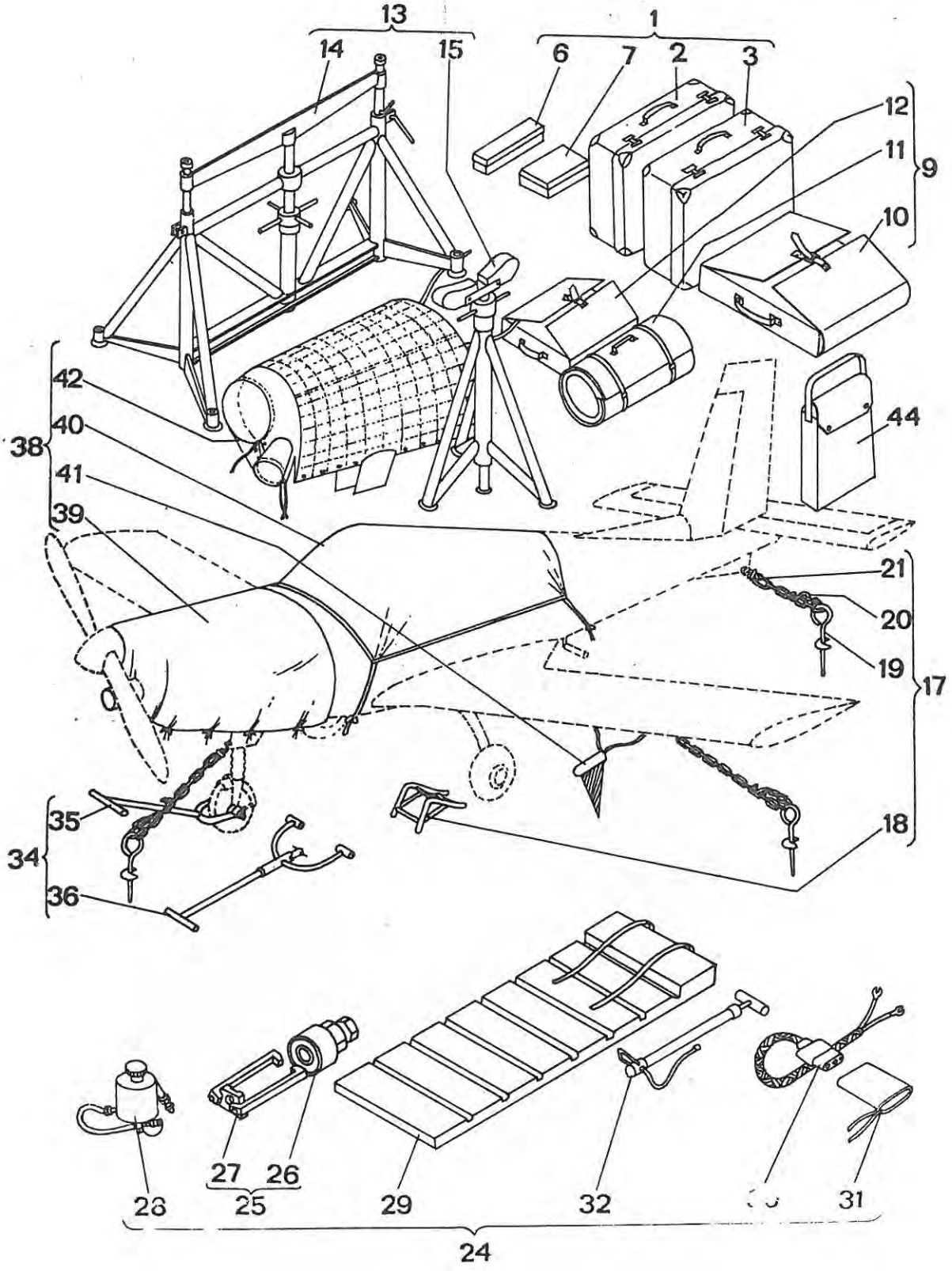

| Z 43.9000-00.00<br>вкл. З 43.9910-00.00<br>včetně Z 43.9910-00.00<br>einschl.Z 43.9910-00.00<br>incl.Z 43.9910-00.00 | | Наземное оборудование<br>Pozemní výstroj<br>Bodenausrüstung<br>Ground Equipment | | Состоит из поз.<br>Sestává z poz.<br>Besteht aus Pos.<br>Consists of pos.<br>1,9,13,17,24,25,<br>34,38,44 |
|---|---|---|---|---|
| Поз.<br>Poz.<br>Pos.<br>Pos. | Номер части<br>Číslo části<br>Teilnummer<br>No. of part | Шт.<br>Ks<br>Stk<br>Pcs | Наименование<br>Název části<br>Benennung<br>Name | Примечание<br>Poznámka<br>Bemerkung<br>Note |
| 1. | Z 43.9100-00.00 | | Запчасти СПЕЦ<br>Náhradní díly SPEC<br>Ersatzteile<br>Spare parts | Состоит из поз.<br>Sestává z poz.<br>Besteht aus Pos.<br>Consists of pos.<br>2-7 |
| 2. | Z 42.9130-00.00 | 1 | Запчасти основные для 400 час. эксплуатации<br>Náhradní díly základní pro 400 hod.provozu<br>Grundersatzteile für 400 Betriebsstunden<br>Basic spare parts for 400 running hours | |
| 3. | Z 43.9140-00.00 | 1 | Запчасти основные для 1200 час. эксплуатации<br>Náhradní díly základní pro 1200 hod.provozu<br>Grundersatzteile für 1200 Betriebsstunden<br>Basic spare parts for 1200 running hours | |
| 4. | | | | |
| 5. | | | | |
| 6. | Z 42.9150-00.00 | 1 | Запчасти для освещения<br>Náhradní díly pro osvětlení<br>Ersatzteile für Beleuchtung<br>Spare parts for lighting | |

| Z 43.9000-00.00<br>вкл. З 43.9910-00.00<br>včetně Z 43.9910-00.00<br>einschl.Z 43.9910-00.00<br>incl.Z 43.9910-00.00 | Наземное оборудование<br>Pozemní výstroj<br>Bodenausrüstung<br>Ground Equipment | Состоит из поз.<br>Sestává z poz.<br>Besteht aus Pos.<br>Consists of pos.<br>1,9,13,17,24,25,<br>34,38,44 |
|---|---|---|

| Поз.<br>Poz.<br>Pos.<br>Pos. | Номер части<br>Číslo části<br>Teilnummer<br>No. of part | Шт.<br>Ks<br>Stk<br>Pcs | Наименование<br>Název části<br>Benennung<br>Name | Примечание<br>Poznámka<br>Bemerkung<br>Note |
|---|---|---|---|---|
| 13. | Z 42.9300-00.00 | 1 | Подъемный механизм СПЕЦ<br>Zvedací zařízení SPEC<br>Hebevorrichtung<br>Jacking equipment | Состоит из поз.<br>Sestává z poz.<br>Besteht aus Pos.<br>Consists of pos.<br>14,15 |
| 14. | Z 42.9310-00.00 | 1 | Подъемник фюзеляжа передний<br>Zvedák trupu přední<br>Vorderer Rumpfheber<br>Front fuselage jack | |
| 15. | Z 42.9320-00.00 | 1 | Подъемник фюзеляжа задний<br>Zvedák trupu zadní<br>Hinterer Rumpfheber<br>Rear fuselage jack | |
| 16. | | | | |
| 17. | Z 42.9400-00.00 | | Анкерное устройство<br>Kotvicí zařízení SPEC<br>Ankergerät<br>Anchoring device | поз. 18-21<br>pos. 18-21<br>pos. 18-21<br>pos. 18-21 |
| 18. | Z 326.894-00.00 | 2 | Упор под колесо<br>Zakládací špalek<br>Klotz<br>Chock block | |
| 19. | LDN 6911 | 4 | Анкерный штифт<br>Kotvicí kolík<br>Ankerstift<br>Anchoring pin | |

| Z 43.9000-00.00<br>вкл. З 43.9910-00.00<br>včetně Z 43.9910-00.00<br>einschl.Z 43.9910-00.00<br>incl.Z 43.9910-00.00 | | Наземное оборудование<br>Pozemní výstroj<br>Bodenausrüstung<br>Ground Equipment | | Состоит из поз.<br>Sestává z poz.<br>Besteht aus Pos.<br>Consists of pos.<br>1,9,13,17,24,25,<br>34,38,44 |
|---|---|---|---|---|
| Поз.<br>Poz.<br>Pos.<br>Pos. | Номер части<br>Číslo části<br>Teilnummer<br>No. of part | Шт.<br>Ks<br>Stk<br>Pcs | Наименование<br>Název části<br>Benennung<br>Name | Примечание<br>Poznámka<br>Bemerkung<br>Note |
| 7. | Z 43.9160-00.00 | 1 | Запчасти для монтированных приборов<br>Náhradní díly pro montované přístroje<br>Ersatzteile für montierte Geräte<br>Spare parts for installed instruments | |
| 8. | | | | |
| 9. | Z 43.9200-00.00 | | Инструмент<br>Nářadí<br>Werkzeug<br>Tools | состоит из поз.<br>sestává z poz.<br>Besteht aus Pos.<br>Consists of pos.<br>10,11,12 |
| 10. | Z 42.9210-00.00 | 1 | Инструмент основной<br>Nářadí základní<br>Grundwerkzeug<br>Basic tools | СПЕЦ<br>SPEC |
| 11. | Z 43.9230-00.00 | 1 | Бортовой инструмент двигателя М 337<br>Palubní nářadí motoru M 337<br>Bordwerkzeug des Motors M 337<br>Board tools of M 337 engine | |
| 12. | Z 43.9240-00.00 | 1 | Монтажный инструмент возд. винта V 500<br>Montážní nářadí vrtule V 500<br>Montagewerkzeug der Luftschraube V 500<br>Assembling tools of V 500 propeller | SPEC |

| Z 43.9000-00.00<br>вкл. З 43.9910-00.00<br>včetně Z 43.9910-00.00<br>einschl.Z 43.9910-00.00<br>incl.Z 43.9910-00.00 | | | Наземное оборудование<br>Pozemní výstroj<br>Bodenausrüstung<br>Ground Equipment | Состоит из поз.<br>Sestává z poz.<br>Besteht aus Pos.<br>Consists of pos.<br>1,9,13,17,24,25,<br>34,38,44 |
|---|---|---|---|---|
| Поз.<br>Poz.<br>Pos.<br>Pos. | Номер части<br>Číslo části<br>Teilnummer<br>No. of part | Шт.<br>Ks<br>Stk<br>Pcs | Наименование<br>Název části<br>Benennung<br>Name | Примечание<br>Poznámka<br>Bemerkung<br>Note |
| 20. | 1,6 LDN 6912 | 4 | Цепь<br>Řetěz<br>Kette<br>Chain | |
| 21. | LDN 6913 | 4 | Тандер<br>Napínák<br>Spannschloss<br>Turnbuckle | |
| 22. | | | | |
| 23. | | | | |
| 24. | Z 42.9500-00.00 | | Оборудование для ухода за самолетом<br>Zařízení pro údržbu letounu SPEC<br>Flugzeuginstandhaltungs-einrichtung<br>Aircraft maintenance device | Состоит из поз.<br>Sestává z poz.<br>Besteht aus Pos.<br>Consists of pos.<br>25,28-32 |
| 25. | Z 42.9510-00.00 | | Выдергиватель с хомутом<br>Vytahovák s třmenem<br>Auszieher mit Bügel<br>Drawer with stirrup | Состоит из поз.<br>Sestává z poz.<br>Besteht aus Pos.<br>Consists of pos.<br>26,27 |
| 26. | Z 42.9511-00.00 | 1 | Выдергиватель<br>Vytahovák<br>Auszieher<br>Drawer | |

| Z 43.9000-00.00<br>вкл. З 43.9910-00.00<br>včetně Z 43.9910-00.00<br>einschl.Z 43.9910-00.00<br>incl.Z 43.9910-00.00 | | Наземное оборудование<br>Pozemní výstroj<br>Bodenausrüstung<br>Ground Equipment | | Состоит из поз.<br>Sestává z poz.<br>Besteht aus Pos.<br>Consists of pos.<br>1,9,13,17,24,25,<br>34,38,44 |
|---|---|---|---|---|
| Поз.<br>Poz.<br>Pos.<br>Pos. | Номер части<br>Číslo části<br>Teilnummer<br>No. of part | Шт.<br>Ks<br>Stk<br>Pcs | Наименование<br>Název části<br>Benennung<br>Name | Примечание<br>Poznámka<br>Bemerkung<br>Note |
| 27. | Z 42.9512-00.00 | 1 | Хомут<br>Třmen<br>Bügel<br>Stirrup | |
| 28. | Z 326.898-02.00 | 1 | Устройство для зарядки тормозов<br>Zařízení pro plnění brzd<br>Bremsfüllungseinrichtung<br>Device for filling of the brakes | |
| 29. | Z 326.895-00.00 | 1 | Матрац<br>Lehátko<br>Matratze<br>Mattress | |
| 30. | Z 326.898-01.00 | 1 | Штепсель внешнего источника<br>Zástrčka vnějšího zdroje<br>Stecker der Aussenquelle<br>External supply plug | |
| 31. | Z 326.898-05.00 | 1 | Защитное покрытие для штепселя внешнего источника<br>Povlak na zástrčku vnějšího zdroje<br>Schutzüberzug für den Stecker der Aussenguelle<br>Cover for external supply plug | |

| Z 43.9000-00.00<br>вкл. З 43.9910-00.00<br>včetně Z 43.9910-00.00<br>einschl.Z 43.9910-00.00<br>incl.Z 43.9910-00.00 | | | Наземное оборудование<br>Pozemní výstroj<br>Bodenausrüstung<br>Ground Equipment | Состоит из поз.<br>Sestává z poz.<br>Besteht aus Pos.<br>Consists of pos.<br>1,9,13,17,24,25,<br>34,38,44 |
|---|---|---|---|---|
| Поз.<br>Poz.<br>Pos.<br>Pos. | Номер части<br>Číslo části<br>Teilnummer<br>No. of part | Шт.<br>Ks<br>Stk<br>Pcs | Наименование<br>Název části<br>Benennung<br>Name | Примечание<br>Poznámka<br>Bemerkung<br>Note |
| 32. | ONA 307855.22 | 1 | Насос для накачки шин<br>Hustilka pro jednostopá vozidla<br>Luftpumpe für Einspurkraftfahrzeuge<br>Tyre pump | |
| 33. | | | | |
| 34. | Z 42.9600-00.00 | | Устройство для буксировки<br>Zařízení pro vlečení<br>Einrichtung für Schleppung<br>Device for towing | СПЕЦ Состоит из поз.<br>SPEC Sestává z poz.<br>Besteht aus Pos.<br>Consists of pos.<br>35,36 |
| 35. | Z 42.9610-00.00 | 1 | Буксирное дышло самолета<br>Vlečná oj letounu<br>Schleppdeichsel des Flugzeugs<br>Aircraft tow bar | |
| 36. | Z 42.9620-00.00 | 1 | Буксирное дышло складное<br>Vlečná oj cestovní<br>Zusammenstellbare Schleppdeichsel<br>Folding tow bar | |
| 37. | | | | |

| Z 43.9000-00.00<br>вкл. З 43.9910-00.00<br>včetně Z 43.9910-00.00<br>einschl.Z 43.9910-00.00<br>incl.Z 43.9910-00.00 | | Наземное оборудование<br>Pozemní výstroj<br>Bodenausrüstung<br>Ground Equipment | | Состоит из поз.<br>Sestává z poz.<br>Besteht aus Pos.<br>Consists of pos.<br>1,9,13,17,24,25,<br>34,38,44 |
|---|---|---|---|---|
| Поз.<br>Poz.<br>Pos.<br>Pos. | Номер части<br>Číslo části<br>Teilnummer<br>No. of part | Шт.<br>Ks<br>Stk<br>Pcs | Наименование<br>Název části<br>Benennung<br>Name | Примечание<br>Poznámka<br>Bemerkung<br>Note |
| 38. | Z 43.9700-00.00 | | Чехли самолета<br>Zakrytí letounu<br>Flugzeugplanen<br>Aircraft tarpaulins | СПЕЦ пов.39-42<br>SPEC pos.39-42 |
| 39. | Z 42.9710-00.00 | 1 | Чехол двигателя<br>Plátěný potah motoru<br>Motorplane<br>Engine tarpaulin | |
| 40. | Z 43.9720-00.00 | 1 | Чехол кабины<br>Plátěný potah kabiny<br>Kabinenplane<br>Cabin tarpaulin | |
| 41. | Z 42.9730-00.00 | 1 | Чехол трубки Пито<br>Plátěný potah Pitot<br>Pitotrohrplane<br>Pitot tube fabric cover | |
| 42. | Z 42.9760-00.00 | 1 | Чехол двигателя зимний<br>Potah motoru zimní<br>Winterplane des Motors<br>Engine winter tarpaulin | |
| 43. | | | | |
| 44. | Z 326.896-00.00 | 1 | Сумка для документации<br>Brašna na dokumentaci<br>Tasche für Dokumentation<br>Bag for documentation | |
| - | Z 43.9910-00.00 | 1 | Ящик для инструмента и запчастей<br>Bedna na nářadí a náhradní díly<br>Werkzeugkiste und Ersatzteile<br>Instrument case and spare parts | СПЕЦ<br>SPEC |

Z 42.9210-00.00

Основной инструмент
Nářadí základní
Grundwerkzeug
Basic Tools

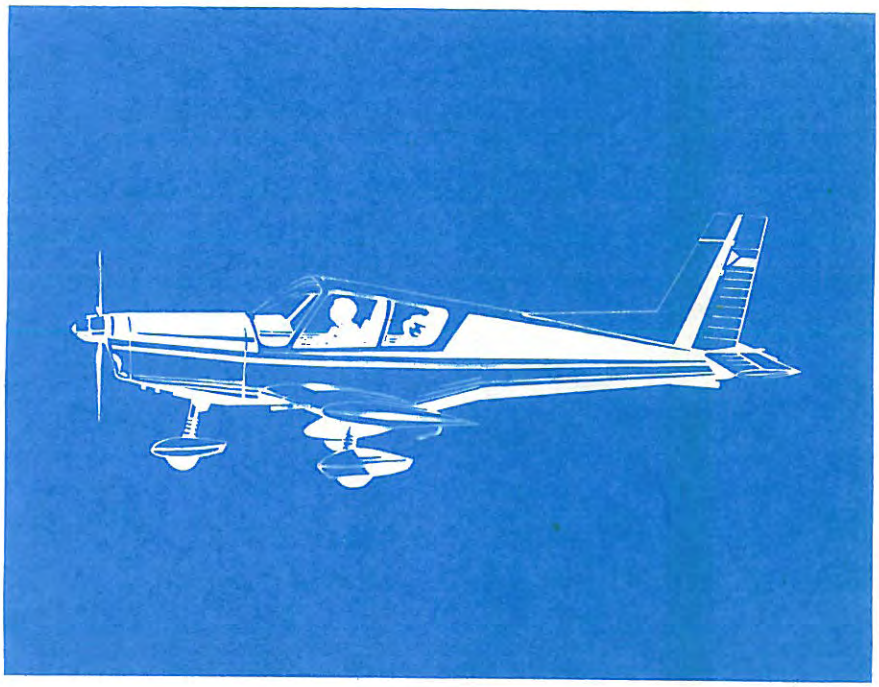

# Z42.9210-00.00

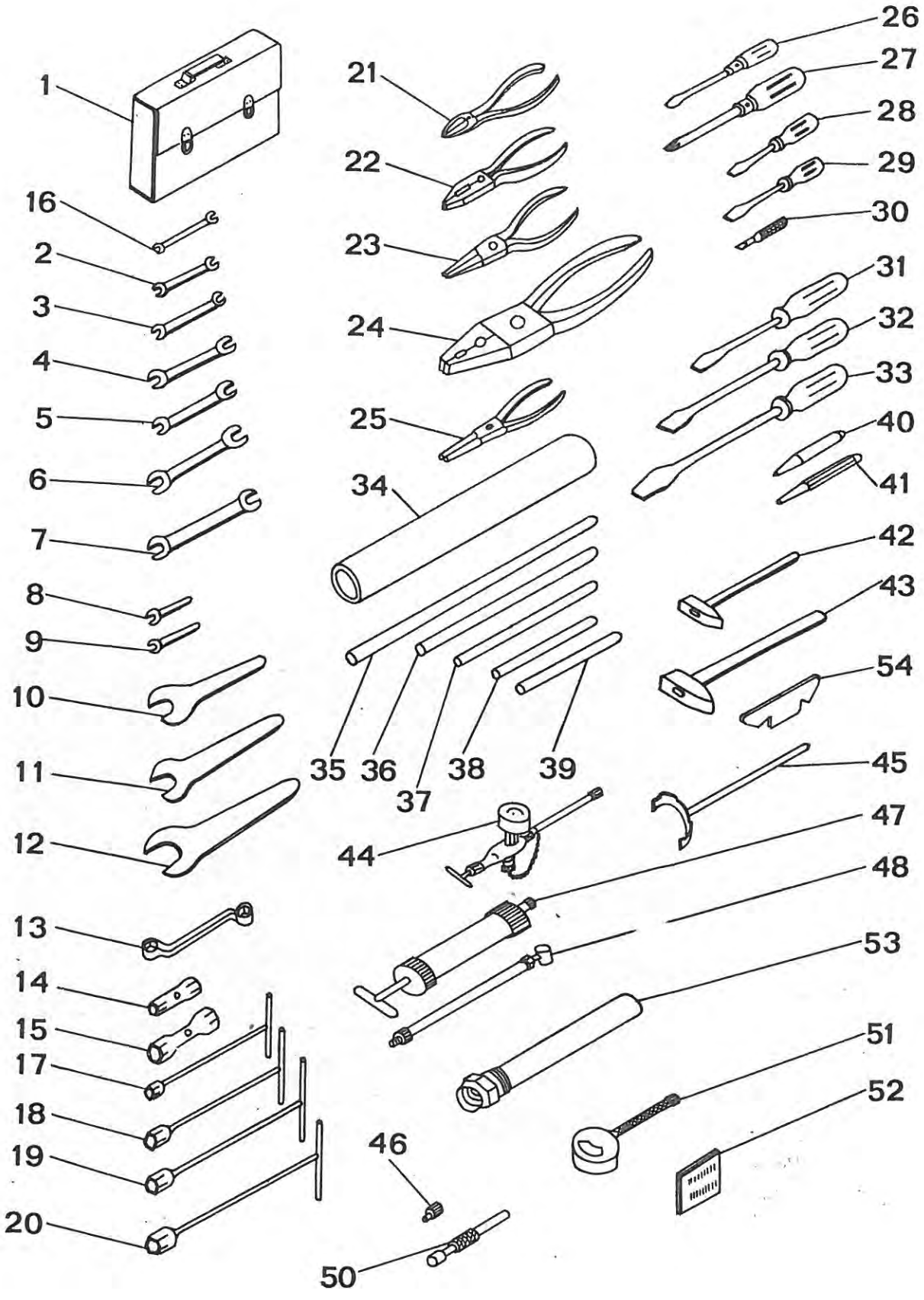

| Z 42.9210-00.00 SPEC | | Основной инструмент<br>Nářadí základní<br>Grundwerkzeug<br>Basic Tools | | Состоит из поз.<br>Sestává z poz.<br>Besteht aus Pos.<br>Consists of pos.<br>1 - 53 |
|---|---|---|---|---|
| Поз.<br>Poz.<br>Pos.<br>Pos. | Номер части<br>Číslo části<br>Teilnummer<br>No. of part | Шт.<br>Ks<br>Stk<br>Pcs | Наименование<br>Název části<br>Benennung<br>Name | Примечание<br>Poznámka<br>Bemerkung<br>Note |
| 1. | Z 42.9211 | 1 | Сумка для инструмента<br>Brašna na nářadí<br>Werzeugtasche<br>Tool kit | |
| 2. | 5,5x7 ČSN 230610.7 | 1 | Двойной ключ с открытым зевом<br>Klíč otevřený oboustranný<br>Doppelmaulschlüssel<br>Double ended spanner | |
| 3. | 11x12 ČSN 230610.7 | 1 | Двойной ключ с открытым зевом<br>Klíč otevřený oboustranný<br>Doppelmaulschlüssel<br>Double ended spanner | |
| 4. | 14x17 ČSN 230610.7 | 1 | Двойной ключ с открытым зевом<br>Klíč otevřený oboustranný<br>Doppelmaulschlüssel<br>Double ended spanner | |
| 5. | 19x22 ČSN 230610.7 | 1 | Двойной ключ с открытым зевом<br>Klíč otevřený oboustranný<br>Doppelmaulschlüssel<br>Double ended spanner | |
| 6. | 24x27 ČSN 230610.7 | 1 | Двойной ключ с открытым зевом<br>Klíč otevřený oboustranný<br>Doppelmaulschlüssel<br>Double ended spanner | |

| Z 42.9210-00.00 SPEC | Основной инструмент<br>Nářadí základní<br>Grundwerkzeug<br>Basic Tools | Состоит из поз.<br>Sestává z poz.<br>Besteht aus Pos.<br>Consists of pos.<br>1 - 53 |
|---|---|---|

| Поз.<br>Poz.<br>Pos.<br>Pos. | Номер части<br>Číslo části<br>Teilnummer<br>No. of part | Шт.<br>Ks<br>Stk<br>Pcs | Наименование<br>Název části<br>Benennung<br>Name | Примечание<br>Poznámka<br>Bemerkung<br>Note |
|---|---|---|---|---|
| 7. | 30x32 ČSN 230610.7 | 1 | Двойной ключ с открытым зевом<br>Klíč otevřený oboustranný<br>Doppelmaulschlüssel<br>Double e nded spanner | |
| 8. | 8 ČSN 230625.7 | 1 | Одинарный ключ с открытым зевом<br>Klíč otevřený jednostranný<br>Einflachmaulschlüssel<br>Double ended spanner | |
| 9. | 9 ČSN 230625.7 | 1 | Одинарный ключ с открытым зевом<br>Klíč otevřený jednostranný<br>Einflachmaulschlüssel<br>Single ended spanner | |
| 10. | 36 MON 1942 | 1 | Ключ с откр. зевом 36<br>Klíč otevřený 36<br>Maulschlüssel 36<br>Single ended spanner 36 | |
| 11. | 41 MON 1942 | 1 | Ключ с откр. зевом 41<br>Klíč otevřený 41<br>Maulschlüssel 41<br>Single ended spanner 41 | |
| 12. | 50 MON 1942 | 1 | Ключ с откр. зевом 50<br>Klíč otevřený 50<br>Maulschlüssel 50<br>Single ended spanner 50 | |
| 13. | 16x17 | 1 | Ключ с ушком /выгнутие 75°/<br>Očkový klíč vyhnutý 75°<br>Augenschlüssel (Ablenkung 75°)<br>Eye spanner (sweep 75°) | |

| Z 42.9210-00.00 SPEC | | Основной инструмент<br>Nářadí základní<br>Grundwerkzeug<br>Basic Tools | | Состоит из поз.<br>Sestává z poz.<br>Besteht aus Pos.<br>Consists of pos.<br>1 - 53 |
|---|---|---|---|---|
| Поз.<br>Poz.<br>Pos.<br>Pos. | Номер части<br>Číslo části<br>Teilnummer<br>No. of part | Шт.<br>Ks<br>Stk<br>Pcs | Наименование<br>Název části<br>Benennung<br>Name | Примечание<br>Poznámka<br>Bemerkung<br>Note |
| 14. | 9x10 ČSN 230653 | 1 | Трубный ключ двойной<br>Trubkový klíč oboustranný<br>Doppelhülsenschlüssel<br>Double ended box spanner | |
| 15. | 11x12 ČSN 230653 | 1 | Трубный ключ двойной<br>Trubkový klíč oboustranný<br>Doppelhülsenschlüssel<br>Double ended box spanner | |
| 16. | 9x10 | 1 | Открытый ключ двойной<br>Otevřený klíč oboustranný<br>Doppelmaulschlüssel<br>Double ended spanner | |
| 17. | 9 MON 1943 | 1 | Торцовой ключ 9<br>Klíč nástrčkový 9<br>Steckschlüssel 9<br>Socket spanner 9 | |
| 18. | 10 MON 1943 | 1 | Торцовой ключ 10<br>Klíč nástrčkový 10<br>Steckschlüssel 10<br>Socket spanner 10 | |
| 19. | 11 MON 1943 | 1 | Торцовой ключ 11<br>Klíč nástrčkový 11<br>Steckschlüssel 11<br>Socket spanner 11 | |
| 20. | 14 MON 1943 | 1 | Торцовой ключ<br>Klíč nástrčkový<br>Steckschlüssel<br>Socket spanner | |
| 21. | ČSN 230327 | 1 | Кусачки<br>Boční kleště štípací<br>Zwickzange<br>Pincers | |

| Z 42.9210-00.00 SPEC | | Основной инструмент<br>Nářadí základní<br>Grundwerkzeug<br>Basic Tools | | Состоит из поз.<br>Sestává z poz.<br>Besteht aus Pos.<br>Consists of pos.<br>1 - 53 |
|---|---|---|---|---|
| Поз.<br>Poz.<br>Pos.<br>Pos. | Номер части<br>Číslo části<br>Teilnummer<br>No. of part | Шт.<br>Ks<br>Stk<br>Pcs | Наименование<br>Název části<br>Benennung<br>Name | Примечание<br>Poznámka<br>Bemerkung<br>Note |
| 22. | ČSN 230340 | 1 | Проволочные кусачки<br>Kleště na drát<br>Drahtzange<br>Wire pliers | |
| 23. | ČSN 230350 | 1 | Круглогубцы<br>Kleště s kulatými čelistmi<br>Rundzange<br>Round pliers | |
| 24. | 180 ČSN 230380 | 1 | Пассатижи<br>Kombinované kleště<br>Kombinationszange<br>Combined pliers | |
| 25. | ČSN 230495.61 | 1 | Щипцы для предохранительных колец<br>Kleště na pojistné kroužky<br>Sicherungsring-zange<br>Snap ring pliers | |
| 26. | MON 2801 | 1 | Отвертка<br>Šroubovák<br>Schraubenzieher<br>Screwdriver | |
| 27. | MON 1967 | 1 | Отвертка<br>Šroubovák<br>Schraubenzieher<br>Screwdriver | |
| 28. | 0,5x3,5x50 | 1 | Отвертка ПН 23 0825<br>Šroubovák PN 23 0825<br>Schraubenzieher PN 23 0825<br>Screwdriver PN 23 0825 | |

| Z 42.9210-00.00 SPEC | Основной инструмент<br>Nářadí základní<br>Grundwerkzeug<br>Basic Tools | Состоит из поз.<br>Sestává z poz.<br>Besteht aus Pos.<br>Consists of pos.<br>1 - 53 |
|---|---|---|

| Поз.<br>Poz.<br>Pos.<br>Pos. | Номер части<br>Číslo části<br>Teilnummer<br>No. of part | Шт.<br>Ks<br>Stk<br>Pcs | Наименование<br>Název části<br>Benennung<br>Name | Примечание<br>Poznámka<br>Bemerkung<br>Note |
|---|---|---|---|---|
| 29. | 1x6,5x75 | 1 | Отвертка ПН 23 0826<br>Šroubovák PN 230826<br>Schraubezieher PN 230826<br>Screwdriver PN 230826 | |
| 30. | MON 1965 | 1 | Отвертка антимагнетическая<br>Šroubovák antimagnetický<br>Antimagnetischer Schraubenzieher<br>Antimagnetic screwdriver | |
| 31. | 0,6x4,5x125 | 1 | Отвертка ПН 23 0825<br>Šroubovák PN 230825<br>Schraubenzieher PN 230825<br>Screwdriver PN 230825 | |
| 32. | 1x6,5x130 | 1 | Отвертка ПН 23 0825<br>Šroubovák PN 230825<br>Schraubenzieher PN 230825<br>Screwdriver PN 230825 | |
| 33. | 1,2x8x180 | 1 | Отвертка ПН 23 0825<br>Šroubovák PN 230825<br>Schraubenzieher PN 230825<br>Screwdriver PN 230825 | |
| 34. | Z 42.9210-00.06 | 1 | Трубка<br>Trubka<br>Rohr<br>Tube | |
| 35. | Z 42.9210-00.29 | 1 | Оправка<br>Trn<br>Dorn<br>Mandrel | |
| 36. | 5 ČSN 23 0659 | 1 | Рукоятка<br>Rukojeť<br>Handgriff<br>Handle | |

| Z 42.9210-00.00 SPEC | Основной инструмент<br>Nářadí základní<br>Grundwerkzeug<br>Basic Tools | Состоит из поз.<br>Sestává z poz.<br>Besteht aus Pos.<br>Consists of pos.<br>1 - 53 |
|---|---|---|

| Поз.<br>Poz.<br>Pos.<br>Pos. | Номер части<br>Číslo části<br>Teilnummer<br>No. of part | Шт.<br>Ks<br>Stk<br>Pcs | Наименование<br>Název části<br>Benennung<br>Name | Примечание<br>Poznámka<br>Bemerkung<br>Note |
|---|---|---|---|---|
| 37. | 6 ČSN 23 0659 | 1 | Рукоятка<br>Rukojet<br>Handgriff<br>Handle | |
| 38. | | 1 | Оправка<br>Trn<br>Dorn<br>Mandrel | Ø 6 1=100 |
| 39. | | 1 | Оправка<br>Trn<br>Dorn<br>Mandrel | Ø 8 1=150 |
| 40. | 2 ČSN 226196.2 | 1 | Кернер<br>Důlčík<br>Körner<br>Centre punch | |
| 41. | 3 ČSN 226170.2 | 1 | Пробойник<br>Průbojník<br>Durchschlag<br>Punch | |
| 42. | 150 ČSN 230110 | 1 | Молот<br>Kladivo<br>Hammer<br>Hammer | |
| 43. | 300 ČSN 230110 | 1 | Молот<br>Kladivo<br>Hammer<br>Hammer | |
| 44. | Z 42.9212 | 1 | Впускной клапан амортизатора<br>Plnicí ventil tlumiče<br>Füllventil des Dämpfers<br>Shock absorber filling valve | |

| Z 42.9210-00.00 SPEC | Основной инструмент<br>Nářadí základní<br>Grundwerkzeug<br>Basic Tools | Состоит из поз.<br>Sestává z poz.<br>Besteht aus Pos.<br>Consists of pos.<br>1 - 53 |
|---|---|---|

| Поз.<br>Poz.<br>Pos.<br>Pos. | Номер части<br>Číslo části<br>Teilnummer<br>No. of part | Шт.<br>Ks<br>Stk<br>Pcs | Наименование<br>Název části<br>Benennung<br>Name | Примечание<br>Poznámka<br>Bemerkung<br>Note |
|---|---|---|---|---|
| 45. | 3001 900 0/Z 1 | 1 | Специальный ключ<br>Speciální klíč<br>Specialschlüssel<br>Special spanner | |
| 46. | ČSN 30 3872 | 3 | Колпачок<br>Čepička<br>Kappe<br>Cap | |
| 47. | 80 ČSN 231458 | 1 | Пресс-масленка<br>Mazací lis<br>Schmierpresse<br>Grease gun | |
| 48. | 10 ČSN 231492 | 1 | Бронированный шланг<br>Pancéřová hadice<br>Penzerschlauch<br>Armoured hose | |
| 49. | | | | |
| 50. | Z 326.891-01.P1 | 1 | Наставка для накачки шин<br>Nástavec pro plnění pneu<br>Ansatz für Pneufüllung<br>Ajutage of tyre admission | |

| Z 42.9210-00.00 SPEC | | Основной инструмент<br>Nářadí základní<br>Grundwerkzeug<br>Basic Tools | | Состоит из поз.<br>Sestává z poz.<br>Besteht aus Pos.<br>Consists of pos.<br>1 - 53 |
|---|---|---|---|---|
| Поз.<br>Poz.<br>Pos.<br>Pos. | Номер части<br>Číslo části<br>Teilnummer<br>No. of part | Шт.<br>Ks<br>Stk<br>Pcs | Наименование<br>Název části<br>Benennung<br>Name | Примечание<br>Poznámka<br>Bemerkung<br>Note |
| 51. | do 3 atp | 1 | Манометр шин<br>Tlakoměr pneu<br>Pneumatikmanometer<br>Tyre pressure gauge | |
| 52. | | 1 | Сопроводительная документация для манометра шин<br>Průvodní dokumentace k tlakoměru pneu<br>Begleitdokumentation zum Pneumatikmanometer<br>Accompanying documentation of tyre pressure gauge | |
| 53. | 274-990 | 1 | Выпуск<br>Výpusť<br>Ablass<br>Outlet | |
| 54. | Z 42.9210-00.22 | 1 | Специальный ключ<br>Speciální klíč<br>Specialschlüssel<br>Special spanner | |